

PATENTU VALDES OFICIĀLAIS IZDEVUMS

IZGUDROJUMI, PREČU ZĪMES UN DIZAINPARAUGI

11/2026

Patentu valde
Patent Office of the Republic of Latvia

Citadeles iela 6A
Rīga, LV-1010
LATVIJA

Tālrunis / Phone: +371 67 099 600
E-pasts / E-mail: pasts@lrpv.gov.lv
Tīmekļa vietne / Website: https://www.lrpv.gov.lv

The Official Gazette of the Patent Office of the Republic of Latvia - "Izgudrojumi, Preču Zīmes un Dizainparaugi" - contains recordings in the Registers of Inventions, Trademarks and Service Marks, Industrial Designs and Topographies of Semiconductor Products.
Date of publication of the registered inventions, trademarks and industrial designs - November 20, 2026.

© Patentu valde, 2026
ISSN 2255-9655

IZGUDROJUMI, PREČU ZĪMES UN DIZAINPARAUGI

PATENTU VALDES
OFICIĀLAIS IZDEVUMS

11/2026
20. novembris

659. - 736. lappuse

S A T U R S

IZGUDROJUMI

Izgudrojumu pieteikumu publikācijas 660

Izgudrojumu patentu publikācijas 662

Eiropas patentu pieteikumu publikācijas Latvijā (Patentu likuma 70. panta 2. daļa) 663

Latvijā apstiprināto Eiropas patentu publikācijas (Patentu likuma 71. panta 2. un 5. daļa) 664

Latvijā apstiprināto Eiropas patentu publikācijas pēc iebilduma (Patentu likuma 71. panta 3. un 5. daļa) 673

Papildu aizsardzības sertifikāti 674

Pieteicēju, izgudrotāju un īpašnieku alfabētiskais rādītājs 676

Izgudrojumu pieteikumu un patentu numuru rādītājs 677

PREČU ZĪMES

Reģistrētās preču zīmes 678

Preču zīmes, kurām pabeigta reģistrācijas procedūra 715

Preču zīmju pieteikumu numerācijas rādītājs 716

Preču zīmju īpašnieku rādītājs 717

Preču zīmju rādītājs pēc preču un pakalpojumu klasēm 718

DIZAINPARAUGI

Reģistrētie dizainparaugi 720

GROZĪJUMI REĢISTROS

Grozījumi Patentu reģistrā 725

Grozījumi Dizainparaugu reģistrā 727

Grozījumi Preču zīmju reģistrā 727

C O N T E N T S

INVENTIONS

Publication of Patent Applications 660

Publication of Invention Patents 662

Publication of European Patent Applications in Latvia (Patent Law, Article 70, Paragraph 2) 663

Publication of European Patents Validated in Latvia (Patent Law, Article 71, Paragraphs 2 and 5) 664

Publication of European Patents Validated in Latvia after Opposition Procedure (Patent Law, Article 71, Paragraphs 3 and 5) 673

Supplementary Protection Certificates 674

Name Index of Applicants, Inventors and Owners 676

Application and Patent Number Index of Inventions 677

TRADEMARKS

Registered Trademarks 678

Trademarks for which Registration Procedure has been Completed 715

Application Number Index of Trademarks 716

Name Index of Trademark Owners 717

Trademark Registrations Listed by Classes of Goods and Services 718

INDUSTRIAL DESIGNS

Registered Industrial Designs 720

CHANGES IN THE REGISTERS

Changes in the Patent Register 725

Changes in the Industrial Designs Register 727

Changes in the Trademarks Register 727

Publikācijas par patenta pieteikumiem ir sakārtotas Starptautiskās patentu klasifikācijas (IPC) indeksu kārtībā. Starp svītrām ir izdalītas klases, kuras šim patentam nav pamatklase un, kur kreisajā pusē pēc uzrādītās klases izceltā šriftā uzrādīts patenta numurs, uz kuru attiecas šī klase, kā arī labajā pusē pamatklases indekss. Patentu publikācijas sakārtotas dokumentu numuru kārtībā.

Publikācija satur bibliogrāfiskos datus, patenta apraksta kopsavilkumu, kā arī zīmējumu, ja tas ir pieminēts kopsavilkumā.

Tālāk ir paskaidroti Starptautisko standartu numerācijas (INID) kodi.

(11) **Patenta numurs**
Number of the patent
(51) **Starptautiskās patentu klasifikācijas indekss**
International Patent Classification
(21) Pieteikuma numurs, papildu aizsardzības sertifikāta numurs
Application number, SPC number
(22) Pieteikuma datums
Date of filing the application
(41) Datums, no kura iespējama iepazīšanās vai kopijas izsniegšana patenta dokumentam, kuram **nav veikta ekspertīze** un kuram pirms šī datuma nav izsniegts patents
Date of making available to the public by viewing, or copying on request, an **unexamined** patent document, on which no grant has taken place on or before the said date
(43) Datums, kurā tipogrāfiskā vai kādā citā veidā publicēts patenta dokuments, kuram nav veikta ekspertīze un kuram pirms šī datuma nav izsniegts patents, **un kuram ir veikts patentmeklējums**
Date of making available to the public by printing or similar process of an unexamined document, on which no grant has taken place on or before the said date, **and for which the patent search is available**
(45) Datums, kad patenta dokuments, kura piešķiršana ir notikusi šajā vai agrākā datumā, publicēts tipogrāfiskā vai kādā citā veidā
Date of making available to the public by printing or similar process of a patent document on which grant has taken place on or before the said date
(62) Agrākā pieteikuma, no kura šis pieteikums ir izdalīts, numurs un iesniegšanas datums
Number and filing date of the earlier application from which the present patent document has been divided up
(31) Prioritātes pieteikuma(-u) numurs(-i)
Number(-s) assigned to priority application(-s)
(32) Prioritātes pieteikuma(-u) datums(-i)
Date(-s) of filing of priority application(-s)
(33) Prioritātes pieteikuma(-u) valsts identifikācijas kods(-i)
Identification code(-s) of the country of priority application(-s)
(86) Reģionālā vai PCT pieteikuma numurs, saņemšanas datums
Application number, filing date of regional or PCT application
(87) Reģionālā vai PCT pieteikuma publikācijas numurs, publikācijas datums
Publication number, publication date of regional or PCT application
(71) Pieteicējs(-i), adrese, valsts kods
Name(-s) and address of applicant(-s), country code
(72) Izgudrotāja(-u) vārds, uzvārds, valsts kods(-i)
Name(-s) of inventor(-s), country code
(73) Patenta īpašnieks(-i), adrese, valsts kods
Name(-s) and address of grantee(-s), country code
(74) Patentpilnvarnieks vai pārstāvis, adrese
Name and address of attorney or agent
(54) **Izgudrojuma nosaukums**
Title of the invention
(57) Kopsavilkums vai pretenzijas
Abstract or claims
(92) Ārstniecības līdzekļa reģistrācijas apliecības numurs un izsniegšanas datums Latvijā
Number and date of marketing authorization in Latvia
(93) Ārstniecības līdzekļa reģistrācijas apliecības numurs un paziņošanas datums Eiropas Savienībā / Eiropas Ekonomikas zonā
Number and date of marketing authorization in the European Union / European Economic Area
(94) Papildu aizsardzības sertifikāta darbības termiņš
Duration of the SPC
(95) Ar pamatpatentu aizsargātā produkta nosaukums
The product protected by the basic patent
(96) Pamatpatenta pieteikuma numurs, pieteikuma datums
Number and date of patent application
(97) Pamatpatenta numurs, publikācijas datums
Number and date of the grant of basic patent

Izgudrojumu pieteikumu publikācijas

(Patentu likuma 35. panta pirmā un ceturtā daļa)

A sekcija

(51) **A61K 31/00** (11) **16069 A**
(21) LVP2025000034 (22) 24.04.2025
(41) 20.11.2026
(71) GLOBAL LUX, SIA; Rūpnīcu iela 5, Olaine, Olaines nov., LV-2114, LV
(72) Mahendra JOSHI (IN),
Ashish MADAN (IN),
Phani Kumar VAKA (IN),
Trinadh IMMANNI (IN),
Pravin Ekanath PATIL (IN),
Ashishkumar Bipinbhai MAKWANA (IN)
(74) Armands VJATERS; Rūpnīcu iela 5, Olaine, Olaines nov., LV-2114, LV
(54) **ELACESTRANTA FARMACEITISKĀS KOMPOZĪCIJAS**
PHARMACEUTICAL COMPOSITIONS OF ELACESTRANT

(57) Izgudrojums attiecas uz farmaceitiskām kompozīcijām, kas satur elacestrantu. Galvenā aspektā izgudrojums nodrošina farmaceitiskas kompozīcijas, kas satur elacestrantu un vismaz vienu šķīdības pastiprinātāju. Izgudrojums nodrošina arī procesu farmaceitisku kompozīciju, kas satur elacestrantu, iegūšanai.

The present invention relates to pharmaceutical compositions comprising elacestrant. In a principal aspect, the invention provides pharmaceutical compositions comprising elacestrant and at least one dissolution enhancer. The invention also provides a process to prepare pharmaceutical compositions comprising elacestrant.

(51) **A61K 31/00** (11) **16070 A**
(21) LVP2025000039 (22) 02.05.2025
(41) 20.11.2026
(71) GLOBAL LUX, SIA; Rūpnīcu iela 5, Olaine, Olaines nov., LV-2114, LV
(72) Pramod Bapu PATIL (IN),
Pravin Ekanath PATIL (IN),
Ashishkumar Bipinbhai MAKWANA (IN),
Mahendra JOSHI (IN),
Ashish MADAN (IN),
Phani Kumar VAKA (IN),
Trinadh IMMANNI (IN)
(74) Armands VJATERS; Rūpnīcu iela 5, Olaine, Olaines nov., LV-2114, LV
(54) **KRISTĀLISKĀ DEUKRAVACITINIBA KOMPOZĪCIJAS**
COMPOSITIONS OF CRYSTALLINE DEUCRAVACITINIB

(57) Izgudrojums attiecas uz farmaceitiskām kompozīcijām, kas satur deukravacitinibu kristāliskā formā. Izgudrojums attiecas arī uz mitri granulētām kompozīcijām, kas satur deukravacitinibu kristāliskā formā. Izgudrojums nodrošina arī procesu farmaceitisku kompozīciju, kas satur kristālisku deukravacitinibu, iegūšanai.

The invention relates to pharmaceutical compositions comprising deucravacitinib in the crystalline form. The invention also relates to wet-granulated compositions comprising deucravacitinib in the crystalline form. The invention also provides a process to prepare pharmaceutical compositions comprising crystalline deucravacitinib.

---

(51) **A63H 23/00** (11) **16071 A**
(21) LVP2025000033 (22) 21.04.2025
(43) 20.11.2026
(71) Vladislavs SOSNOVS; Finiera iela 11 - 22, Rīga, LV-1016, LV
(72) Vladislavs SOSNOVS (LV)
(54) **ROTAĻLIETA – ŪDENS VIRPUĻA ĢENERATORS UN TĀ ROTĀCIJAS METODE**
TOY WATER VORTEX GENERATOR AND METHOD FOR ITS ROTATION

(57) Rotaļlieta – ūdens virpuļa ģenerators (TWVG) ir gravitācijas reaktīva hidrauliska ierīce, kas paredzēta plūstoša ūdens virpuļa radīšanai un demonstrēšanai. TWVG sastāv no ūdens rezervuāra (1) ūdens savākšanai un uzglabāšanai, kas piestiprināts pie korpusa (3), kurā ievietots rotors, kas var brīvi griezties ap vertikālo asi (7), un korpusa apakšējā vāka (5), kas notur rotoru iekšpusē.

The Toy Water Vortex Generator (TWVG) is a gravitational reactive hydraulic device designed to create and demonstrate a flowing water vortex. The TWVG consists of a water reservoir (1) for collecting and storing water, attached to a housing (3), inside which a rotor is installed and can rotate around a vertical axis (7), with a bottom cover (5) that holds the rotor inside the housing.

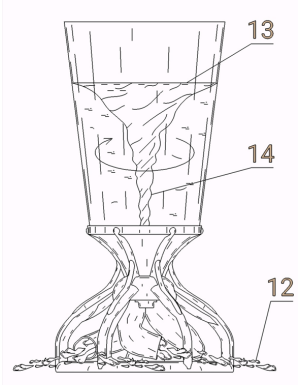

Fig. 1

Izgudrojumu patentu publikācijas

(Patentu likuma 38. panta pirmā daļa)

(51) **C01B 32/158** (11) **15937 B1**
(21) LVP2023000109 (22) 09.11.2023
(41) 20.05.2025
(45) 20.11.2026
(73) LATVIJAS UNIVERSITĀTE; Raiņa bulvāris 19, Rīga, LV-1586, LV
(72) Margarita VOLKOVA (LV),
Raitis SONDORS (LV),
Juris DZELME (LV),
Donāts ERTS (LV),
Jana ANDŽĀNE (LV),
Elmārs SPALVA (LV),
Dāvis GAVARS (LV),
Lāsma BUGOVECKA (LV)
(54) **PAŅĒMIENS TERMOELEKTRISKU METĀLA OKSĪDA-OGLEKĻA NANOCAURULĪŠU HIBRĪDU NANOSTRUKTŪRU IEGŪŠANAI**
TECHNIQUE FOR OBTAINING THERMOELECTRIC METAL OXIDE-CARBON NANOTUBE HYBRID NANOSTRUCTURES

(51) **A61L 27/00** (11) **15996 B1**
C01B 25/00
(21) LVP2024000033 (22) 03.05.2024
(43) 20.11.2025
(45) 20.11.2026
(73) RĪGAS TEHNISKĀ UNIVERSITĀTE; Ķīpsalas iela 6A, Rīga, LV-1048, LV
(72) Rajan CHOUDHARY (LV),
Jānis LOČS (LV),
Kristaps RUBENIS (LV)
(54) **NEPĀRTRAUKTA OKTAKALCIJA FOSFĀTA SINTĒZE**
CONTINUOUS SYNTHESIS OF OCTACALCIUM PHOSPHATE

(51) **C25B 9/00** (11) **16009 B1**
H01M 4/00
(21) LVP2024000049 (22) 02.08.2024
(41) 20.02.2026
(45) 20.11.2026
(73) RĪGAS TEHNISKĀ UNIVERSITĀTE; Ķīpsalas iela 6A, Rīga, LV-1048, LV
(72) Andris ŠUTKA (LV),
Mairis IESALNIEKS (LV),
Mārtiņš VANAGS (LV)
(54) **TRĪS ELEKTRODU SISTĒMA ATSAISTĪTAI ŪDENS ELEKTROLĪZEI SKĀBĀ VIDĒ**
THREE-ELECTRODE SYSTEM FOR DECOUPLED WATER ELECTROLYSIS IN ACIDIC ENVIRONMENT

(51) **B01D 11/04** (11) **16025 B1**
C07D 311/72
(21) LVP2024000079 (22) 16.12.2024
(41) 20.06.2026
(45) 20.11.2026
(73) DĀRZKOPĪBAS INSTITŪTS; Graudu iela 1, Ceriņi, Krimūnu pag., Dobeles nov., LV-3701, LV
(72) Pawel GORNAS (LV),
Inga MIŠINA (LV),
Elvita BONDARENKO (LV),
Dalija SEGLIŅA (LV),
Ieva VALĀTE (LV),
Elise SIPENIECE (LV)
(54) **METODE E VITAMĪNA SAVIENOJUMU IEGUVEI NO *HYPERICUM PERFORATUM***
A METHOD FOR THE EXTRACTION OF VITAMIN E COMPOUNDS FROM *HYPERICUM PERFORATUM*

(51) **F03D 9/18** (11) **16058 B1**
F03D 9/37
(21) LVP2025000025 (22) 18.03.2025
(43) 20.09.2026
(45) 20.11.2026
(73) AERKOM, Sabiedrība ar ierobežotu atbildību zinātniski-tehniskā firma; Miera iela 32, Salaspils, Salaspils nov., LV-2169, LV
SUPREME POWER MANAGEMENT, SIA; Ozolciema iela 18 - 103, Rīga, LV-1058, LV
(72) Ervins BLUMBERGS (LV),
Daniel GOLDENBERG (LV),
Uldis LAURINOVIČS (LV),
Aleksandrs BREITMANIS (LV)
(74) Jevgeņijs FORTŪNA, FORAL Intelektuālā īpašuma aģentūra, SIA; Kalēju iela 14 - 7, Rīga, LV-1050, LV
(54) **SAULES ENERĢIJAS IZMANTOŠANAS SISTĒMA GAISA PLŪSMAS RADĪŠANAI, SILTUMENERĢIJAS UZGLABĀŠANAI UN ELEKTROENERĢIJAS RAŽOŠANAI**
A SYSTEM FOR UTILIZING SOLAR ENERGY TO GENERATE AIRFLOW, STORE THERMAL ENERGY AND PRODUCE ENERGY

(51) **E04G 11/06** (11) **16003 B1**
E04B 2/86
(21) LVP2025000062 (22) 26.06.2025
(41) 20.12.2025
(45) 20.11.2026
(73) RĪGAS TEHNISKĀ UNIVERSITĀTE; Ķīpsalas iela 6A, Rīga, LV-1048, LV
(72) Videvuds-Ārijs LAPSA (LV),
Mārtiņš VILNĪTIS (LV)
(54) **ĀRSIENAS PALIEKOŠAIS VEIDNIS UN TĀ VEIDOŠANAS PAŅĒMIENS**
PERMANENT FORMWORK FOR EXTERNAL WALLS AND CONSTRUCTION PROCESS THEREOF

(51) **F24F 12/00** (11) **16043 B1**
F24F 7/00
(21) LVP2025000087 (22) 30.09.2025
(41) 20.07.2026
(45) 20.11.2026
(31) u 2024 06219 (32) 26.12.2024 (33) UA
(73) LIMITED LIABILITY COMPANY VENTILATION SYSTEMS; 1, Mykhaila Kotsiubynskoho Str., Shevchenkivskyi district, Kyiv, 01054, UA
(72) Oleksandr KLAPISHEVSKYY (UA),
Anatoliy TSOMYK (UA)
(74) Jevgeņija GAINUTDINOVA, METIDA, SIA; Lāčplēša iela 27 - 4, Rīga, LV-1011, LV
(54) **SILTUMA ATGŪŠANAS GAISA APSTRĀDES IEKĀRTA**
HEAT RECOVERY AIR HANDLING UNIT

Eiropas patentu pieteikumu publikācijas Latvijā

(Patentu likuma 70. panta otrā daļa)

(51) **A61K 9/20** (11) **4777083 T1**
A61K 31/132
A61P 3/00
(21) 25800435.7 (22) 07.11.2025
(43) 22.07.2026
(71) Orphalan S.A.; 226 boulevard Voltaire, 75011 Paris, FR
(72) AMIN, Naseem (GB)
(74) Jevgeņija GAINUTDINOVA, METIDA, SIA; Lāčplēša iela 27 - 4, Rīga, LV-1011, LV

(54) **PREPARĀTS, KAS SATUR TRIETILĒNTETRAMĪNA TETRAHIDROHLORĪDU**
FORMULATION COMPRISING TRIETHYLENETETRAMINE TETRAHYDROCHLORIDE

(57) 1. Tabletes zāļu forma, kas satur:
trietilēntetramīna tetrahidrohlorīdu daudzumā no 60 līdz 95 masas %; un
pirmo smērvielu daudzumā no 0,1 līdz 10 masas %;
kur masas % daudzumi attiecas uz kopējo tabletes masu.

2. Tabletes zāļu forma saskaņā ar 1. pretenziju, kas satur no 70 līdz 95 masas % trietilēntetramīna tetrahidrohlorīda, vēlams, kas satur no 80 līdz 95 masas % trietilēntetramīna tetrahidrohlorīda, vēlamāk, kas satur no 80 līdz 90 masas % trietilēntetramīna tetrahidrohlorīda, īpaši vēlams, kas satur no 80 līdz 85 masas % trietilēntetramīna tetrahidrohlorīda.

3. Tabletes zāļu forma saskaņā ar 1. vai 2. pretenziju, kur trietilēntetramīna tetrahidrohlorīds satur ne vairāk kā 50 masas % A formas trietilēntetramīna tetrahidrohlorīda un vismaz 50 masas % B formas trietilēntetramīna tetrahidrohlorīda, kur masas % attiecas uz trietilēntetramīna tetrahidrohlorīda kopējo daudzumu tabletes zāļu formā.

4. Tabletes zāļu forma saskaņā ar jebkuru no iepriekšējām pretenzijām, kas satur no 70 līdz 95 masas %, vēlams, no 80 līdz 95 masas %, vēl vēlamāk, no 80 līdz 90 masas %, īpaši vēlams, no 80 līdz 85 masas % B formas trietilēntetramīna tetrahidrohlorīda.

5. Tabletes zāļu forma saskaņā ar jebkuru no iepriekšējām pretenzijām, kur pirmā smērviela ir izvēlēta no taukskābes vai tās atvasinājuma, virsmaktīvās vielas, neorganiska materiāla vai polimēra.

6. Tabletes zāļu forma saskaņā ar jebkuru no iepriekšējām pretenzijām, kur:
(a) pirmā smērviela ir izvēlēta no talka un magnija alumosilikāta, neobligāti, kur tabletes zāļu forma satur pirmo smērvielu daudzumā no 0,1 līdz 10 masas %; vai
(b) pirmā smērviela ir izvēlēta no stearīnskābes, metāla stearāta, nātrija benzoāta, poli(etilēnoksīda) un poli(propilēnoksīda) kopolimēra, polietilēnglikola, nātrija dodecilsulfāta un augu eļļas, neobligāti, kur tabletes zāļu forma satur pirmo smērvielu daudzumā no 0,1 līdz 5 masas %.

7. Tabletes zāļu forma saskaņā ar jebkuru no 1. līdz 6. pretenzijai, kur pirmā smērviela ir metāla stearāts; neobligāti, kur
(a) metāla stearāts ir viens vai vairāki, kas izvēlēti no magnija stearāta, kalcija stearāta un cinka stearāta; un papildus neobligāti, kur metāla stearāts ir magnija stearāts; un/vai
(b) tabletes zāļu forma satur pirmo smērvielu daudzumā no 0,1 līdz 0,3 masas %.

8. Tabletes zāļu forma saskaņā ar jebkuru no 1. līdz 6. pretenzijai, kur pirmā smērviela ir magnija stearāts un kur tabletes zāļu forma satur no 0,7 līdz 2,0 mg magnija stearāta.

9. Tabletes zāļu forma saskaņā ar jebkuru no iepriekšējām pretenzijām, kas papildus satur vienu vai vairākas pildvielas daudzumā no 5 līdz 39,9 masas %, neobligāti no 5 līdz 29,9 masas %, attiecībā pret kopējo tabletes masu, un vienu vai vairākas citas palīgvielas daudzumā no 0 līdz 10 masas % attiecībā pret kopējo tabletes masu.

10. Tabletes zāļu forma saskaņā ar 9. pretenziju, kur viena vai vairākas pildvielas ietver mannītu, laktozi, celulozi, mikrokristālisku celulozi, kalcija karbonātu, sorbitolu un/vai cieti, neobligāti, kur viena vai vairākas pildvielas ietver mannītu.

11. Tabletes zāļu forma saskaņā ar 9. vai 10. pretenziju, kas satur no 5 līdz 15 masas % vienu vai vairākas pildvielas, neobligāti no 9 līdz 15 masas % vienu vai vairākas pildvielas.

12. Tabletes zāļu forma saskaņā ar 1. pretenziju, kas sastāv no:
(a) 70 līdz 95 masas % trietilēntetramīna tetrahidrohlorīda;
0,1 līdz 0,3 masas % magnija stearāta;
5 līdz 29,9 masas % mannīta; un
0 līdz 10 masas % vienas vai vairākām papildu palīgvielām,
kur masas % daudzumi attiecas uz kopējo tabletes masu; vai
(b) 80 līdz 90 masas % trietilēntetramīna tetrahidrohlorīda;
0,2 līdz 0,3 masas % magnija stearāta;
5 līdz 15 masas % mannīta; un
0 līdz 10 masas % vienas vai vairākām papildu palīgvielām,
kur masas % daudzumi attiecas uz kopējo tabletes masu; vai
(c) 80 līdz 85 masas % trietilēntetramīna tetrahidrohlorīda;
0,2 līdz 0,3 masas % magnija stearāta;
9 līdz 15 masas % mannīta; un
0 līdz 10 masas % vienas vai vairākām papildu palīgvielām,
kur masas % daudzumi attiecas uz kopējo tabletes masu.

13. Tabletes zāļu forma saskaņā ar jebkuru no 9. līdz 12. pretenzijai, kur viena vai vairākas papildu palīgvielas ir izvēlētas no viena vai vairākiem stabilizatoriem; vienas vai vairākām otrajām smērvielām; un/vai vienas vai vairākām plēves pārklājuma palīgvielām; neobligāti, kur viena vai vairākas otrās smērvielas ir gliceroldibehenāts un/vai viens vai vairāki stabilizatori ir koloidālais silīcija dioksīds.

14. Tabletes zāļu forma saskaņā ar 13. pretenziju, kur tablete satur vienu vai vairākas otrās smērvielas daudzumā no 0,5 līdz 2,5 masas % attiecībā pret kopējo tabletes masu; un/vai tablete satur vienu vai vairākus stabilizatorus daudzumā no 0,1 līdz 0,5 masas % attiecībā pret kopējo tabletes masu; un/vai tablete ir apvalkota tablete un satur vienu vai vairākas plēves pārklājuma palīgvielas daudzumā no 0,1 līdz 7,5 masas % attiecībā pret kopējo tabletes masu.

15. Tabletes zāļu forma saskaņā ar jebkuru no iepriekšējām pretenzijām, kur:
(a) tablete ir dalāma tablete; un/vai
(b) tabletes cietība ir no 300 līdz 360 N, neobligāti no 300 līdz 310 N; un/vai
(c) tabletes irdenums ir mazāks par 0,15 %; un/vai
(d) tabletes sadalīšanās laiks ir mazāks par 5 minūtēm.

16. Tabletes zāļu forma saskaņā ar jebkuru no iepriekšējām pretenzijām izmantošanai Vilsona slimības profilaksē vai ārstēšanā indivīdam, neobligāti, kur zāļu forma indivīdam tiek ievadīta vienu reizi dienā.

Latvijā apstiprināto Eiropas patentu publikācijas

(Patentu likuma 71. panta otrā un piektā daļa)

(51) **A01N 43/54** (11) **3102035 T1**
A01N 43/653
A01N 43/84
A01N 47/38
A01N 55/00
A01P 3/00
(21) 14877100.9 (22) 30.12.2014
(43) 14.12.2016
(45) 24.06.2026
(31) 201361922616 P (32) 31.12.2013 (33) US
201361922630 P 31.12.2013 US
201361922640 P 31.12.2013 US
(86) US2014072745 30.12.2014
(87) WO2015103259 09.07.2015
(73) ADAMA AGRICULTURAL SOLUTIONS LTD.; 1 Golan St., POB 298, Airport City 7015103, IL
(72) OWEN, John, W. (US),
YAO, Chenglin (US),
LORSBACH, Beth (US)
(74) Ināra ŠMĪDEBERGA, Aģentūra INTELS Latvija, SIA; Plostnieku iela 42, Rīga, LV-1063, LV
(54) **SINERĢISKI FUNGICĪDU MAISĪJUMI SĒNĪŠU APKAROŠANAI GRAUDAUGOS**
SYNERGISTIC FUNGICIDAL MIXTURES FOR FUNGAL CONTROL IN CEREALS

---

(51) **A61K 47/50** (11) **3400018 T1**
(21) 17700782.0 (22) 05.01.2017
(43) 14.11.2018
(45) 26.08.2026
(31) 16150628 (32) 08.01.2016 (33) EP
16179289 13.07.2016 EP
16191461 29.09.2016 EP
(86) EP2017050213 05.01.2017
(87) WO2017118700 13.07.2017
(73) Ascendis Pharma Growth Disorders A/S; Tuborg Boulevard 12, 2900 Hellerup, DK
(72) SPROGØE, Kennett (DK),
RAU, Harald (DE),
BERNHARD, Ana (DE),
HERSEL, Ulrich (DE),
CLEEMANN, Felix (DE),
WEGGE, Thomas (DE)
(74) Anna TIMOFEJEVA, AAA LAW LATVIA, SIA; Citadeles iela 12, Rīga, LV-1010, LV
(54) **KONTROLĒTAS IZDALĪŠANĀS CNP AGONISTI AR PALIELINĀTU NEP STABILITĀTI**
CONTROLLED-RELEASE CNP AGONISTS WITH INCREASED NEP STABILITY

---

(51) **A61K 38/17** (11) **3538128 T1**
C07K 14/705
C12N 9/12
C07K 14/71
A61P 3/00
A61K 38/00
C12P 21/02
(21) 17870560.4 (22) 09.11.2017
(43) 18.09.2019
(45) 01.07.2026
(31) 201662420476 P (32) 10.11.2016 (33) US
201762531943 P 13.07.2017 US
(86) US2017060960 09.11.2017
(87) WO2018089706 17.05.2018
(73) Keros Therapeutics, Inc.; 1050 Waltham Street, Suite 302, Lexington, MA 02421, US
(72) SEEHRA, Jasbir, S. (US),
LACHEY, Jennifer (US)
(74) Jevgeņija GAINUTDINOVA, METIDA, SIA; Lāčplēša iela 27 - 4, Rīga, LV-1011, LV
(54) **AKTIVĪNA IIA TIPA RECEPTORA VARIANTI UN TO IZMANTOŠANAS PAŅĒMIENI**
ACTIVIN RECEPTOR TYPE IIA VARIANTS AND METHODS OF USE THEREOF

---

(51) **A61P 3/00** (11) **3538560 T1**
C07K 14/475
A61P 25/00
C12N 15/62
C07K 19/00
C07K 14/47
(21) 17870175.1 (22) 09.11.2017
(43) 18.09.2019
(45) 08.04.2026
(31) 201662420480 P (32) 10.11.2016 (33) US
(86) US2017060953 09.11.2017
(87) WO2018089702 17.05.2018
(73) Keros Therapeutics, Inc.; 99 Hayden Avenue, Suite 120 (Bldg. E), Lexington, MA 02421, US
(72) SEEHRA, Jasbir, S. (US),
LACHEY, Jennifer (US)
(74) Anna TIMOFEJEVA, AAA LAW LATVIA, SIA; Citadeles iela 12, Rīga, LV-1010, LV
(54) **GDNF SAPLUDINĀTI POLIPEPTĪDI UN TO LIETOŠANAS METODES**
GDNF FUSION POLYPEPTIDES AND METHODS OF USE THEREOF

---

(51) **A61K 39/00** (11) **3630824 T1**
A61P 11/00
A61P 17/00
A61P 11/06
A61K 39/395
C07K 16/24
(21) 18732488.4 (22) 24.05.2018
(43) 08.04.2020
(45) 22.04.2026
(31) 201762511441 P (32) 26.05.2017 (33) US
(86) IB2018053683 24.05.2018
(87) WO2018215964 29.11.2018
(73) GlaxoSmithKline Intellectual Property Development Limited; GSK Medicines Research Centre, Gunnels Wood Road, Stevenage SG1 2NY, GB
(72) GRANT, Steven (GB),
AKINSEYE, Chika (GB),
BHINDER, Tejinder (GB),
HOOK, Laura (GB),
LEWIS, Alan Peter (GB),
ORECCHIA, Martin (GB)
(74) Anna TIMOFEJEVA, AAA LAW LATVIA, SIA; Citadeles iela 12, Rīga, LV-1010, LV
(54) **BIOFARMACEITISKAS KOMPOZĪCIJAS UN SAISTĪTĀS METODES**
BIOPHARMACEUTICAL COMPOSITIONS AND RELATED METHODS

---

(51) **A61K 31/53** (11) **3638245 T1**
A61P 35/00
(21) 18737086.1 (22) 12.06.2018
(43) 22.04.2020
(45) 13.05.2026

(31) 201762518565 P (32) 12.06.2017 (33) US
(86) US2018037062 12.06.2018
(87) WO2018231796 20.12.2018
(73) Les Laboratoires Servier; 50 rue Carnot, 92284 Suresnes Cedex, FR
(72) MURTIE, Joshua (US),
NAGARAJA, Nelamangala (US),
NICOLAY, Brandon (US),
SCHENKEIN, David (US),
YEN, Katharine (US)
(74) Anna TIMOFEJEVA, AAA LAW LATVIA, SIA; Citadeles iela 12, Rīga, LV-1010, LV
(54) **SMADZEŅU AUDZĒJU ĀRSTĒŠANAS METODES, LIETOJOT KOMBINĒTO TERAPIJU**
METHODS OF TREATING BRAIN TUMORS USING COMBINATION THERAPY

---

(51) **A61K 31/496** (11) **3681503 T1**
A61K 31/497
A61K 31/506
A61P 35/00
(21) 18779460.7 (22) 11.09.2018
(43) 22.07.2020
(45) 08.07.2026
(31) 201762557520 P (32) 12.09.2017 (33) US
(86) IB2018056945 11.09.2018
(87) WO2019053595 21.03.2019
(73) Novartis AG; Lichtstrasse 35, 4056 Basel, CH
(72) COOKE, Vesselina (US),
VISSER, Michael Scott (US),
WYLIE, Andrew (US),
YERRAMILLI-RAO, Padmaja (US),
ZHU, Xu (US)
(74) Jevgeņija GAINUTDINOVA, METIDA, SIA; Lāčplēša iela 27 - 4, Rīga, LV-1011, LV
(54) **PROTEĪNKINĀZES C INHIBITORI UVEĀLAS MELANOMAS ĀRSTĒŠANAI**
PROTEIN KINASE C INHIBITORS FOR TREATMENT OF UVEAL MELANOMA

---

(51) **C07D 471/04** (11) **3697787 T1**
A61K 31/437
A61K 31/519
C07D 487/04
C07D 201/00
A61P 3/00
A61P 25/00
A61P 35/00
(21) 18869085.3 (22) 17.10.2018
(43) 26.08.2020
(45) 02.09.2026
(31) 20170135515 (32) 18.10.2017 (33) KR
(86) KR2018012270 17.10.2018
(87) WO2019078619 25.04.2019
(73) HK inno.N Corporation; 239 Osongsaengmyeong 2-ro, Osong-eup, Heungdeok-gu, Cheongju-si, Chungcheongbuk-do 28158, KR
(72) LEE, Hyuk Woo (KR),
JI, Mi Kyung (KR),
KIM, Seung Chan (KR),
YU, Ha Na (KR),
JUNG, Soo Yeon (KR),
PARK, Ji-Yeon (KR),
LEE, Ye-Lim (KR),
LEE, Ho-Youl (KR),
KI, So Young (KR),
KIM, Dongkyu (KR),
KIM, Myeongjoong (KR)
(74) Jevgeņija GAINUTDINOVA, METIDA, SIA; Lāčplēša iela 27 - 4, Rīga, LV-1011, LV
(54) **PIROLO[2,3-B]PIRIDĪNA UN IMIDAZO[4,5-B]PIRIDĪNA SAVIENOJUMI KĀ PROTEĪNKINĀZES INHIBITORI**
PYRROLO[2,3-B]PYRIDINE AND IMIDAZO[4,5-B]PYRIDINE COMPOUNDS AS A PROTEIN KINASE INHIBITORS

---

(51) **A61K 31/232** (11) **3700518 T1**
A61K 31/366
A61K 31/40
A61K 31/505
A61K 45/06
A61K 47/06
A61P 9/10
A61K 31/202
A61P 9/00
(21) 19864879.2 (22) 22.04.2019
(43) 02.09.2020
(45) 13.05.2026
(31) 201862735670 P (32) 24.09.2018 (33) US
201862735680 P 24.09.2018 US
201862758387 P 09.11.2018 US
201962813888 P 05.03.2019 US
201962818514 P 14.03.2019 US
(86) US2019028553 22.04.2019
(87) WO2020068163 02.04.2020
(73) Amarin Pharmaceuticals Ireland Limited; 88 Harcourt Street, Dublin 2, D02 DK18, IE
(72) SONI, Paresh (US)
(74) Aleksandra FORTŪNA, FORAL Intelektuālā īpašuma aģentūra, SIA; Kalēju iela 14 - 7, Rīga, LV-1050, LV
(54) **PAŅĒMIENI SIRDS UN ASINSVADU TRAUCĒJUMU RISKA SAMAZINĀŠANAI INDIVĪDAM, IZMANTOJOT KOMPOZĪCIJU, KAS SATUR IKOZAPENTA ETILU**
METHODS OF REDUCING THE RISK OF CARDIOVASCULAR EVENTS IN A SUBJECT WITH A COMPOSITION COMPRISING ICOSAPENT ETHYL

---

(51) **A61K 39/395** (11) **3793606 T1**
A61K 45/06
C07K 16/28
C07K 16/30
A61K 31/454
A61K 31/69
A61K 39/00
(21) 19803950.5 (22) 15.05.2019
(43) 24.03.2021
(45) 29.04.2026
(31) 201862672222 P (32) 16.05.2018 (33) US
201862736804 P 26.09.2018 US
201962842080 P 02.05.2019 US
(86) IB2019054034 15.05.2019
(87) WO2019220369 21.11.2019
(73) Janssen Biotech, Inc.; 800/850 Ridgeview Drive, Horsham, PA 19044, US
Stichting Amsterdam UMC; De Boelelaan 1117, 1081 HV Amsterdam, NL
(72) ADAMS, Homer (US),
GAUDET, Francois (US),
FRERICHS, Kris (NL),
VAN DE DONK, Niels (NL),
VERKLEIJ, Christie C.P.M. (NL)
(74) Jevgeņija GAINUTDINOVA, METIDA, SIA; Lāčplēša iela 27 - 4, Rīga, LV-1011, LV
(54) **PAŅĒMIENI VĒŽA ĀRSTĒŠANAI UN T ŠŪNAS PĀRORIENTĒJOŠU TERAPEITISKO LĪDZEKĻU EFEKTIVITĀTES UZLABOŠANAI**
METHODS OF TREATING CANCERS AND ENHANCING EFFICACY OF T CELL REDIRECTING THERAPEUTICS

---

(51) **G08B 13/12** (11) **3853827 T1**
G06F 21/86
G06F 7/58
H04L 9/08
(21) 19773151.6 (22) 16.09.2019
(43) 28.07.2021
(45) 20.05.2026
(31) 201815275 (32) 19.09.2018 (33) GB
(86) GB2019052598 16.09.2019
(87) WO2020058686 26.03.2020
(73) Blueskytec Ltd; Unit A Eveleigh Waterside West, Spring Gardens Road, Bath, Banes BA2 6FL, GB
(72) MOBLEY, Christopher (GB)
(74) Anna TIMOFEJEVA, AAA LAW LATVIA, SIA; Citadeles iela 12, Rīga, LV-1010, LV
(54) **ELEKTRONISKA PRETVILTOJUMU IERĪCE**
ELECTRONIC ANTI-TAMPER DEVICE

---

(51) **C12N 15/864** (11) **3854878 T1**
A61K 48/00
(21) 21161090.2 (22) 03.10.2008
(43) 28.07.2021
(45) 10.06.2026
(31) 07301435 (32) 05.10.2007 (33) EP
(73) Genethon; 1 bis rue de l'Internationale, 91000 Evry, FR
Centre National de la Recherche Scientifique; 3, rue Michel Ange, 75016 Paris, FR
(72) BARKATS, Martine (FR)
(74) Anna TIMOFEJEVA, AAA LAW LATVIA, SIA; Citadeles iela 12, Rīga, LV-1010, LV
(54) **PLAŠA GĒNU PIEGĀDE MOTORAJIEM NEIRONIEM, LIETOJOT AAV VEKTORU PERIFĒRĀS INJEKCIJAS**
WIDESPREAD GENE DELIVERY TO MOTOR NEURONS USING PERIPHERAL INJECTION OF AAV VECTORS

---

(51) **A61K 31/343** (11) **3890722 T1**
A61P 13/12
A61P 17/00
A61K 45/06
(21) 19891796.5 (22) 05.12.2019
(43) 13.10.2021
(45) 01.07.2026
(31) 201862776251 P (32) 06.12.2018 (33) US
(86) US2019064785 05.12.2019
(87) WO2020118114 11.06.2020
(73) Arthrosi Therapeutics, Inc.; 9855 Towne Centre Drive, Suite 200, San Diego, CA 92121, US
(72) YAN, Shunqi (US),
YEH, Litain (US),
YAN, Rongzi (US)
(74) Artūrs KRASTIŅŠ, Aģentūra TRIA ROBIT, SIA; Vīlandes iela 5 - 2, Rīga, LV-1010, LV
(54) **BENZBROMARONA 4,5,6,7-TETRADEITEROANALOGA LIETOŠANA PODAGRAS VAI HIPERURIKĒMIJAS ĀRSTĒŠANAI VAI NOVĒRŠANAI**
USE OF A 4,5,6,7-TERTRADEUTERO ANALOG OF BENZBROMARONE FOR TREATING OR PREVENTING GOUT OR HYPERURICEMIA

---

(51) **F04D 25/12** (11) **3901467 T1**
F04D 29/54
F04D 29/42
F04D 29/70
(21) 19899590.4 (22) 20.11.2019
(43) 27.10.2021
(45) 24.06.2026
(31) 201831268 (32) 21.12.2018 (33) ES
(86) ES2019070793 20.11.2019
(87) WO2020128123 25.06.2020
(73) Soler & Palau Research, S.L.; c/Llevant, 4-Pol. Ind. Llevant, 08150 Parets del Vallés (Barcelona), ES
(72) BACH-ESTEVE BURCH, Albert (ES)
(74) Artūrs KRASTIŅŠ, Aģentūra TRIA ROBIT, SIA; Vīlandes iela 5 - 2, Rīga, LV-1010, LV
(54) **DUBULTĀS IEPLŪDES GAISA NOSŪCĒJS**
DOUBLE-INLET AIR EXTRACTOR

---

(51) **C07K 16/24** (11) **3958897 T1**
A61P 1/00
(21) 20724301.5 (22) 15.04.2020
(43) 02.03.2022
(45) 06.05.2026
(31) 201962836910 P (32) 22.04.2019 (33) US
(86) US2020028273 15.04.2020
(87) WO2020219314 29.10.2020
(73) Eli Lilly and Company; Lilly Corporate Center, Indianapolis, IN 46285, US
(72) FRIEDRICH, Stuart William (US),
POLLACK, Paul Frederick (US),
TUTTLE, Jay Lawrence (US)
(74) Artūrs KRASTIŅŠ, Aģentūra TRIA ROBIT, SIA; Vīlandes iela 5 - 2, Rīga, LV-1010, LV
(54) **MIRIKIZUMABS IZMANTOŠANAI KRONA SLIMĪBAS ĀRSTĒŠANAS PAŅĒMIENĀ**
MIRIKIZUMAB FOR USE IN A METHOD OF TREATING CROHN'S DISEASE

---

(51) **C07D 491/107** (11) **4041737 T1**
A61P 25/00
A61K 31/454
A61K 31/506
(21) 20793461.3 (22) 07.10.2020
(43) 17.08.2022
(45) 22.07.2026
(31) 201962912986 P (32) 09.10.2019 (33) US
(86) IB2020059431 07.10.2020
(87) WO2021070091 15.04.2021
(73) Novartis AG; Lichtstrasse 35, 4056 Basel, CH
(72) CALHOUN, Amy (US),
CHEN, Xin (US),
GARDINIER, Kevin Matthew (US),
HALL, Edward Charles (US),
JENDZA, Keith (US),
LABBE-GIGUERE, Nancy (US),
NEEF, James (US),
PALACIOS, Daniel Steven (US),
QIAN, Ming (US),
SHULTZ, Michael David (US),
THOMSON, Christopher G. (US),
WANG, Kate Yaping (US),
YANG, Fan (US)
(74) Baiba KRAVALE, Patentu birojs "ALFA-PATENTS", SIA; Ēvalda Valtera iela 46 - 65, Rīga, LV-1021, LV
(54) **5-OKSA-2-AZASPIRO[3.4]OKTĀNA ATVASINĀJUMI KĀ M4 AGONISTI**
5-OXA-2-AZASPIRO[3.4]OCTANE DERIVATIVES AS M4 AGONISTS

---

(51) **A61K 31/4985** (11) **4072554 T1**
C07D 403/10
C07D 471/16
A61P 25/18
A61K 45/06
A61P 25/00
A61P 25/28
C07D 519/00

(21) 20897811.4 (22) 10.12.2020
(43) 19.10.2022
(45) 02.09.2026
(31) 201962946568 P (32) 11.12.2019 (33) US
(86) US2020064338 10.12.2020
(87) WO2021119334 17.06.2021
(73) Intra-Cellular Therapies, Inc.; 135 Route 202/206, Suite 6, Bedminster, NJ 07921, US
(72) LI, Peng (US),
DAVIS, Robert E. (US),
VANOVER, Kimberly (US)
(74) Jevgeņija GAINUTDINOVA, METIDA, SIA; Lāčplēša iela 27 - 4, Rīga, LV-1011, LV
(54) **HETEROCIKLISKS SAVIENOJUMS AR FORMULU (I) UN TĀ IZMANTOŠANA CENTRĀLĀS NERVU SISTĒMAS TRAUCĒJUMU VAI SIRDS SLIMĪBU ĀRSTĒŠANĀ VAI PROFILAKSĒ**
HETEROCYCLIC COMPOUND OF FORMULA I AND ITS USE IN THE TREATMENT OR PROPHYLAXIS OF A CENTRAL NERVOUS SYSTEM DISORDER OR CARDIAC DISORDER

---

(51) **C07K 16/30** (11) **4087879 T1**
A61K 47/68
(21) 21717562.9 (22) 11.03.2021
(43) 16.11.2022
(45) 06.05.2026
(31) 202062991077 P (32) 18.03.2020 (33) US
(86) IL2021050269 11.03.2021
(87) WO2021186427 23.09.2021
(73) Biomodifying LLC; 601 Rockford Road, Silver Spring, Maryland 20902, US
Ramot at Tel-Aviv University Ltd.; P.O. Box 39296, Tel-Aviv 6139201, IL
(72) RUBINSTEIN, Daniel (US),
WRESCHNER, Daniel (IL)
(74) Anna TIMOFEJEVA, AAA LAW LATVIA, SIA; Citadeles iela 12, Rīga, LV-1010, LV
(54) **ANTI-MUC1-SEA ANTIVIELAS**
ANTI-MUCI-SEA ANTIBODIES

---

(51) **A61K 9/16** (11) **4117638 T1**
A61K 9/20
A61K 9/28
A61K 31/472
A61P 1/06
A61P 1/16
A61P 13/06
A61P 13/10
A61P 13/12
A61P 15/02
(21) 21718645.1 (22) 09.03.2021
(43) 18.01.2023
(45) 06.05.2026
(31) 202011010072 (32) 09.03.2020 (33) IN
(86) IB2021051942 09.03.2021
(87) WO2021181262 16.09.2021
(73) Drotastar LLC; 16192 Coastal Highway, Lewes, County of Sussex, DE 19958, US
(72) BERLIA, Sushma Paul (IN),
BERLIA, Nishant (IN),
SINGH, Gurvinder (IN),
BHANDARI, Sunder Singh (IN),
DIWAN, Anupama (IN)
(74) Jevgeņija GAINUTDINOVA, METIDA, SIA; Lāčplēša iela 27 - 4, Rīga, LV-1011, LV
(54) **KONTROLĒTAS IZDALĪŠANĀS KOMPOZĪCIJAS, KAS SATUR DROTAVERĪNU VAI TĀ SĀLI**
CONTROLLED RELEASE FORMULATIONS COMPRISING DROTAVERINE OR SALT THEREOF

---

(51) **C07D 413/04** (11) **4168404 T1**
A01N 43/88
A01N 43/58
(21) 21732892.1 (22) 16.06.2021
(43) 26.04.2023
(45) 09.09.2026
(31) 20180713 (32) 18.06.2020 (33) EP
(86) EP2021066190 16.06.2021
(87) WO2021255071 23.12.2021
(73) Bayer Aktiengesellschaft; Kaiser-Wilhelm-Allee 1, 51373 Leverkusen, DE
(72) GEIST, Julie (FR),
MONTAGNE, Cyril (FR),
NICOLAS, Lionel (FR),
TSUCHIYA, Tomoki (FR),
THOMAS, Vincent (FR),
LOQUE, Dominique (CH)
(74) Jevgeņija GAINUTDINOVA, METIDA, SIA; Lāčplēša iela 27 - 4, Rīga, LV-1011, LV
(54) **3-(PIRIDAZIN-4-IL)-5,6-DIHIDRO-4H-1,2,4-OKSADIAZĪNA ATVASINĀJUMI KĀ FUNGICĪDI KULTŪRAUGU AIZSARDZĪBAI**
3-(PYRIDAZIN-4-YL)-5,6-DIHYDRO-4H-1,2,4-OXADIAZINE DERIVATIVES AS FUNGICIDES FOR CROP PROTECTION

---

(51) **A61K 47/68** (11) **4183421 T1**
A61K 47/54
C07K 16/32
A61P 35/00
C07B 59/00
(21) 21855628.0 (22) 13.08.2021
(43) 24.05.2023
(45) 03.06.2026
(31) 202010814877 (32) 13.08.2020 (33) CN
(86) CN2021112462 13.08.2021
(87) WO2022033578 17.02.2022
(73) Chia Tai Tianqing Pharmaceutical Group Co., Ltd.; No.369 Yuzhou South Rd., Lianyungang City, Jiangsu 222062, CN
Nanjing Shunxin Pharmaceuticals Co., Ltd. of Chiatai Tianqing Pharmaceutical Group; No. 1099 Fuying Road, Jiangning High-tech Zone, Jiangning District, Nanjing City, Jiangsu 211100, CN
(72) ZHANG, Xiquan (CN),
CHEN, Tianxi (CN),
FENG, Weiwei (CN),
ZHANG, Bing (CN),
TANG, Xiaoqi (CN),
XU, Tongjie (CN),
WANG, Xiaojin (CN),
SHENG, Huace (CN),
ZHANG, Zhengping (CN),
WANG, Hua (CN),
GAO, Yong (CN)
(74) Anna TIMOFEJEVA, AAA LAW LATVIA, SIA; Citadeles iela 12, Rīga, LV-1010, LV
(54) **ANTIVIELAS-ZĀĻU KONJUGĀTS**
ANTIBODY DRUG CONJUGATE

---

(51) **A61K 31/5025** (11) **4210704 T1**
A61K 31/517
A61K 31/53
A61K 31/4545
A61K 31/47
A61K 31/475
A61K 45/06
A61P 35/00
A61P 35/04
A61K 31/506
(21) 21867451.3 (22) 07.09.2021
(43) 19.07.2023

(45) 08.07.2026
(31) 202063075702 P (32) 08.09.2020 (33) US
(86) US2021049310 07.09.2021
(87) WO2022055893 17.03.2022
(73) Ideaya Biosciences, Inc.; 5000 Shoreline Court, Suite 300, South San Francisco, CA 94080, US
(72) MOUNIR, Zineb (US),
WAGLE, Marie-Claire (US),
RAVINDRAN, Nandini (US),
PANKAJAKSHAN, Divya (US),
LACKNER, Mark R. (US)
(74) Anna TIMOFEJEVA, AAA LAW LATVIA, SIA; Citadeles iela 12, Rīga, LV-1010, LV
(54) **PROTEĪNA KINĀZES C INHIBITORA IDE-196 KOMBINĀCIJAS AR CMET INHIBITORIEM KRIZOTINIBU VAI KAPMATINIBU LIETOŠANAI METASTĀTISKAS UVEĀLĀS MELANOMAS ĀRSTĒŠANĀ**
COMBINATIONS OF THE PROTEIN KINASE C INHIBITOR IDE-196 WITH THE CMET INHIBITORS CRIZOTINIB OR CAPMATINIB FOR USE IN THE TREATMENT OF METASTATIC UVEAL MELANOMA

---

(51) **C07D 471/22** (11) **4214209 T1**
C07D 487/12
C07D 513/22
C07D 519/00
A61K 31/429
A61K 31/5025
A61P 35/00
(21) 21789956.6 (22) 15.09.2021
(43) 26.07.2023
(45) 24.06.2026
(31) 202063078802 P (32) 15.09.2020 (33) US
202063129231 P 22.12.2020 US
202163184412 P 05.05.2021 US
202163192775 P 25.05.2021 US
(86) US2021050454 15.09.2021
(87) WO2022060836 24.03.2022
(73) Revolution Medicines, Inc.; 700 Saginaw Drive, Redwood City, CA 94063, US
(72) AAY, Naing (US),
BURNETT, G., Leslie (US),
CREGG, James (US),
GILL, Adrian, L. (US),
KNOX, John, E. (US),
KOLTUN, Elena, S. (US),
LIU, Yang (US),
BUCKL, Andreas (US),
LEE, Bianca, Jennifer (US),
WILDES, David, E. (US),
RICE, Meghan, A. (US),
SINGH, Mallika (US)
(74) Jevgeņija GAINUTDINOVA, METIDA, SIA; Lāčplēša iela 27 - 4, Rīga, LV-1011, LV
(54) **INDOLA ATVASINĀJUMS KĀ RAS INHIBITORS VĒŽA ĀRSTĒŠANĀ**
INDOLE DERIVATIVE AS RAS INHIBITOR IN THE TREATMENT OF CANCER

---

(51) **C07D 401/04** (11) **4259615 T1**
A61P 9/10
A61K 31/496
(21) 21820285.1 (22) 09.12.2021
(43) 18.10.2023
(45) 26.08.2026
(31) 20213016 (32) 10.12.2020 (33) EP
(86) EP2021084980 09.12.2021
(87) WO2022122910 16.06.2022
(73) Bayer Aktiengesellschaft; Kaiser-Wilhelm-Allee 1, 51373 Leverkusen, DE
(72) VAKALOPOULOS, Alexandros (DE),
COLLIN-KRÖPELIN, Marie-Pierre (DE),
ORTEGA HERNANDEZ, Nuria (DE),
DIESKAU, Andre (DE),
BOULTADAKIS-ARAPINIS, Melissa (DE),
CANDISH, Lisa (DE),
STELLFELD, Timo (DE),
MATHAR, Ilka (DE),
HOFMEISTER, Lucas, Hudson (DE),
SANDNER, Peter (DE),
WUNDER, Frank (DE),
DIETZ, Lisa (DE),
WEBSTER, Robert, Alan (DE),
SCHMECK, Carsten (DE),
MONDRITZKI, Thomas (DE),
HAHN, Michael, G. (DE),
FOLLMANN, Markus (DE),
DREHER, Jan (US),
GROMOV, Alexey (DE)
(74) Jevgeņija GAINUTDINOVA, METIDA, SIA; Lāčplēša iela 27 - 4, Rīga, LV-1011, LV
(54) **AIZVIETOTAS PIRAZOLPIPERIDĪNA KARBONSKĀBES**
SUBSTITUTED PYRAZOLO PIPERIDINE CARBOXYLIC ACIDS

---

(51) **C07K 16/18** (11) **4342529 T1**
C12N 1/15
C12N 1/19
C12N 1/21
C12N 5/10
C12N 15/09
C12P 21/08
A61P 7/00
A61K 39/395
(21) 23205683.8 (22) 16.12.2016
(43) 27.03.2024
(45) 08.07.2026
(31) 2015247069 (32) 18.12.2015 (33) JP
(73) CHUGAI SEIYAKU KABUSHIKI KAISHA; 5-1, Ukima 5-chome, Kita-ku, Tokyo 115-8543, JP
(72) SAMPEI, Zenjiro (SG)
(74) Jevgeņija GAINUTDINOVA, METIDA, SIA; Lāčplēša iela 27 - 4, Rīga, LV-1011, LV
(54) **ANTI-C5 ANTIVIELAS UN IZMANTOŠANAS PAŅĒMIENI**
ANTI-C5 ANTIBODIES AND METHODS OF USE

---

(51) **C07D 487/04** (11) **4349403 T1**
A61K 31/4985
A61P 7/00
(21) 23217194.2 (22) 23.05.2019
(43) 10.04.2024
(45) 06.05.2026
(31) 201862676381 P (32) 25.05.2018 (33) US
201962788323 P 04.01.2019 US
(73) Cardurion Pharmaceuticals, Inc.; 78 Blanchard Road, Suite 200, Burlington, MA 01803, US
(72) BUTTAR, Suzanne (US),
PITAK, Mateusz (US),
PATTERSON, Adam Ross (US),
STRATFORD, Samuel Alexander (US),
SOVAGO, Ioana (US),
XU, Jun (US),
ZHOU, Peng (US),
WEI, Haojuan (US),
DAI, Kuangchu (US)
(74) Artūrs KRASTIŅŠ, Aģentūra TRIA ROBIT, SIA; Vīlandes iela 5 - 2, Rīga, LV-1010, LV
(54) **(6-[(3*S*,4*S*)-4-METIL-1-(PIRIMIDIN-2-ILMETIL)PIROLIDIN-3-IL]-3-TETRAHIDROPIRAN-4-IL-7H-IMIDAZO[1,5-A]PIRAZIN-8-ONA MONOHIDRĀTS UN KRISTĀLISKĀS FORMAS**

MONOHYDRATE AND CRYSTALLINE FORMS OF 6-[(3*S*,4*S*)-4-METHYL-1-(PYRIMIDIN-2-YLMETHYL)PYRROLIDIN-3-YL]-3-TETRAHYDROPYRAN-4-YL- 7H-IMID AZO [1,5-A] PYRAZIN-8-ONE

(51) **A61L 27/20** (11) **4359021 T1**
A61L 27/22
A61L 27/52
(21) 22735878.5 (22) 22.06.2022
(43) 01.05.2024
(45) 09.09.2026
(31) 21181097 (32) 23.06.2021 (33) EP
(86) EP2022066989 22.06.2022
(87) WO2022268871 29.12.2022
(73) Merz Pharma GmbH & Co. KGaA; Eckenheimer Landstrasse 100, 60318 Frankfurt am Main, DE
(72) VUKICEVIC, Radovan (DE),
DRABE, Colin (DE),
PLITT, Patrick (DE),
NEUBAUER, Jens (DE)
(74) Jevgeņija GAINUTDINOVA, METIDA, SIA; Lāčplēša iela 27 - 4, Rīga, LV-1011, LV
(54) **POLISAHARĪDA ŠĶĒRSSAISTĪŠANA AR FIBROĪNU UN IEGŪTĀ MATERIĀLA IZMANTOŠANA**
CROSS-LINKING POLYSACCHARIDE WITH FIBROIN AND USES OF THE OBTAINED MATERIAL

(51) **A61K 9/06** (11) **4362916 T1**
A61K 31/00
(21) 23727538.3 (22) 17.05.2023
(43) 08.05.2024
(45) 16.09.2026
(31) 22174123 (32) 18.05.2022 (33) EP
(86) EP2023063320 17.05.2023
(87) WO2023222795 23.11.2023
(73) Acousia Therapeutics GmbH; Sindelfinger Strasse 3, 72070 Tübingen, DE
(72) HEYMANS, Sven (BE),
KOOL, Peter Jan Robert (NL),
DIEDERICHS, Julia Eva (IT),
DYHRFJELD-JOHNSEN, Jonas (DE)
(74) Baiba KRAVALE, Patentu birojs “ALFA-PATENTS”, SIA; Ēvalda Valtera iela 46 - 65, Rīga, LV-1021, LV
(54) **ŪDENI SATUROŠA GELA KOMPOZĪCIJA**
AQUEOUS GEL COMPOSITION

(51) **A61K 35/747** (11) **4366750 T1**
G01N 33/50
A61K 35/00
A61P 11/00
A23L 33/135
C12R 1/25
C12R 1/24
C12R 1/225
C12R 1/01
C12N 1/20
C12R 1/46
C12R 1/23
(21) 22738002.9 (22) 17.06.2022
(43) 15.05.2024
(45) 06.05.2026
(31) 202100018152 (32) 09.07.2021 (33) IT
(86) IB2022055644 17.06.2022
(87) WO2023281335 12.01.2023
(73) De Simone, Claudio; Route des Chenolettes, 35, 1660 Château d’Oex, CH
(72) DE SIMONE, Claudio (CH)
(74) Jevgeņija GAINUTDINOVA, METIDA, SIA; Lāčplēša iela 27 - 4, Rīga, LV-1011, LV
(54) **PIENSKĀBES BAKTĒRIJU SUGAS, CELMI UN KOMPOZĪCIJAS, KAS SPĒJ MODULĒT SKĀBEKĻA DAUDZUMU ĶERMENĪ, PAAUGSTINOT HIF-1*ALFA* LĪMENI**
SPECIES, STRAINS AND COMPOSITIONS OF LACTIC ACID BACTERIA CAPABLE OF MODULATING BODY OXYGENATION BY INCREASING HIF-1*ALPHA* LEVELS

(51) **A61K 31/537** (11) **4376848 T1**
A61K 45/06
A61P 35/00
(21) 22754997.9 (22) 25.07.2022
(43) 05.06.2024
(45) 02.09.2026
(31) 202163225707 P (32) 26.07.2021 (33) US
202163285327 P 02.12.2021 US
(86) US2022038188 25.07.2022
(87) WO2023009438 02.02.2023
(73) Celcuity Inc.; 2800 Campus Drive, Suite 140, Minneapolis, MN 55441, US
(72) SULLIVAN, Brian, Francis (US),
LAING, Lance, Gavin (US)
(74) Jevgeņija GAINUTDINOVA, METIDA, SIA; Lāčplēša iela 27 - 4, Rīga, LV-1011, LV
(54) **1-(4-{[4-(DIMETILAMINO)PIPERIDIN-1-IL]KARBONIL}FENIL)-3-[4-(4,6-DIMORFOLIN-4-IL-1,3,5-TRIAZIN-2-IL)FENIL]URĪNVIELA (GEDATOLISIBS) UN TĀS KOMBINĀCIJAS KRŪTS VĒŽA ĀRSTĒŠANAI**
1-(4-{[4-(DIMETHYLAMINO)PIPERIDIN-1-YL]CARBONYL}PHENYL)-3-[4-(4,6-DIMORPHOLIN-4-YL-1,3,5-TRIAZIN-2-YL)PHENYL]UREA (GEDATOLISIB) AND ITS COMBINATIONS FOR USE IN THE TREATMENT OF BREAST CANCER

(51) **C07D 519/00** (11) **4413008 T1**
A61P 35/00
A61K 47/50
A61K 31/501
(21) 22798037.2 (22) 07.10.2022
(43) 14.08.2024
(45) 24.06.2026
(31) 202163254013 P (32) 08.10.2021 (33) US
(86) US2022077784 07.10.2022
(87) WO2023060253 13.04.2023
(73) Revolution Medicines, Inc.; 700 Saginaw Drive, Redwood City, CA 94063, US
(72) BUCKL, Andreas (US),
BURNETT, G., Leslie (US),
CREGG, James (US),
EDWARDS, Anne, V. (US),
GILL, Adrian, L. (US),
KNOX, John, E. (US),
KOLTUN, Elena, S. (US),
LIU, Yang (US),
SEMKO, Christopher (US)
(74) Jevgeņija GAINUTDINOVA, METIDA, SIA; Lāčplēša iela 27 - 4, Rīga, LV-1011, LV
(54) **RAS INHIBITORI**
RAS INHIBITORS

(51) **E04H 12/12** (11) **4431679 T1**
E04G 23/02
E04H 12/16
F03D 13/20
(21) 23382254.3 (22) 17.03.2023
(43) 18.09.2024
(45) 01.07.2026
(73) Nordex Energy Spain, S.A.U.; Polígono Industrial Barasoain Parcela 2, 31395 Barasoain (Navarra), ES

(72) GARCIA MAESTRE, Ivan (ES),
ARLABÁN GABEIRAS, Teresa (ES),
TERUEL SICART, Arnau (ES),
SERNA GARCÍA-CONDE, José (ES)
(74) Jevgeņija GAINUTDINOVA, METIDA, SIA; Lāčplēša iela 27 - 4, Rīga, LV-1011, LV
(54) **VĒJTURBĪNAS TORŅA STIPRINĀJUMA SISTĒMA, VĒJTURBĪNAS TORNIS UN VĒJTURBĪNAS TORŅA STIPRINĀJUMA PAŅĒMIENS**
REINFORCEMENT SYSTEM FOR A TOWER OF A WIND TURBINE, TOWER OF A WIND TURBINE AND METHOD OF REINFORCING A TOWER OF A WIND TURBINE

---

(51) **H04N 19/597** (11) **4447452 T1**
H04N 19/563
H04N 19/59
H04N 19/119
H04N 19/176
H04N 19/52
H04N 19/55
H04N 19/70
H04N 19/96
H04N 19/103
H04N 19/11
H04N 19/124
H04N 19/129
H04N 19/159
H04N 19/167
H04N 19/513
G06T 3/12
G06T 3/40
H04N 23/698
H04N 19/51
(21) 24197459.1 (22) 10.10.2017
(43) 16.10.2024
(45) 27.05.2026
(31) 20160127893 (32) 04.10.2016 (33) KR
20160129391 06.10.2016 KR
20170090621 17.07.2017 KR
(73) B1 Institute of Image Technology, Inc.; 1213-ho, 525, Gonghangdae-ro, Gangseo-gu, Seoul 07563, KR
(72) KIM, Ki Beak (KR)
(74) Anna TIMOFEJEVA, AAA LAW LATVIA, SIA; Citadeles iela 12, Rīga, LV-1010, LV
(54) **ATTĒLA DATU KODĒŠANAS/DEKODĒŠANAS METODE UN IERĪCE**
IMAGE DATA ENCODING/DECODING METHOD AND APPARATUS

---

(51) **A61K 31/7048** (11) **4473977 T1**
A61K 9/00
A61K 9/14
A61P 9/14
A61K 47/26
(21) 24208148.7 (22) 19.07.2019
(43) 11.12.2024
(45) 12.08.2026
(31) 1856769 (32) 20.07.2018 (33) FR
(73) Les Laboratoires Servier; 35, rue de Verdun, 92284 Suresnes Cedex, FR
(72) MARSAS, Stéphanie (FR),
PEAN, Jean-Manuel (FR)
(74) Jevgeņija GAINUTDINOVA, METIDA, SIA; Lāčplēša iela 27 - 4, Rīga, LV-1011, LV
(54) **FARMACEITISKA KOMPOZĪCIJA KOŠĻĀJAMAS TABLETES FORMĀ, KAS SATUR DIOSMĪNU VAI TO SATUROŠU FLAVONOĪDU FRAKCIJU**
PHARMACEUTICAL COMPOSITION IN THE FORM OF A CHEWABLE TABLET OF DIOSMIN OR A FLAVONOID FRACTION COMPRISING SAME

---

(51) **A61K 31/4178** (11) **4475843 T1**
A61P 11/00
(21) 23706423.3 (22) 10.02.2023
(43) 18.12.2024
(45) 26.08.2026
(31) 202201723 (32) 10.02.2022 (33) GB
202217680654 25.02.2022 US
(86) GB2023050300 10.02.2023
(87) WO2023152503 17.08.2023
(73) Vicore Pharma AB; Kornhamnstorg 53, 111 27 Stockholm, SE
(72) DALSGAARD, Carl-Johan (SE),
BATTA, Rohit (SE)
(74) Aleksandra FORTŪNA, FORAL Intelektuālā īpašuma aģentūra, SIA; Kalēju iela 14 - 7, Rīga, LV-1050, LV
(54) **BULOKSIBUTĪDA LIETOŠANA IDIOPĀTISKAS PLAUŠU FIBROZES ĀRSTĒŠANAI**
USE OF BULOXIBUTID FOR THE TREATMENT OF IDIOPATHIC PULMONARY FIBROSIS

---

(51) **C07D 209/12** (11) **4526289 T1**
C07D 401/10
C07D 403/10
C07D 405/14
C07D 417/02
A61P 31/12
A61K 31/404
(21) 23731819.1 (22) 18.05.2023
(43) 26.03.2025
(45) 08.07.2026
(31) 202263344487 P (32) 20.05.2022 (33) US
(86) US2023022679 18.05.2023
(87) WO2023225162 23.11.2023
(73) GILEAD SCIENCES, INC.; 333 Lakeside Drive, Foster City, California 94404, US
(72) CHO, Aesop (US),
DE LA FUENTE, Katherine (US),
STRATTON, Thomas P. (US),
WANG, Peiyuan (US),
WATKINS, William J. (US),
XU, Jie (US),
YANG, Kin S. (US)
(74) Anna TIMOFEJEVA, AAA LAW LATVIA, SIA; Citadeles iela 12, Rīga, LV-1010, LV
(54) **PRETVĪRUSU IDOLINILA SAVIENOJUMI UN TO LIETOŠANA**
ANTIVIRAL INDOLINYL COMPOUNDS AND USES THEREOF

---

(51) **A61K 31/4985** (11) **4531857 T1**
A61P 35/00
A61P 35/02
A61K 45/06
A61K 31/496
A61K 31/513
A61K 39/00
A61K 31/4439
A61K 31/506
(21) 23733583.1 (22) 25.05.2023
(43) 09.04.2025
(45) 11.03.2026
(31) 202263345727 P (32) 25.05.2022 (33) US
202363440297 P 20.01.2023 US
202363443269 P 03.02.2023 US
202363455861 P 30.03.2023 US
(86) US2023067487 25.05.2023
(87) WO2023230567 30.11.2023
(73) Hibercell, Inc.; 619 West 54th Street, 8th Floor, New York, NY 10019, US
(72) BOSE, Nandita (US),

GARGANO, Michele (US),
IGLESIAS, Jose (US),
MULVIHILL, Mark J. (US),
OLIVER-SHAFFER, Patricia (US),
SURGULADZE, David (US),
RAMURTHY, Savithri (US),
TAMEIRE, Feven (US)
(74) Jevgeņija GAINUTDINOVA, METIDA, SIA; Lāčplēša iela 27 - 4, Rīga, LV-1011, LV
(54) **GCN2 MODULATORS PROGRESĒJOŠU CIETO AUDZĒJU VAI ASINS VĒŽA ĀRSTĒŠANAI**
GCN2 MODULATOR FOR TREATING ADVANCED SOLID TUMORS OR BLOOD CANCER

---

(51) **B02B 3/02** (11) **4532112 T1**
B02C 4/06
B02C 4/30
B02C 4/38
B02C 4/40
B02C 23/12
A21D 13/02
A23L 7/109
(21) 23729706.4 (22) 25.05.2023
(43) 09.04.2025
(45) 12.08.2026
(31) 202200011339 (32) 30.05.2022 (33) IT
(86) EP2023064082 25.05.2023
(87) WO2023232642 07.12.2023
(73) Barilla G. e R. Fratelli S.p.A.; Via Mantova, 166, 43122 Parma, IT
(72) LAVOLPE, Saverio (IT),
ROSSI, Stefano (IT),
TIRELLI, Martino (IT)
(74) Aleksandra FORTŪNA, FORAL Intelektuālā īpašuma aģentūra, SIA; Kalēju iela 14 - 7, Rīga, LV-1050, LV
(54) **PILNGRAUDU MANNAS PUTRAIMU RAŽOŠANAS PAŅĒMIENS**
PROCESS FOR THE PRODUCTION OF WHOLE SEMOLINA

---

(51) **D06M 15/233** (11) **4556625 T1**
D06M 15/252
(21) 25168167.2 (22) 12.03.2019
(43) 21.05.2025
(45) 27.05.2026
(31) 201862654777 P (32) 09.04.2018 (33) US
(73) Albemarle Corporation; 4250 Congress Street, Suite 900, Charlotte, NC 28209, US
(72) MATHUR, Rajeev S. (US),
REED, Jon Shannon (US),
DE SCHRYVER, Daniel A. (BE),
CHAYA, John Randall (US)
(74) Baiba KRAVALE, Patentu birojs "ALFA-PATENTS", SIA; Ēvalda Valtera iela 46 - 65, Rīga, LV-1021, LV
(54) **LIESMAS SLĀPĒTĀJI TEKSTILIZSTRĀDĀJUMIEM**
FLAME RETARDANTS FOR TEXTILE APPLICATIONS

---

(51) **A61K 9/00** (11) **4566674 T1**
A61K 38/47
A61K 39/395
A61K 47/18
A61K 47/20
A61K 47/26
A61P 31/00
A61P 35/00
A61K 38/00
A61K 39/00
C07K 16/28
(21) 25158879.4 (22) 27.12.2021
(43) 11.06.2025
(45) 20.05.2026
(31) 202063131234 P (32) 28.12.2020 (33) US
202063131244 P 28.12.2020 US
202163150465 P 17.02.2021 US
(73) Bristol-Myers Squibb Company; Route 206 and Province Line Road, Princeton, NJ 08543, US
Halozyme, Inc.; 12390 El Camino Real, San Diego, CA 92130, US
(72) HUANG, Masano (US),
KHOSSRAVI, Mehrnaz (US),
HABY, Thomas Arthur (US),
HART, Scott Aaron (US),
MANTRI, Rao Venkatramana (US),
VEZINA, Heather Elizabeth (US),
ROY, Amit (US),
MURTHY, Bindu Purnima (US),
ARAS, Urvi Ashish (US),
SANGHAVI, Kinjal (US),
ZHAO, Xiaochen (US),
BELLO, Akintunde (US)
(74) Anna TIMOFEJEVA, AAA LAW LATVIA, SIA; Citadeles iela 12, Rīga, LV-1010, LV
(54) **ANTIVIELU KOMPOZĪCIJAS UN TO LIETOŠANAS METODES**
ANTIBODY COMPOSITIONS AND METHODS OF USE THEREOF

---

(51) **A61K 31/538** (11) **4580637 T1**
A61K 31/70
A61K 9/16
A61K 9/48
A61P 9/04
A61P 13/12
(21) 23768350.3 (22) 31.08.2023
(43) 09.07.2025
(45) 17.06.2026
(31) 202263374257 P (32) 01.09.2022 (33) US
202363520952 P 22.08.2023 US
(86) IB2023058617 31.08.2023
(87) WO2024047574 07.03.2024
(73) Astrazeneca AB; 151 85 Södertälje, SE
(72) KARLSSON, Eva (SE),
KARLSSON, Christer (SE),
HJÄRTSTAM, Johan (SE)
(74) Jevgeņija GAINUTDINOVA, METIDA, SIA; Lāčplēša iela 27 - 4, Rīga, LV-1011, LV
(54) **SGLT2 INHIBITORU UN MINERĀLKORTIKOĪDU RECEPTORU MODULATORU KOMBINĀCIJA**
COMBINATION OF SGLT2 INHIBITORS AND MINERALCORTICOID RECEPTOR MODULATORS

---

(51) **E01F 7/04** (11) **4590899 T1**
(21) 24704897.8 (22) 11.01.2024
(43) 30.07.2025
(45) 24.06.2026
(31) 202300000357 (32) 12.01.2023 (33) IT
(86) IB2024050286 11.01.2024
(87) WO2024150165 18.07.2024
(73) Officine Maccaferri S.p.A.; Via Albricci Alberico, 9, 20122 Milano (MI), IT
(72) GAGLIARDI, Antoine (IT)
(74) Anna TIMOFEJEVA, AAA LAW LATVIA, SIA; Citadeles iela 12, Rīga, LV-1010, LV
(54) **AIZSARGTĪKLS INŽENIERTEHNISKIEM DARBIEM AR AUGSTAS IZTURĪBAS METĀLA STIEPLĒM AR AIZSARGPĀRKLĀJUMU**
PROTECTION NETTING FOR CIVIL WORKS WITH HIGHLY RESISTANT METAL WIRES WITH A PROTECTIVE COATING

---

(51) **F03D 13/20** (11) **4594622 T1**
E04H 12/16
E04H 12/12
E04H 12/08
E04C 5/08
E04C 3/34
F03D 13/10
E04H 12/34
B66C 23/32
B66C 23/20
(21) 23776984.9 (22) 27.09.2023
(43) 06.08.2025
(45) 01.07.2026
(31) 22382885 (32) 27.09.2022 (33) EP
22382884 27.09.2022 EP
(86) EP2023076652 27.09.2023
(87) WO2024068702 04.04.2024
(73) Nordex Energy SE & Co. KG; Langenhorner Chaussee 600, 22419 Hamburg, DE
Nordex Energy Spain, S.A.U.; Polígono Industrial Barasoain Parcela 2, 31395 Barasoain (Navarra), ES
(72) GARCÍA MAESTRE, Iván (ES),
ÁLVARO GUTIÉRREZ, Pablo (ES),
CARRILLO ALONSO, Luis (ES),
BIEDMA GARCÍA, Manuel (ES),
RUPPEN CAÑÁS, Francisco José (ES)
(74) Jevgeņija GAINUTDINOVA, METIDA, SIA; Lāčplēša iela 27 - 4, Rīga, LV-1011, LV
(54) **VĒJTURBĪNA, KAS SATUR TORNI, UN VĒJPARKS, KAS SATUR VISMAZ VIENU VĒJTURBĪNU**
WIND TURBINE COMPRISING A TOWER AND WIND FARM COMPRISING AT LEAST ONE WIND TURBINE

---

(51) **G01N 33/68** (11) **4616199 T1**
(21) 23801769.3 (22) 07.11.2023
(43) 17.09.2025
(45) 20.05.2026
(31) 22383069 (32) 07.11.2022 (33) EP
(86) EP2023080988 07.11.2023
(87) WO2024100036 16.05.2024
(73) Chemo Research, S.L.; Manuel Pombo Angulo, 28, 3rd and 4th floor, 28050 Madrid, ES
(72) HERRANZ BLANCO, Bárbara (ES),
COLLI, Enrico (ES)
(74) Anna TIMOFEJEVA, AAA LAW LATVIA, SIA; Citadeles iela 12, Rīga, LV-1010, LV
(54) **UZLABOTA ENDOMETRIOZES SKRĪNINGA, DIAGNOSTIKAS VAI UZRAUDZĪBAS METODE, KOMPLEKTS UN TĀ LIETOŠANA**
IMPROVED METHOD FOR THE SCREENING, DIAGNOSIS OR MONITORING OF ENDOMETRIOSIS, KIT AND USES THEREOF

---

(51) **E04B 2/96** (11) **4660390 T1**
E06B 3/54
(21) 25175712.6 (22) 12.05.2025
(43) 10.12.2025
(45) 08.07.2026
(31) 102024115400 (32) 03.06.2024 (33) DE
(73) SCHÜCO International KG; Karolinenstrasse 1 - 15, 33609 Bielefeld, DE
(72) NIGMANN, Mark (DE)
(74) Baiba KRAVALE, Patentu birojs “ALFA-PATENTS”, SIA; Ēvalda Valtera iela 46 - 65, Rīga, LV-1021, LV
(54) **RENOVĀCIJAS FASĀDE UN METODE RENOVĀCIJAS FASĀDES IZGATAVOŠANAI**
RENOVATION FAÇADE AND METHOD FOR PRODUCING A RENOVATION FAÇADE

Latvijā apstiprināto Eiropas patentu publikācijas pēc iebilduma

(Patentu likuma 71. panta trešā un piektā daļa)

(51) **A61K 31/216** (11) **2340828 T2**
A61K 31/41
A61P 3/10
A61P 9/00
A61P 9/10
A61P 9/12
A61P 25/06
A61P 25/28
A61P 43/00
(21) 10176094.0 (22) 08.11.2006
(43) 06.07.2011
(45) 15.07.2020
(31) 735093 P (32) 09.11.2005 (33) US
735541 P 10.11.2005 US
789332 P 04.04.2006 US
822086 P 11.08.2006 US
(73) Novartis Pharma AG; Lichtstrasse 35, 4056 Basel, CH
(72) FENG, Lili (US),
GODTFREDSEN, Sven Erik (US),
KARPINSKI, Piotr (US),
SUTTON, Paul Allen (US),
PRASHAD, Mahavir (US),
GIRGIS, Michael J. (US),
HU, Bin (US),
LIU, Yugang (US),
BLACKLOCK, Thomas (US)
(74) Baiba KRAVALE, Patentu birojs "ALFA-PATENTS", SIA; Virānes iela 2, Rīga, LV-1073, LV
(54) **ANGIOTENZĪNA RECEPTORA ANTAGONISTA UN NEP INHIBITORA FARMACEITISKAS KOMBINĀCIJAS**
PHARMACEUTICAL COMBINATIONS OF AN ANGIOTENSIN RECEPTOR ANTAGONIST AND A NEP INHIBITOR

---

(51) **A61K 47/54** (11) **3157571 T2**
A61P 3/00
A61P 1/16
A61P 1/18
A61K 38/08
A61K 38/16
A61K 38/17
A61K 38/18
A61K 38/22
C07K 14/475
(21) 15732508.5 (22) 18.06.2015
(43) 26.04.2017
(45) 24.11.2021
(31) 201462015862 P (32) 23.06.2014 (33) US
201462082327 P 20.11.2014 US
201562107016 P 23.01.2015 US
(86) US2015036328 18.06.2015
(87) WO2015200078 30.12.2015
(73) Novartis AG; Lichtstrasse 35, 4056 Basel, CH
(72) BARNES, David Weninger (US),
YAMADA, Ken (US),
IBEBUNJO, Chikwendu (US),
DUTTAROY, Alokesh (US),
KIRMAN, Louise Clare (US),
BRUCE, Alexandra Marshall (US),
USERA, Aimee Richardson (US),
ZECRI, Frederic (US),
YUAN, Jun (US),
LOU, Changgang (US),
KANTER, Aaron (US),
BOSE, Avirup (US)
(74) Baiba KRAVALE, Patentu birojs "ALFA-PATENTS", SIA; Ēvalda Valtera iela 46 - 65, Rīga, LV-1021, LV
(54) **TAUKSKĀBES UN TO IZMANTOŠANA KONJUGĀCIJĀ AR BIOMOLEKULĀM**
FATTY ACIDS AND THEIR USE IN CONJUGATION TO BIOMOLECULES

---

(51) **A61K 38/00** (11) **3258951 T2**
C07K 14/00
C07K 16/28
C12N 15/113
(21) 16707603.3 (22) 19.02.2016
(43) 27.12.2017
(45) 29.01.2020
(31) 201562118208 P (32) 19.02.2015 (33) US
201562141120 P 31.03.2015 US
201562235823 P 01.10.2015 US
(86) US2016018809 19.02.2016
(87) WO2016134333 25.08.2016
(73) Compugen Ltd.; 26 Harokmim Street, 5885849 Holon, IL
(72) WHITE, Mark (IL),
KUMAR, Sandeep (IL),
CHAN, Christopher (IL),
LIANG, Spencer (IL),
STAPLETON, Lance (IL),
DRAKE, Andrew W. (IL),
GOZLAN, Yosi (IL),
VAKNIN, Ilan (IL),
SAMEAH-GREENWALD, Shirley (IL),
DASSA, Liat (IL),
TIRAN, Zohar (IL),
COJOCARU, Gad S. (IL),
PRESTA, Leonard (IL),
THEOLIS, Richard (IL)
(74) Agneta VEŽENKOVA, PĒTERSONA PATENTS - AAA LAW, SIA; p/k 61, Rīga, LV-1010, LV
(54) **ANTI-PVRIG ANTIVIELAS UN TO LIETOŠANAS METODES**
ANTI-PVRIG ANTIBODIES AND METHODS OF USE

---

(51) **A61F 2/24** (11) **3593762 T2**
A61M 29/02
(21) 19189293.4 (22) 05.10.2011
(43) 15.01.2020
(45) 25.11.2020
(31) 39010710 P (32) 05.10.2010 (33) US
201161508513 P 15.07.2011 US
(73) Edwards Lifesciences Corporation; One Edwards Way, Irvine, CA 92614, US
(72) LEVI, Tamir (US),
NGUYEN, Son V. (US),
BENICHOU, Netanel (US),
MAIMON, David (US),
YOHANAN, Ziv (US),
GUROVICH, Nik (US),
FELSEN, Bella (US),
DADONKIN, Larisa (US)
(74) Voldemārs OSMANS, Aģentūra TRIA ROBIT, SIA; Vīlandes iela 5 - 2, Rīga, LV-1010, LV
(54) **SIRDS VĀRSTUĻA PROTĒZE UN IEVADĪŠANAS IERĪCE**
PROSTHETIC HEART VALVE AND DELIVERY DEVICE

Pieteikumi papildu aizsardzības sertifikātiem

(Eiropas Parlamenta un Padomes regulas (EK) Nr. 469/2009 (06.05.2009) par papildu aizsardzības sertifikātu zālēm 9. pants; un Eiropas Parlamenta un Padomes regulas (EK) Nr. 1610/96 (23.07.1996) par papildu aizsardzības sertifikāta ieviešanu attiecībā uz augu aizsardzības līdzekļiem 9. pants).

(21) **CLV20260030** (22) **16.09.2026**
(71) GlaxoSmithKline Intellectual Property Development Limited; GSK Medicines Research Centre, Gunnels Wood Road, Stevenage SG1 2NY, GB
(74) Anna TIMOFEJEVA, AAA LAW LATVIA, SIA; Citadeles iela 12, Rīga, LV-1010, LV
(54) BIOFARMACEITISKAS KOMPOZĪCIJAS UN SAISTĪTĀS METODES
(92) EU/1/25/2007, 16.02.2026
(93) EU/1/25/2007, 16.02.2026
(95) Depemokimabs (EXDENSUR)
(96) 18732488.4, 24.05.2018
(97) EP 3630824, 22.04.2026

(21) **CLV20260032** (22) **18.09.2026**
(71) The Trustees of Columbia University in the City of New York; 412 Low Memorial Library, 535 West 116th Street, New York, NY 10027, US
(74) Anna TIMOFEJEVA, AAA LAW LATVIA, SIA; Citadeles iela 12, Rīga, LV-1010, LV
(54) DEZOKSINUKLEOZĪDU TERAPIJA SLIMĪBĀM, KO IZRAISĪJIS DISBALANSS NUKLEOTĪDU TILPNĒS, IESKAITOT MITOHONDRIĀLĀ DNS IZSĪKUMA SINDROMUS
(92) EU/1/25/2013, 27.03.2026
(93) EU/1/25/2013, 27.03.2026
(95) Doksecitīns (KYGEVVI)
(96) 19156021.8, 17.06.2016
(97) EP 3505174, 29.04.2020

(21) **CLV20260033** (22) **09.10.2026**
(71) Ionis Pharmaceuticals, Inc.; 2855 Gazelle Court, Carlsbad, CA 92010, US
(74) Anna TIMOFEJEVA, AAA LAW LATVIA, SIA; Citadeles iela 12, Rīga, LV-1010, LV
(54) KOMPOZĪCIJAS UN METODES PKK EKSPRESIJAS MODULĒŠANAI
(92) EU/1/25/2001, 20.01.2026
(93) EU/1/25/2001, 20.01.2026
(95) Donidalorsēns (DAWNZERA)
(96) 25156688.1, 01.05.2015
(97) EP 4534092, 15.04.2026

(21) **CLV20260034** (22) **16.10.2026**
(71) Astrazeneca AB; 151 85 Södertälje, SE
(74) Artūrs KRASTIŅŠ, Aģentūra TRIA ROBIT, SIA; Vīlandes iela 5 - 2, Rīga, LV-1010, LV
(54) 6,7,8,9-TETRAHIDRO-3H-PIRAZOLO[4,3-F]IZOHINOLĪNA ATVASINĀJUMS IZMANTOŠANAI VĒŽA ĀRSTĒŠANĀ
(92) EU/1/26/2046, 22.07.2026
(93) EU/1/26/2046, 22.07.2026
(95) Kamizestrants, pēc izvēles, farmaceitiski pieņemama sāls veidā (ETCAMAH)
(96) 17783857.0, 13.10.2017
(97) EP 3433256, 07.08.2019

Papildu aizsardzības sertifikāti

(Eiropas Parlamenta un Padomes regulas (EK) Nr. 469/2009 (06.05.2009) par papildu aizsardzības sertifikātu zālēm 11. panta pirmā daļa; un Eiropas Parlamenta un Padomes regulas (EK) Nr. 1610/96 (23.07.1996) par papildu aizsardzības sertifikāta ieviešanu attiecībā uz augu aizsardzības līdzekļiem 11. pants).

(21) **CLV20240041** (22) **18.12.2024**
(73) Regeneron Pharmaceuticals, Inc.; 777 Old Saw Mill River Road, Tarrytown, NY 10591, US
(74) Jevgeņija GAINUTDINOVA, METIDA, SIA; Lāčplēša iela 27 - 4, Rīga, LV-1011, LV
(54) ANTIVIELU KOMPOZĪCIJAS AUDZĒJU ĀRSTĒŠANAI
(92) EU/1/24/1843, 23.08.2024
(93) EU/1/24/1843, 23.08.2024
(94) 23.08.2039
(95) Odronekstamabs (ORDSPONO)
(96) 19188693.6, 18.03.2015
(97) EP 3594238, 24.02.2021

(21) **CLV20250003** (22) **14.02.2025**
(73) Astex Therapeutics Limited; 436 Cambridge Science Park, Milton Road, Cambridge, Cambridgeshire CB4 0QA, GB
(74) Anna TIMOFEJEVA, AAA LAW LATVIA, SIA; Citadeles iela 12, Rīga, LV-1010, LV
(54) PIRAZOLILHINOKSALĪNA KINĀZES INHIBITORI
(92) EU/1/24/1841, 23.08.2024
(93) EU/1/24/1841, 23.08.2024
(94) 28.04.2036
(95) Erdafitinibs vai tā farmaceitiski pieņemams sāls, vai tā solvāts (BALVERSA)
(96) 11724710.6, 28.04.2011
(97) EP 2563775, 04.01.2017

(21) **CLV20250011** (22) **18.03.2025**
(73) The Board of Trustees of the Leland Stanford Junior University; Office of the General Counsel, Building 170, 3rd Floor, Main Quad, P.O. Box 20386, Stanford, California 94305-2038, US
(74) Aleksandra FORTŪNA, FORAL Intelektuālā īpašuma aģentūra, SIA; Kalēju iela 14 - 7, Rīga, LV-1050, LV
(54) TRANSTIRETĪNA STABILIZATORI UN TO IZMANTOŠANA TRANSTIRETĪNAMILOIDOZES UN PROTEĪNA-PROTEĪNA SAVSTARPĒJĀS IEDARBĪBAS INHIBĒŠANAI
(92) EU/1/24/1906, 10.02.2025
(93) EU/1/24/1906, 10.02.2025
(94) 18.12.2038
(95) Akoramidis vai tā farmaceitiski pieņemams sāls, īpaši akoramidis hidrohlorīds (BEYONTTRA)
(96) 13866060.0, 18.12.2013
(97) EP 2934514, 16.05.2018

(21) **CLV20250012** (22) **25.03.2025**
(73) Achillion Pharmaceuticals, Inc.; 121 Seaport Blvd., Boston, MA 02210, US
(74) Baiba KRAVALE, Patentu birojs "ALFA-PATENTS", SIA; Ēvalda Valtera iela 46 - 65, Rīga, LV-1021, LV
(54) ARIL-, HETEROARIL- UN HETEROCIKLISKIE SAVIENOJUMI KOMPLEMENTA MEDIĒTU TRAUCĒJUMU ĀRSTĒŠANAI
(92) EU/1/24/1792, 25.04.2024
(93) EU/1/24/1792, 25.04.2024
(94) 25.04.2039
(95) Danikopāns vai tā farmaceitiski pieņemams sāls (VOYDEYA)

(96) 22193148.8, 25.02.2015
(97) EP 4129407, 25.12.2024

---

(21) **CLV20250015** (22) **22.05.2025**
(73) Peloton Therapeutics, Inc.; 2330 Inwood Road, Suite 226, Dallas, TX 75235-7323, US
(74) Anna TIMOFEJEVA, AAA LAW LATVIA, SIA; Citadeles iela 12, Rīga, LV-1010, LV
(54) ARILĒTERI UN TO LIETOŠANAS VEIDI
(92) EU/1/24/1893, 14.02.2025
(93) EU/1/24/1893, 14.02.2025
(94) 05.09.2039
(95) Belzutifāns vai tā farmaceitiski pieņemams sāls, it īpaši belzutifāns (WELIREG)
(96) 18185557.8, 05.09.2014
(97) EP 3417851, 22.07.2020

---

(21) **CLV20260007** (22) **05.02.2026**
(73) Corteva Agriscience LLC; 9330 Zionsville Road, Indianapolis, IN 46268, US
(74) Anna TIMOFEJEVA, AAA LAW LATVIA, SIA; Citadeles iela 12, Rīga, LV-1010, LV
(54) FUNGICĪDI SAVIENOJUMI UN MAISĪJUMI
(92) 0948, 05.09.2025
(93) IE 06766, 19.05.2022
(94) 23.10.2033
(95) Oksatiapiprolīns vai tā N-oksīds vai sāls un amisulbroms (ZORVEC ENTECTA)
(96) 08842127.6, 23.10.2008
(97) EP 2187748, 05.07.2017

Papildu aizsardzības sertifikātu pediatriskie termiņa pagarinājumi

(Eiropas Parlamenta un Padomes regulas (EK) Nr. 469/2009 (06.05.2009) par papildu aizsardzības sertifikātu zālēm 11. panta pirmā un trešā daļa). Sertifikāta numurā "z" nozīmē zāles.

(21) **C/LV2018/0010/z** (22) **08.07.2026**
(73) Nippon Shinyaku Co., Ltd.; 14, Kisshoin Nishinosho Monguchicho, Minami-ku, Kyoto-shi, Kyoto 601-8550, JP
(74) Anna TIMOFEJEVA, AAA LAW LATVIA, SIA; Citadeles iela 12, Rīga, LV-1010, LV
(54) KRISTĀLI
(92) EU/1/15/1083, 19.05.2016
(93) EU/1/15/1083, 19.05.2016
(94) 19.11.2031
(95) Seleksipags (UPTRAVI)
(96) 10792183.5, 25.06.2010
(97) EP 2447254, 06.12.2017

Pieteicēju, izgudrotāju un īpašnieku alfabētiskais rādītājs

Izgudrojumu pieteikumu publikācijas

(71) Pieteicējs (72) Izgudrotājs (73) Īpašnieks	(21) Pieteikuma numurs	(51) Klase
G		
GLOBAL LUX, SIA	LVP2025000034	A61K 31/00
-	LVP2025000039	A61K 31/00
I		
IMMANNI Trinadh	LVP2025000034	A61K 31/00
-	LVP2025000039	A61K 31/00
J		
JOSHI Mahendra	LVP2025000034	A61K 31/00
-	LVP2025000039	A61K 31/00
M		
MADAN Ashish	LVP2025000034	A61K 31/00
-	LVP2025000039	A61K 31/00
MAKWANA Ashishkumar Bipinbhai	LVP2025000034	A61K 31/00
-	LVP2025000039	A61K 31/00
P		
PATIL Pramod Bapu	LVP2025000039	A61K 31/00
PATIL Pravin Ekanath	LVP2025000034	A61K 31/00
-	LVP2025000039	A61K 31/00
S		
SOSNOVS Vladislavs	LVP2025000033	A63H 23/00
V		
VAKA Phani Kumar	LVP2025000034	A61K 31/00
-	LVP2025000039	A61K 31/00

Izgudrojumu patentu publikācijas

(71) Pieteicējs (72) Izgudrotājs (73) Īpašnieks	(21) Pieteikuma numurs	(51) Klase
A		
AERKOM, Sabiedrība ar ierobežotu atbildību zinātniski-tehniskā firma	LVP2025000025	F03D 9/18
-	-	F03D 9/37
ANDŽĀNE Jana	LVP2023000109	C01B 32/158
B		
BLUMBERGS Ervins	LVP2025000025	F03D 9/18
-	-	F03D 9/37
BONDARENKO Elvita	LVP2024000079	B01D 11/04
-	-	C07D 311/72
BREITMANIS Aleksandrs	LVP2025000025	F03D 9/18
-	-	F03D 9/37
BUGOVECKA Lāsma	LVP2023000109	C01B 32/158
C		
CHOUDHARY Rajan	LVP2024000033	A61L 27/00
-	-	C01B 25/00
D		
DĀRZKOPĪBAS INSTITŪTS	LVP2024000079	B01D 11/04
-	-	C07D 311/72
DZELME Juris	LVP2023000109	C01B 32/158
E		
ERTS Donāts	LVP2023000109	C01B 32/158
G		
GAVARS Dāvis	LVP2023000109	C01B 32/158
GOLDENBERG Daniel	LVP2025000025	F03D 9/18
-	-	F03D 9/37
GORNAS Pawel	LVP2024000079	B01D 11/04
-	-	C07D 311/72
I		
IESALNIEKS Mairis	LVP2024000049	C25B 9/00
-	-	H01M 4/00
K		
KLAPISHEVSKYY Oleksandr	LVP2025000087	F24F 12/00
-	-	F24F 7/00
L		
LAPSA Videvuds-Ārijs	LVP2025000062	E04G 11/06
-	-	E04B 2/86
LATVIJAS UNIVERSITĀTE	LVP2023000109	C01B 32/158
LAURINOVIČS Uldis	LVP2025000025	F03D 9/18
-	-	F03D 9/37
LIMITED LIABILITY COMPANY VENTILATION SYSTEMS	LVP2025000087	F24F 12/00
-	-	F24F 7/00
LOČS Jānis	LVP2024000033	A61L 27/00
-	-	C01B 25/00
M		
MIŠINA Inga	LVP2024000079	B01D 11/04
-	-	C07D 311/72
R		
RĪGAS TEHNISKĀ UNIVERSITĀTE	LVP2024000033	A61L 27/00
-	-	C01B 25/00
-	LVP2024000049	C25B 9/00
-	-	H01M 4/00
-	LVP2025000062	E04G 11/06
-	-	E04B 2/86
RUBENIS Kristaps	LVP2024000033	A61L 27/00
-	-	C01B 25/00
S		
SEGLIŅA Dalija	LVP2024000079	B01D 11/04
-	-	C07D 311/72
SIPENIECE Elise	LVP2024000079	B01D 11/04
-	-	C07D 311/72
SONDORS Raitis	LVP2023000109	C01B 32/158
SPALVA Elmārs	LVP2023000109	C01B 32/158
SUPREME POWER MANAGEMENT, SIA	LVP2025000025	F03D 9/18
-	-	F03D 9/37
Š		
ŠUTKA Andris	LVP2024000049	C25B 9/00
-	-	H01M 4/00
T		
TSOMYK Anatoliy	LVP2025000087	F24F 12/00
-	-	F24F 7/00
V		
VALĀTE Ieva	LVP2024000079	B01D 11/04
-	-	C07D 311/72
VANAGS Mārtiņš	LVP2024000049	C25B 9/00
-	-	H01M 4/00
VILNĪTIS Mārtiņš	LVP2025000062	E04G 11/06
-	-	E04B 2/86
VOLKOVA Margarita	LVP2023000109	C01B 32/158

Izgudrojumu pieteikumu un patentu numuru rādītājs

Izgudrojumu pieteikumu publikācijas

(21) Pieteikuma numurs	(11) Publikācijas vai patenta numurs	(51) Klase
LVP2025000033	16071	A63H 23/00
LVP2025000034	16069	A61K 31/00
LVP2025000039	16070	A61K 31/00

Izgudrojumu patentu publikācijas

(21) Pieteikuma numurs	(11) Publikācijas vai patenta numurs	(51) Klase
LVP2023000109	15937	C01B 32/158
LVP2024000033	15996	A61L 27/00
-	-	C01B 25/00
LVP2024000049	16009	C25B 9/00
-	-	H01M 4/00
LVP2024000079	16025	B01D 11/04
-	-	C07D 311/72
LVP2025000025	16058	F03D 9/18
-	-	F03D 9/37
LVP2025000062	16003	E04G 11/06
-	-	E04B 2/86
LVP2025000087	16043	F24F 12/00
-	-	F24F 7/00

Reģistrētās preču zīmes

Publikācijas par reģistrētajām preču zīmēm sakārtotas to reģistrācijas numuru secībā. Katra publikācija satur visus datus, kas reģistrācijas brīdī iekļauti Preču zīmju reģistra ziņās.

Preču zīmes reģistrācija ir spēkā 10 gadus no pieteikuma datuma, ja tā netiek pirms šā termiņa izslēgta no Preču zīmju reģistra sakarā ar preču zīmes īpašnieka atteikšanos no reģistrācijas, atzīta par spēkā neesošu vai atcelta (Preču zīmju likuma 45. panta pirmā daļa). Ar dienu, kad publicēts oficiālais paziņojums par preču zīmes reģistrāciju (datums, kas norādīts katras lappuses augšmalā), stājas spēkā preču zīmes īpašnieka izņēmuma tiesības pret citām personām (Preču zīmju likuma 17. pants).

Ar publikācijas dienu iestājas arī iebildumu periods. Ieinteresētās personas, samaksājot attiecīgu maksu, triju mēnešu laikā no šīs dienas var iesniegt Rūpnieciskā īpašuma apelācijas padomei iebilduma iesniegumu pret preču zīmes reģistrāciju.

Starptautiski pieņemtie kodi (INID kodi), kas izmantoti preču zīmju datu identificēšanai:

(111) Reģistrācijas numurs
Registration number

(116) Reģistrācijas atjaunojuma numurs, ja tas atšķiras no sākotnējā reģistrācijas numura
Renewal number where different from initial registration number

(141) Reģistrācijas darbības pārtraukšanas datums
Date of the termination of the registration

(151) Reģistrācijas datums
Registration date

(210) Pieteikuma numurs
Application number

(220) Pieteikuma datums
Filing date of the application

(230) Izstādes prioritātes dati
Exhibition priority data

(300) Konvencijas prioritātes dati:
pieteikuma numurs, pieteikuma datums, valsts kods
Convention priority data:
application number, filing date, code of country

(350) Senioritātes dati (attiecībā uz Latviju):
reģistrācijas numurs, reģistrācijas datums
Seniority data (in relation to Latvia):
registration number, registration date

(399) Ziņas par pārreģistrēto dokumentu, kas bija spēkā PSRS (pārreģistrētajām zīmēm)
Data relating to the registration previously in force in SU (for re-registered marks)

(511) Preču un pakalpojumu starptautiskās klasifikācijas (Nicas klasifikācijas) indeksi; preču un/vai pakalpojumu saraksts
Indication of the International Classification of Goods and Services (Nice Classification); list of goods and/or services

(526) Zīmes elementi, kas izslēgti no aizsardzības (disklamācija)
Elements excluded from protection (disclaimer)

(531) Zīmju figurālo elementu starptautiskās klasifikācijas (Vīnes klasifikācijas – CFE) indeksi
Indication of the International Classification of the Figurative Elements of Marks (Vienna Classification – CFE)

(540) Zīmes attēls
Reproduction of the mark

(550) Zīmes veids
Indication relating to the nature or kind of mark

(551) Norāde, ka šī zīme ir kolektīvā vai sertifikācijas zīme
Indication that mark is collective mark or a certification mark

(571) Zīmes apraksts
Description of mark

(580) Reģistrācijas grozījumu ieraksta datums (īpašumtiesību pāreja, grozījumi vārdos, nosaukumos vai adresēs, reģistrācijas darbības pārtraukšana u.tml.)
Date of recording of a transaction in respect of the registration (change in ownership, change in name or address, termination of protection, etc.)

(591) Norāde par zīmes aizsardzību krāsās
Indication concerning colours claimed

(600) Juridiski saistītu pieteikumu dati, piemēram, dati par bij. PSRS pieteikumu, uz kuru saskaņā ar LR Ministru Padomes 1992. gada 28. februāra lēmumu Nr. 72 pamatots Latvijas pieteikums, vai Eiropas Savienības preču zīmes pieteikumu
References to legally related applications, e.g., data of the SU application, on which LV application is based according to the provisions of the Decision of the Council of Ministers of the Republic of Latvia No. 72, adopted on February 28, 1992, or a European Union Trade Mark application

(641) Sākotnējā pieteikuma dati (sadalīta pieteikuma gadījumā)
Initial application data (in case of divided application)

(646) Sākotnējās reģistrācijas dati (sadalītas reģistrācijas gadījumā)
Initial registration data (in case of divided registration)

(732) Zīmes īpašnieks, adrese, valsts kods
Name and address of the owner of the mark, code of country

(740) Patentpilnvarnieks vai cits pārstāvis, adrese
Patent attorney or other representative, address

(791) Licenciāts, adrese, valsts kods
Name and address of the licensee, code of country

(881) Nacionālās reģistrācijas, kas aizstāta ar starptautisko reģistrāciju, numurs un datums
Number and date of the national registration replaced by an international registration

(885) Starptautiskās reģistrācijas, kas pārveidota par nacionālo reģistrāciju, numurs un datums
Number and date of the international registration transformed into a national registration

---

(111) **Reģ. Nr.** M 82 295 (151) **Reģ. dat.** 20.11.2026
(210) **Pieteik. Nr.** M-26-1235 (220) **Pieteik. dat.** 30.10.2026

PĒRKONIS

(550) **Vārdiska zīme**
(732) **Īpašn.** CLARUS MANAGEMENT, SIA; Bīskapa gāte 3 - 5, Rīga, LV-1050, Latvija (LV)
(511) **35** afišu izvietošana; ārpakalpojumu nodrošināšana (atbalsts uzņēmējdarbībā); atbalsta sniegšana uzņēmējdarbības vadībā; biznesa partneru meklēšana; cenu salīdzināšanas pakalpojumi; darījumu informācijas sniegšana; datu apstrādes pakalpojumi (biroja darbi); datu atjaunināšana un uzturēšana datoru datubāzēs; datu meklēšana datoru failos trešajām personām; digitālā satura autoru mārketinga pakalpojumi; elektronisko failu

pārvaldība; importa-eksporta aģentūru pakalpojumi; informācijas apkopošana datoru datubāzēs; informācijas rādītāju vākšana komerciāliem un reklāmas nolūkiem; informācijas sistematizēšana datoru datubāzēs; informācijas uzturēšana un atjaunināšana reģistros; izstāžu organizēšana komerciāliem un reklāmas nolūkiem; komerciālās informācijas un padomu sniegšana patērētājiem par preču un pakalpojumu izvēli; komerciālās informācijas un uzņēmumu kontaktinformācijas sniegšana; komerciālu pasākumu rīkošana un vadīšana; komercinformācijas aģentūru pakalpojumi; komercstarpniecības pakalpojumi; konsultāciju sniegšana par reklāmas komunikācijas stratēģijām; konsultāciju sniegšana par sabiedrisko attiecību komunikācijas stratēģijām; konsultāciju sniegšana par uzņēmējdarbības organizēšanu; konsultāciju sniegšana uzņēmējdarbības vadībā; korporatīvi komunikāciju pakalpojumi; mārketinga koncepciju izstrāde; mārketinga pakalpojumi; mārketinga pakalpojumi programmatūras izdošanas jomā; mārketinga pētījumu izstrāde; meklētājprogrammu optimizēšana preču un pakalpojumu noieta veicināšanai; modeļu pakalpojumi reklāmas nolūkiem un preču un pakalpojumu noieta veicināšanai; multivides satura abonēšanas organizēšana trešajām personām; padomu sniegšana darījumu vadīšanā; patērētāju lojalitātes programmu pārvaldība; personu pārstāvēšana sarunās par komerclīgumu nosacījumiem; personu pārstāvēšana sarunās un komercdarījumu slēgšana trešo personu interesēs; potenciālo klientu piesaistes pakalpojumi; preču demonstrēšana plašsaziņas līdzekļos mazumtirdzniecības nolūkiem; preču demonstrēšanas pakalpojumi; preču noieta veicināšana, izmantojot digitālā satura autoru pakalpojumus; preču paraugu izplatīšana; preču un pakalpojumu licencēšanas komerciālā pārvaldība; preču un pakalpojumu noieta izpēte trešajām personām; preču un pakalpojumu noieta veicināšana trešajām personām; profesionālo konsultāciju sniegšana darījumu jomā; publicitātes veicināšanai paredzētu tekstu rakstīšana; reklāma; reklāma ar pasta starpniecību; reklāma ar tiešā pasta starpniecību; reklāma tiešsaistē ar datortīklu starpniecību; reklāmas aģentūru pakalpojumi; reklāmas ideju izstrāde; reklāmas laukumu iznomāšana; reklāmas materiālu aktualizēšana; reklāmas materiālu iznomāšana; reklāmas materiālu izplatīšana; reklāmas materiālu maketēšana; reklāmas pakalpojumi zīmola identitātes izveidei trešajām personām; reklāmas tekstu publicēšana; sabiedrisko attiecību pakalpojumi; sponsoru meklēšana; tādu reklāmu izvietošana internetā, klikšķinot uz kurām tiek atvērtas tīmekļa vietnes ar reklamējamo saturu un samaksa par kurām ir atkarīga no klikšķinājumu skaita; tekstu apstrāde; telefona zvanu centru operatoru pakalpojumi; telemārketinga pakalpojumi; tiešsaistes tirgus nodrošināšana preču un pakalpojumu pārdevējiem un pircējiem; tīmekļa vietņu pielāgošana ar nolūku palielināt to apmeklējumu skaitu; tīmekļa vietņu satura indeksēšana komerciāliem un reklāmas nolūkiem; tirgus izpēte; uzņēmējdarbības informācijas sniegšana tīmekļa vietnēs; uzņēmējdarbības izpēte; uzņēmējdarbības konsultāciju sniegšana digitālai pārveidei; uzņēmējdarbības uzziņu sniegšana; uzņēmumu apgāde (preču un pakalpojumu sagāde trešo personu interesēs); ziņu apkopošanas pakalpojumi; datoru programmatūras mazumtirdzniecība ar interneta starpniecību; datoru programmatūras mazumtirdzniecība; datoru programmatūras vairumtirdzniecība ar interneta starpniecību; datoru programmatūras vairumtirdzniecība

42 attālināta datoroperētājsistēmu uzraudzība; blokķēde kā pakalpojums (BaaS); datormodelēšanas pakalpojumi; datorprogrammēšana; datorprogrammēšanas pakalpojumi datu apstrādei; datorprogrammu pavairošana; datorprogrammu projektēšana; datorsistēmu analizēšana; datorsistēmu projektēšana; datorsistēmu uzraudzība, lai konstatētu bojājumus; datoru datu atjaunošana; datoru kodu rakstīšana; datoru platformu izstrādes pakalpojumi; datoru programmatūras atjaunināšana; datoru programmatūras instalēšana; datoru programmatūras iznomāšana; datoru programmatūras uzturēšana; datu centru aprīkojuma un telpu iznomāšana; datu šifrēšana; elektroniskā datu uzglabāšana; grafiskā dizaina pakalpojumi; iepakojuma dizaina pakalpojumi; informācijas sistēmu uzraudzība, lai konstatētu nesankcionētu piekļuvi vai datu aizsardzības pārkāpumus; informācijas sniegšana ar tīmekļa vietņu starpniecību par informācijas tehnoloģiju un programmēšanu; interjera dizaina pakalpojumi; izpēte mākslīgā intelekta tehnoloģijas jomā; jaunu produktu izpēte un izstrāde trešajām personām; konsultāciju sniegšana par datortehnikas projektēšanu un izstrādi; konsultāciju sniegšana par mākslīgo intelektu; konsultēšana datordrošības jomā; konsultēšana datortehnoloģijas jomā; konsultēšana datoru programmatūras jomā; konsultēšana par datu drošību; konsultēšana par interneta drošību; konsultēšana tehnoloģiju jomā; konsultēšana tīmekļa vietņu dizaina jomā; lietotāju autentificēšanas nodrošināšana, izmantojot elektroniskās tirdzniecības darījumu tehnoloģiju; lietotāju autentifikācijas pakalpojumi, izmantojot blokķēdes tehnoloģiju; logotipu izstrādes pakalpojumi; mākoņu izklīdināšanas pakalpojumi; mākslīgais intelekts kā pakalpojums (AIaaS); meklētājprogrammu nodrošināšana internetā; nelejupielādējamas datoru programmatūras nodrošināšana tiešsaistē; pakalpojumi aizsardzībai pret datorvīrusiem; platforma kā pakalpojums (PaaS); programmatūra kā pakalpojums (SaaS); programmatūras inženierijas pakalpojumi datu apstrādei; programmatūras izstrāde programmatūras publicēšanas jomā; reklāmas materiālu grafiskā dizaina veidošana; rūpnieciskā dizaina pakalpojumi; serveru mitināšana; tehniska rakstura tekstu sagatavošana; tehnisko projektu vadība; tehnoloģiskā izpēte; tehnoloģisku konsultāciju sniegšana digitālai pārveidei; tīkla serveru iznomāšana; tīmekļa vietņu izveidošana un uzturēšana trešajām personām; tīmekļa vietņu mitināšana; videospēļu un datorspēļu izstrāde; virtuālo datorsistēmu nodrošināšana, izmantojot mākoņdatošanu; vizītkaršu dizaina veidošana; zinātniskā izpēte

45 arbitrāžas pakalpojumi; ārpustiesas strīdu risināšanas pakalpojumi; autortiesību pārvaldība; datoru programmatūras licencēšana (juridiskie pakalpojumi); domēna vārdu iznomāšana; domēna vārdu reģistrācija (juridiskie pakalpojumi); intelektuālā īpašuma tiesību licencēšana; intelektuālā īpašuma tiesību uzraudzība juridiskās palīdzības nolūkiem; juridiskā izpēte; juridiskās aizstāvības pakalpojumi; juridiskie pakalpojumi tiesāšanās jomā; juridiskie pakalpojumi uzraudzības jautājumos; juridiskie pakalpojumi, kas saistīti ar personu pārstāvēšanu sarunās par līgumu nosacījumiem; juridisko dokumentu sagatavošana; juridisko konsultāciju sniegšana iepirkumu piedāvājumu jomā; konsultēšana intelektuālā īpašuma jomā; licencēšana (juridiskie pakalpojumi) programmatūras publicēšanas jautājumos; licenču juridiskā pārvaldība; mediācija (juridiskie pakalpojumi); sociālās tīklošanās pakalpojumi tiešsaistē

---

(111) **Reģ. Nr.** M 82 296 (151) **Reģ. dat.** 20.11.2026
(210) **Pieteik. Nr.** M-26-1234 (220) **Pieteik. dat.** 30.10.2026

ZVIRIS

(550) **Vārdiska zīme**
(732) **Īpašn.** MINIDATA, SIA; Bīskapa gāte 3 - 5, Rīga, LV-1050, Latvija (LV)
(511) **35** afišu izvietošana; ārpakalpojumu nodrošināšana (atbalsts uzņēmējdarbībā); atbalsta sniegšana uzņēmējdarbības vadībā; biznesa partneru meklēšana; cenu salīdzināšanas pakalpojumi; darījumu informācijas sniegšana; datu apstrādes pakalpojumi (biroja darbi); datu atjaunināšana un uzturēšana datoru datubāzēs; datu meklēšana datoru failos trešajām personām; digitālā satura autoru mārketinga pakalpojumi; elektronisko failu pārvaldība; importa-eksporta aģentūru pakalpojumi; informācijas apkopošana datoru datubāzēs; informācijas rādītāju vākšana komerciāliem un reklāmas nolūkiem; informācijas sistematizēšana datoru datubāzēs; informācijas uzturēšana un atjaunināšana reģistros; izstāžu organizēšana komerciāliem un reklāmas nolūkiem; komerciālās informācijas un padomu sniegšana patērētājiem par preču un pakalpojumu izvēli; komerciālās informācijas un uzņēmumu kontaktinformācijas sniegšana; komerciālu pasākumu rīkošana un vadīšana; komercinformācijas aģentūru pakalpojumi; komercstarpniecības pakalpojumi; konsultāciju sniegšana par reklāmas komunikācijas stratēģijām; konsultāciju sniegšana par sabiedrisko attiecību komunikācijas stratēģijām; konsultāciju sniegšana par uzņēmējdarbības organizēšanu; konsultāciju sniegšana uzņēmējdarbības vadībā; korporatīvi komunikāciju pakalpojumi; mārketinga koncepciju izstrāde; mārketinga pakalpojumi; mārketinga pakalpojumi programmatūras izdošanas jomā; mārketinga pētījumu izstrāde; meklētājprogrammu optimizēšana preču un pakalpojumu noieta veicināšanai; modeļu pakalpojumi reklāmas nolūkiem un preču un pakalpojumu noieta veicināšanai; multivides satura abonēšanas organizēšana trešajām personām; padomu sniegšana darījumu vadīšanā; patērētāju lojalitātes programmu pārvaldība; personu pārstāvēšana sarunās par komerclīgumu nosacījumiem; personu pārstāvēšana sarunās un komercdarījumu slēgšana trešo personu interesēs; potenciālo klientu piesaistes pakalpojumi; preču demonstrēšana plašsaziņas līdzekļos mazumtirdzniecības nolūkiem; preču demonstrēšanas pakalpojumi; preču noieta veicināšana, izmantojot digitālā satura autoru pakalpojumus; preču paraugu izplatīšana; preču un pakalpojumu licencēšanas komerciālā pārvaldība; preču un pakalpojumu noieta izpēte trešajām personām; preču un pakalpojumu noieta veicināšana trešajām personām; profesionālo konsultāciju sniegšana darījumu jomā; publicitātes veicināšanai paredzētu tekstu rakstīšana; reklāma; reklāma ar pasta starpniecību; reklāma ar tiešā pasta starpniecību; reklāma tiešsaistē ar datortīklu starpniecību; reklāmas aģentūru pakalpojumi; reklāmas ideju izstrāde; reklāmas laukumu iznomāšana; reklāmas materiālu aktualizēšana; reklāmas materiālu iznomāšana; reklāmas materiālu izplatīšana; reklāmas materiālu maketēšana; reklāmas pakalpojumi zīmola identitātes izveidei trešajām personām; reklāmas tekstu publicēšana; sabiedrisko attiecību pakalpojumi; sponsoru meklēšana; tādu reklāmu izvietošana internetā, klikšķinot uz kurām tiek atvērtas tīmekļa vietnes ar reklamējamo saturu un samaksa par kurām ir atkarīga no klikšķinājumu skaita; tekstu apstrāde; telefona zvanu centru operatoru pakalpojumi; telemārketinga pakalpojumi; tiešsaistes tirgus nodrošināšana preču un pakalpojumu pārdevējiem un pircējiem; tīmekļa vietņu pielāgošana ar nolūku palielināt to apmeklējumu skaitu; tīmekļa vietņu satura indeksēšana komerciāliem un reklāmas nolūkiem; tirgus izpēte; uzņēmējdarbības informācijas sniegšana tīmekļa vietnēs; uzņēmējdarbības izpēte; uzņēmējdarbības konsultāciju sniegšana digitālai pārveidei; uzņēmējdarbības uzziņu sniegšana; uzņēmumu apgāde (preču un pakalpojumu sagāde trešo personu interesēs); ziņu apkopošanas pakalpojumi; datoru programmatūras mazumtirdzniecība ar interneta starpniecību; datoru programmatūras mazumtirdzniecība; datoru programmatūras vairumtirdzniecība ar interneta starpniecību; datoru programmatūras vairumtirdzniecība

42 attālināta datoroperētājsistēmu uzraudzība; blokķēde kā pakalpojums (BaaS); datormodelēšanas pakalpojumi; datorprogrammēšana; datorprogrammēšanas pakalpojumi datu apstrādei; datorprogrammu pavairošana; datorprogrammu projektēšana; datorsistēmu analizēšana; datorsistēmu projektēšana; datorsistēmu uzraudzība, lai konstatētu bojājumus; datoru datu atjaunošana; datoru kodu rakstīšana; datoru platformu izstrādes pakalpojumi; datoru programmatūras atjaunināšana; datoru programmatūras instalēšana; datoru programmatūras iznomāšana; datoru programmatūras uzturēšana; datu centru aprīkojuma un telpu iznomāšana; datu šifrēšana; elektroniskā datu uzglabāšana; grafiskā dizaina pakalpojumi; iepakojuma dizaina pakalpojumi; informācijas sistēmu uzraudzība, lai konstatētu nesankcionētu piekļuvi vai datu aizsardzības pārkāpumus; informācijas sniegšana ar tīmekļa vietņu starpniecību par informācijas tehnoloģiju un programmēšanu; interjera dizaina pakalpojumi; izpēte mākslīgā intelekta tehnoloģijas jomā; jaunu produktu izpēte un izstrāde trešajām personām; konsultāciju sniegšana par datortehnikas projektēšanu un izstrādi; konsultāciju sniegšana par mākslīgo intelektu; konsultēšana datordrošības jomā; konsultēšana datortehnoloģijas jomā; konsultēšana datoru programmatūras jomā; konsultēšana par datu drošību; konsultēšana par interneta drošību; konsultēšana tehnoloģiju jomā; konsultēšana tīmekļa vietņu dizaina jomā; lietotāju autentificēšanas nodrošināšana, izmantojot elektroniskās tirdzniecības darījumu tehnoloģiju; lietotāju autentifikācijas pakalpojumi, izmantojot blokķēdes tehnoloģiju; logotipu izstrādes pakalpojumi; mākoņu izklīdināšanas pakalpojumi; mākslīgais intelekts kā pakalpojums (AIaaS); meklētājprogrammu nodrošināšana internetā; nelejupielādējamas datoru programmatūras nodrošināšana tiešsaistē; pakalpojumi aizsardzībai pret datorvīrusiem; platforma kā pakalpojums (PaaS); programmatūra kā pakalpojums (SaaS); programmatūras inženierijas pakalpojumi datu apstrādei; programmatūras izstrāde programmatūras publicēšanas jomā; reklāmas materiālu grafiskā dizaina veidošana; rūpnieciskā dizaina pakalpojumi; serveru mitināšana; tehniska rakstura tekstu sagatavošana; tehnisko projektu vadība; tehnoloģiskā izpēte; tehnoloģisku konsultāciju sniegšana digitālai pārveidei; tīkla serveru iznomāšana; tīmekļa vietņu izveidošana un uzturēšana trešajām personām; tīmekļa vietņu mitināšana; videospēļu un datorspēļu izstrāde; virtuālo datorsistēmu nodrošināšana, izmantojot mākoņdatošanu; vizītkaršu dizaina veidošana; zinātniskā izpēte

45 arbitrāžas pakalpojumi; ārpustiesas strīdu risināšanas pakalpojumi; autortiesību pārvaldība; datoru programmatūras licencēšana (juridiskie pakalpojumi); domēna vārdu iznomāšana; domēna vārdu reģistrācija (juridiskie pakalpojumi); intelektuālā īpašuma tiesību licencēšana; intelektuālā īpašuma tiesību uzraudzība juridiskās palīdzības nolūkiem; juridiskā izpēte; juridiskās aizstāvības pakalpojumi; juridiskie pakalpojumi tiesāšanās jomā; juridiskie pakalpojumi

uzraudzības jautājumos; juridiskie pakalpojumi, kas saistīti ar personu pārstāvēšanu sarunās par līgumu nosacījumiem; juridisko dokumentu sagatavošana; juridisko konsultāciju sniegšana iepirkumu piedāvājumu jomā; konsultēšana intelektuālā īpašuma jomā; licencēšana (juridiskie pakalpojumi) programmatūras publicēšanas jautājumos; licenču juridiskā pārvaldība; mediācija (juridiskie pakalpojumi); sociālās tīklošanās pakalpojumi tiešsaistē

---

(111) **Reģ. Nr.** M 82 297 (151) **Reģ. dat.** 20.11.2026
(210) **Pieteik. Nr.** M-26-1233 (220) **Pieteik. dat.** 30.10.2026
(531) **CFE ind.** 3.1.24; 3.1.28; 3.1.8; 27.5.9; 29.1.12



(550) **Figurāla zīme**
https://databases.lrpv.gov.lv/trademark/M-26-1233
(591) **Krāsu salikums** melns, oranžs
(732) **Īpašn.** FULMEN IT, SIA; Dzirnavu iela 67, Rīga, LV-1011, Latvija (LV)
(511) **42** datorprogrammēšana un datorprogrammu uzturēšana; programmatūras izstrāde; datorprogrammēšanas pakalpojumi datu uzglabāšanai; datorprogrammēšanas pakalpojumi datu apstrādei; datorprogrammēšanas pakalpojumi elektronisko datu drošībai; inženiertehniskie pakalpojumi datorprogrammēšanas jomā; inženiertehnisko konsultāciju sniegšana datorprogrammēšanas jomā; konsultēšana informācijas tehnoloģiju jomā; konsultēšana datoru programmatūras jomā; konsultēšana datortehnoloģijas jomā; konsultēšana tehnoloģiju jomā; konsultēšana par datoru programmēšanu; konsultēšana datordrošības jomā; konsultēšana par datu drošību; konsultēšana datoru aparatūras jomā; konsultēšana par interneta drošību; datu apstrādes un komunikāciju sistēmu datorprogrammēšana; datubāzu programmatūras instalēšana, uzturēšana un atjaunināšana; programmatūras un datubāzu sistēmu izstrāde, atjaunināšana un uzturēšana; datoru programmatūras atjaunināšana; konsultāciju sniegšana par datoru programmatūras atjaunināšanu; datorprogrammatūras atjaunināšana datoru drošībai un datoru risku novēršanai; datorprogrammu atjaunināšana trešajām personām; datu apstrādes programmatūras atjaunināšana; konsultāciju sniegšana mākoņdatošanas tīklu un lietotņu jomā; datorsistēmu projektēšana; datorsistēmu analizēšana; attālinātā datorsistēmu uzraudzība; datorsistēmu uzraudzība, lai konstatētu bojājumus; datorsistēmu veiktspējas novērtēšana, pamatojoties uz atskaites punktiem; datorsistēmu atkopšanas pakalpojumi katastrofu laikā; datorsistēmu un datortīklu konfigurēšana; datorsistēmu integrēšanas pakalpojumi; datorsistēmu programmatūras instalēšana, uzturēšana un remonts; konsultāciju sniegšana par datorsistēmām; konsultāciju sniegšana datorsistēmu analīzes jomā

---

(111) **Reģ. Nr.** M 82 298 (151) **Reģ. dat.** 20.11.2026
(210) **Pieteik. Nr.** M-26-1227 (220) **Pieteik. dat.** 29.10.2026

LEXU

(550) **Vārdiska zīme**
(732) **Īpašn.** TM TECH, SIA; Penkules iela 15, Rīga, LV-1058, Latvija (LV)
(740) **Pārstāvis** Agnese GERHARDE, ZAB COBALT; Marijas iela 13 k-2, Rīga, LV-1050, Latvija (LV)
(511) **9** saskarnes programmas un ierīces datoriem; ierakstītas datorprogrammas; lejupielādējamas datorprogrammas; ierakstītas un lejupielādējamas datoru programmatūras platformas; datoru programmatūra
35 informācijas apkopošana datoru datubāzēs; informācijas sistematizēšana datoru datubāzēs; datu atjaunināšana un uzturēšana datoru datubāzēs; ziņu apkopošanas pakalpojumi
38 piekļuves nodrošināšana datubāzēm
41 tulkošanas pakalpojumi; nelejupielādējamu elektronisku publikāciju nodrošināšana tiešsaistē
42 datoru datubāzu programmatūras izstrāde un uzturēšana; datubāzu izstrāde; nelejupielādējamas tiešsaistes programmatūras pagaidu lietošanas nodrošināšana datubāzu pārvaldībai; programmatūras un datubāzu sistēmu izstrāde, atjaunināšana un uzturēšana; zinātniskā izpēte, ko veic, izmantojot datubāzes; zinātniskās izpētes informācijas rezultātu sniegšana no tiešsaistes meklējumu datubāzēm; platforma kā pakalpojums (PaaS); interneta platformu programmatūras programmēšana; satura mitināšanas pakalpojumi, programmatūra kā pakalpojums (SaaS) un programmatūras iznomāšana; programmatūra kā pakalpojums (SaaS), kas ietver programmatūru mašīnmācīšanai, dziļai mācīšanai un dziļiem neironu tīkliem; meklētājprogrammu nodrošināšana internetā; ar īpašām meklēšanas iespējām aprīkotu interneta meklētājprogrammu nodrošināšana; datu iegūšanai globālajā tīmeklī paredzētu meklētājprogrammu nodrošināšana; nelejupielādējamas tiešsaistes programmatūras pagaidu izmantošanas nodrošināšana informācijas pārvaldībai; konsultāciju sniegšana par mākslīgo intelektu; izpēte mākslīgā intelekta tehnoloģijas jomā; mākslīgais intelekts kā pakalpojums (AIaaS); mākslīgā intelekta datorprogrammu nodrošināšana datu tīklos; tehnoloģisko konsultāciju sniegšana mākslīgā intelekta jomā; izpēte dziļās mašīnmācīšanās jomā; datoru programmatūras iznomāšana datu vākšanai, analīzei un organizēšanai dziļās mašīnmācīšanās jomā; elektronisko failu glabāšanas pakalpojumi mākoņkrātuvē; virtuālās datorvides nodrošināšana, izmantojot mākoņdatošanu; nelejupielādējamas datoru programmatūras nodrošināšana tiešsaistē; datu uzglabāšana tiešsaistē; nelejupielādējamas programmatūras nodrošināšana tiešsaistē datubāzu vadībai; nelejupielādējamas tiešsaistes programmatūras pagaidu lietošanas nodrošināšana datu importēšanai un pārvaldībai; nelejupielādējamas tiešsaistes datoru programmatūras pagaidu izmantošanas nodrošināšana datu vākšanai, analīzei un organizēšanai dziļās mašīnmācības jomā; nelejupielādējamas tiešsaistes programmatūras nodrošināšana teksta apstrādei; nelejupielādējamas programmatūras pagaidu lietošanas nodrošināšana tiešsaistē; atbalsta nodrošināšana tiešsaistē datorprogrammu lietotājiem; failu un dokumentu elektroniskā uzglabāšana; zinātniskās informācijas apkopošana; datorprogrammēšana; interaktīvo lietojumprogrammu mitināšana; tīmekļa lietojumprogrammu pagaidu lietošanas nodrošināšana; datorprogrammēšanas pakalpojumi datu apstrādei
45 juridiskā izpēte; datoru programmatūras licencēšana (juridiskie pakalpojumi); juridisko dokumentu sagatavošana; intelektuālā īpašuma tiesību licencēšana; atbilstības pārbaude tiesību aktiem; juridiskie pakalpojumi

---

(111) **Reģ. Nr.** M 82 299 (151) **Reģ. dat.** 20.11.2026
(210) **Pieteik. Nr.** M-26-1226 (220) **Pieteik. dat.** 29.10.2026

Lexu AI

(550) **Vārdiska zīme**

(732) **Īpašn.** TM TECH, SIA; Penkules iela 15, Rīga, LV-1058, Latvija (LV)
(740) **Pārstāvis** Agnese GERHARDE, ZAB COBALT; Marijas iela 13 k-2, Rīga, LV-1050, Latvija (LV)
(511) **9** saskarnes programmas un ierīces datoriem; ierakstītas datorprogrammas; lejupielādējamas datorprogrammas; ierakstītas un lejupielādējamas datoru programmatūras platformas; datoru programmatūra
35 informācijas apkopošana datoru datubāzēs; informācijas sistematizēšana datoru datubāzēs; datu atjaunināšana un uzturēšana datoru datubāzēs; ziņu apkopošanas pakalpojumi
38 piekļuves nodrošināšana datubāzēm
41 tulkošanas pakalpojumi; nelejupielādējamu elektronisku publikāciju nodrošināšana tiešsaistē
42 datoru datubāzu programmatūras izstrāde un uzturēšana; datubāzu izstrāde; nelejupielādējamas tiešsaistes programmatūras pagaidu lietošanas nodrošināšana datubāzu pārvaldībai; programmatūras un datubāzu sistēmu izstrāde, atjaunināšana un uzturēšana; zinātniskā izpēte, ko veic, izmantojot datubāzes; zinātniskās izpētes informācijas rezultātu sniegšana no tiešsaistes meklējumu datubāzēm; platforma kā pakalpojums (PaaS); interneta platformu programmatūras programmēšana; satura mitināšanas pakalpojumi, programmatūra kā pakalpojums (SaaS) un programmatūras iznomāšana; programmatūra kā pakalpojums (SaaS), kas ietver programmatūru mašīnmācīšanai, dziļai mācīšanai un dziļiem neironu tīkliem; meklētājprogrammu nodrošināšana internetā; ar īpašām meklēšanas iespējām aprīkotu interneta meklētājprogrammu nodrošināšana; datu iegūšanai globālajā tīmeklī paredzētu meklētājprogrammu nodrošināšana; nelejupielādējamas tiešsaistes programmatūras pagaidu izmantošanas nodrošināšana informācijas pārvaldībai; konsultāciju sniegšana par mākslīgo intelektu; izpēte mākslīgā intelekta tehnoloģijas jomā; mākslīgais intelekts kā pakalpojums (AIaaS); mākslīgā intelekta datorprogrammu nodrošināšana datu tīklos; tehnoloģisko konsultāciju sniegšana mākslīgā intelekta jomā; izpēte dziļās mašīnmācīšanās jomā; datoru programmatūras iznomāšana datu vākšanai, analīzei un organizēšanai dziļās mašīnmācīšanās jomā; elektronisko failu glabāšanas pakalpojumi mākoņkrātuvē; virtuālās datorvides nodrošināšana, izmantojot mākoņdatošanu; nelejupielādējamas datoru programmatūras nodrošināšana tiešsaistē; datu uzglabāšana tiešsaistē; nelejupielādējamas programmatūras nodrošināšana tiešsaistē datubāzu vadībai; nelejupielādējamas tiešsaistes programmatūras pagaidu lietošanas nodrošināšana datu importēšanai un pārvaldībai; nelejupielādējamas tiešsaistes datoru programmatūras pagaidu izmantošanas nodrošināšana datu vākšanai, analīzei un organizēšanai dziļās mašīnmācības jomā; nelejupielādējamas tiešsaistes programmatūras nodrošināšana teksta apstrādei; nelejupielādējamas programmatūras pagaidu lietošanas nodrošināšana tiešsaistē; atbalsta nodrošināšana tiešsaistē datorprogrammu lietotājiem; failu un dokumentu elektroniskā uzglabāšana; zinātniskās informācijas apkopošana; datorprogrammēšana; interaktīvo lietojumprogrammu mitināšana; tīmekļa lietojumprogrammu pagaidu lietošanas nodrošināšana; datorprogrammēšanas pakalpojumi datu apstrādei
45 juridiskā izpēte; datoru programmatūras licencēšana (juridiskie pakalpojumi); juridisko dokumentu sagatavošana; intelektuālā īpašuma tiesību licencēšana; atbilstības pārbaude tiesību aktiem; juridiskie pakalpojumi

---

(111) **Reģ. Nr.** M 82 300 (151) **Reģ. dat.** 20.11.2026
(210) **Pieteik. Nr.** M-26-1225 (220) **Pieteik. dat.** 29.10.2026

(531) **CFE ind.** 26.4.24; 26.4.3; 27.5.1

Lexu

(550) **Figurāla zīme**
https://databases.lrpv.gov.lv/trademark/M-26-1225
(732) **Īpašn.** TM TECH, SIA; Penkules iela 15, Rīga, LV-1058, Latvija (LV)
(740) **Pārstāvis** Agnese GERHARDE, ZAB COBALT; Marijas iela 13 k-2, Rīga, LV-1050, Latvija (LV)
(511) **9** saskarnes programmas un ierīces datoriem; ierakstītas datorprogrammas; lejupielādējamas datorprogrammas; ierakstītas un lejupielādējamas datoru programmatūras platformas; datoru programmatūra
35 informācijas apkopošana datoru datubāzēs; informācijas sistematizēšana datoru datubāzēs; datu atjaunināšana un uzturēšana datoru datubāzēs; ziņu apkopošanas pakalpojumi
38 piekļuves nodrošināšana datubāzēm
41 tulkošanas pakalpojumi; nelejupielādējamu elektronisku publikāciju nodrošināšana tiešsaistē
42 datoru datubāzu programmatūras izstrāde un uzturēšana; datubāzu izstrāde; nelejupielādējamas tiešsaistes programmatūras pagaidu lietošanas nodrošināšana datubāzu pārvaldībai; programmatūras un datubāzu sistēmu izstrāde, atjaunināšana un uzturēšana; zinātniskā izpēte, ko veic, izmantojot datubāzes; zinātniskās izpētes informācijas rezultātu sniegšana no tiešsaistes meklējumu datubāzēm; platforma kā pakalpojums (PaaS); interneta platformu programmatūras programmēšana; satura mitināšanas pakalpojumi, programmatūra kā pakalpojums (SaaS) un programmatūras iznomāšana; programmatūra kā pakalpojums (SaaS), kas ietver programmatūru mašīnmācīšanai, dziļai mācīšanai un dziļiem neironu tīkliem; meklētājprogrammu nodrošināšana internetā; ar īpašām meklēšanas iespējām aprīkotu interneta meklētājprogrammu nodrošināšana; datu iegūšanai globālajā tīmeklī paredzētu meklētājprogrammu nodrošināšana; nelejupielādējamas tiešsaistes programmatūras pagaidu izmantošanas nodrošināšana informācijas pārvaldībai; konsultāciju sniegšana par mākslīgo intelektu; izpēte mākslīgā intelekta tehnoloģijas jomā; mākslīgais intelekts kā pakalpojums (AIaaS); mākslīgā intelekta datorprogrammu nodrošināšana datu tīklos; tehnoloģisko konsultāciju sniegšana mākslīgā intelekta jomā; izpēte dziļās mašīnmācīšanās jomā; datoru programmatūras iznomāšana datu vākšanai, analīzei un organizēšanai dziļās mašīnmācīšanās jomā; elektronisko failu glabāšanas pakalpojumi mākoņkrātuvē; virtuālās datorvides nodrošināšana, izmantojot mākoņdatošanu; nelejupielādējamas datoru programmatūras nodrošināšana tiešsaistē; datu uzglabāšana tiešsaistē; nelejupielādējamas programmatūras nodrošināšana tiešsaistē datubāzu vadībai; nelejupielādējamas tiešsaistes programmatūras pagaidu lietošanas nodrošināšana datu importēšanai un pārvaldībai; nelejupielādējamas tiešsaistes datoru programmatūras pagaidu izmantošanas nodrošināšana datu vākšanai, analīzei un organizēšanai dziļās mašīnmācības jomā; nelejupielādējamas tiešsaistes programmatūras nodrošināšana teksta apstrādei; nelejupielādējamas programmatūras pagaidu lietošanas nodrošināšana tiešsaistē; atbalsta nodrošināšana tiešsaistē datorprogrammu lietotājiem; failu un dokumentu elektroniskā uzglabāšana; zinātniskās informācijas apkopošana; datorprogrammēšana; interaktīvo lietojumprogrammu mitināšana; tīmekļa lietojumprogrammu pagaidu lietošanas nodrošināšana; datorprogrammēšanas pakalpojumi datu apstrādei

45 juridiskā izpēte; datoru programmatūras licencēšana (juridiskie pakalpojumi); juridisko dokumentu sagatavošana; intelektuālā īpašuma tiesību licencēšana; atbilstības pārbaude tiesību aktiem; juridiskie pakalpojumi

---

(111) **Reģ. Nr.** M 82 301 (151) **Reģ. dat.** 20.11.2026
(210) **Pieteik. Nr.** M-26-1221 (220) **Pieteik. dat.** 29.10.2026
(531) **CFE ind.** 27.5.10; 27.5.17; 27.5.21

KONSTANTA
ROPE ACCESS

(550) **Figurāla zīme**
https://databases.lrpv.gov.lv/trademark/M-26-1221
(732) **Īpašn.** STRADIVARIUS, SIA; Nometņu iela 7 - 3, Jūrmala, LV-2016, Latvija (LV)
(511) **37** industriālais alpīnisms būvniecības nolūkiem; industriālais alpīnisms tīrīšanas nolūkiem

---

(111) **Reģ. Nr.** M 82 302 (151) **Reģ. dat.** 20.11.2026
(210) **Pieteik. Nr.** M-26-1219 (220) **Pieteik. dat.** 28.10.2026
(531) **CFE ind.** 2.1.23; 2.1.8; 26.1.14; 26.1.18; 26.1.3; 26.2.9

Noķer mani

(550) **Figurāla zīme**
https://databases.lrpv.gov.lv/trademark/M-26-1219
(732) **Īpašn.** NOĶER MANI, SIA; Jaunglaudītāji - 4, Lielvārdes pag., Ogres nov., LV-5070, Latvija (LV)
(511) **18** mugursomas; sporta somas
25 apģērbi; ūdensnecaurlaidīgi apģērbi; gatavi sērijveida apģērbi; riteņbraucēju apģērbi; virsjakas (apģērbi); pieres lentes (apģērbi); apģērbi ar izšuvumiem; brīvā laika apģērbi; jakas (sporta apģērbi)
35 reklāmas materiālu izplatīšana; reklāma; televīzijas reklāmas veidošana; radioreklāma; reklāmas materiālu aktualizēšana; reklāmas tekstu publicēšana; reklāmas aģentūru pakalpojumi; modeļu pakalpojumi reklāmas nolūkiem un preču un pakalpojumu noieta veicināšanai; izstāžu organizēšana komerciāliem un reklāmas nolūkiem; reklāmas laukumu iznomāšana; reklāmas laika iznomāšana plašsaziņas līdzekļos; reklāmas materiālu maketēšana; reklāmas filmu producēšana; ziņojumu (reklāmas) dēļu iznomāšana; tīmekļa vietņu satura indeksēšana komerciāliem un reklāmas nolūkiem; scenāriju rakstīšana reklāmas nolūkiem; informācijas rādītāju vākšana komerciāliem un reklāmas nolūkiem; konsultāciju sniegšana par reklāmas komunikācijas stratēģijām; vides reklāma

---

(111) **Reģ. Nr.** M 82 303 (151) **Reģ. dat.** 20.11.2026
(210) **Pieteik. Nr.** M-26-1206 (220) **Pieteik. dat.** 26.10.2026
(531) **CFE ind.** 5.7.21; 5.7.23; 26.1.15; 26.1.3; 27.5.1

ANNO 2017

Cidelia

(550) **Figurāla zīme**
https://databases.lrpv.gov.lv/trademark/M-26-1206
(591) **Krāsu salikums** dzeltens, balts
(732) **Īpašn.** OGRESGALA PAGASTA ZEMNIEKU SAIMNIECĪBA "MĒTRAS"; Mētras, Ciemupe, Ogresgala pag., Ogres nov., LV-5001, Latvija (LV)
(511) **29** konservēti augļi; konservēti dārzeņi; saldēti augļi; saldēti dārzeņi; žāvēti (kaltēti) augļi; žāvēti (kaltēti) dārzeņi; termiski apstrādāti augļi; termiski apstrādāti dārzeņi; želejas; ievārījumi; kompoti
30 konditorejas izstrādājumi; šokolāde; etiķis; garšvielu mērces; piedevas ēdiena garšas uzlabošanai
32 augļu dzērieni; augļu sulas; sīrupi bezalkoholisku dzērienu pagatavošanai

---

(111) **Reģ. Nr.** M 82 304 (151) **Reģ. dat.** 20.11.2026
(210) **Pieteik. Nr.** M-26-1201 (220) **Pieteik. dat.** 25.10.2026
(531) **CFE ind.** 27.5.19; 27.5.25

(550) **Figurāla zīme**
https://databases.lrpv.gov.lv/trademark/M-26-1201
(732) **Īpašn.** Elīna ĶERSELE; Fridriha Candera iela 25 - 37, Rīga, LV-1046, Latvija (LV)
(511) **41** izglītība; apmācība; izklaides pakalpojumi; sporta pasākumu rīkošana; kultūras pasākumu rīkošana

---

(111) **Reģ. Nr.** M 82 305 (151) **Reģ. dat.** 20.11.2026
(210) **Pieteik. Nr.** M-26-1191 (220) **Pieteik. dat.** 23.10.2026

Ķiršu Cenas

(550) **Vārdiska zīme**
(732) **Īpašn.** Jānis ANDRŽEJEVSKIS; Viestura iela 27 - 7, Jūrmala, LV-2010, Latvija (LV)
(511) **35** tiešsaistes tirgus nodrošināšana preču un pakalpojumu pārdevējiem un pircējiem; sporta preču vairumtirdzniecība ar interneta starpniecību; sporta preču mazumtirdzniecība ar interneta starpniecību; sporta preču vairumtirdzniecība; sporta preču mazumtirdzniecība; apģērbu mazumtirdzniecība; apģērbu vairumtirdzniecība; apģērbu mazumtirdzniecība ar interneta starpniecību; apģērbu vairumtirdzniecība ar interneta starpniecību
36 nekustamā īpašuma izīrēšana un iznomāšana
41 sporta un kultūras pasākumu rīkošana; sporta komentēšanas pakalpojumi; sporta pasākumu rīkošana un vadīšana; sporta laukumu iznomāšana; hronometrāžas pakalpojumi sporta pasākumos; sporta nometņu pakalpojumi; sporta sacensību organizēšana; sporta klubu pakalpojumi fiziskās formas uzturēšanas un fitnesa jomā; sporta aprīkojuma un telpu nodrošināšana; sporta izglītība; individuālo fitnesa treneru pakalpojumi; apmācība; apmācība vingrošanā; personiskās izaugsmes apmācība (koučings); fiziskās sagatavotības novērtēšanas pakalpojumi apmācības nolūkiem

---

(111) **Reģ. Nr.** M 82 306 (151) **Reģ. dat.** 20.11.2026
(210) **Pieteik. Nr.** M-26-1186 (220) **Pieteik. dat.** 22.10.2026
(531) **CFE ind.** 2.9.1; 5.5.20; 27.5.4; 27.5.5



(550) **Figurāla zīme**
https://databases.lrpv.gov.lv/trademark/M-26-1186
(732) **Īpašn.** Arta PUČKA; Parka iela 2, Druva, Saldus pag., Saldus nov., LV-3862, Latvija (LV)
(511) **30** maize, maizes un konditorejas izstrādājumi
35 pārtikas preču mazumtirdzniecība
43 kafejnīcu pakalpojumi

---

(111) **Reģ. Nr.** M 82 307 (151) **Reģ. dat.** 20.11.2026
(210) **Pieteik. Nr.** M-26-1163 (220) **Pieteik. dat.** 17.10.2026
(531) **CFE ind.** 27.5.1; 27.5.17; 29.1.11



(550) **Figurāla zīme**
https://databases.lrpv.gov.lv/trademark/M-26-1163
(591) **Krāsu salikums** tumši zils
(732) **Īpašn.** Kristīne KONOVALOVA; Krišjāņa Valdemāra iela 39, Rīga, LV-1010, Latvija (LV)
(511) **30** kafija; kafija, tēja, kakao un to aizstājēji; šokolāde; šokolādes dzērieni ar pienu; dzērieni uz šokolādes bāzes; dzērieni, kas pagatavoti uz šokolādes bāzes; dzērieni, kas pamatā sastāv no šokolādes un satur pienu; kafija ar šokolādi (mocha); karstā šokolāde; maisījumi šokolādes dzērienu pagatavošanai; maisījumi karsto šokolādes dzērienu pagatavošanai; pārtikas produkti, kas pamatā sastāv no šokolādes; šokolāde ar pildījumu; šokolāde bez piena produktiem; šokolādes batoniņi; šokolādes deserti; šokolādes dzērieni, kas nav pagatavoti uz piena vai dārzeņu bāzes; šokolādes izstrādājumi; šokolādes konfektes; šokolādes masa; šokolādes marcipāns; šokolādes sacepums (braunijs); šokolādes tāfelītes; tumšās šokolādes kūkas ar šokolādes biskvītu; zaķa formas šokolādes figūriņas; kakao; kakao dzērieni ar pienu; dzērieni uz kakao bāzes; kakao (grauzdētā, pulvera, granulu vai dzērienu veidā); kakao dzērienu pagatavošanai; kakao maisījumi dzērienu pagatavošanai; kakao maisījumi; kakao masa dzērienu pagatavošanai; kakao pulveris; maisījumi kakao dzērienu pagatavošanai; pagatavoti kakao dzērieni un dzērieni, kas pamatā sastāv no kakao; pārtikas produkti uz kakao bāzes; produkti, kas pamatā sastāv no kakao; saldējuma dzērieni uz kakao bāzes; maizes izstrādājumi; sviestmaizes; maize, maizes un konditorejas izstrādājumi; cepti maizes izstrādājumi; grauzdētas sviestmaizes; maizes izstrādājumi, kūkas, tartes un cepumi; sviestmaizes ar vistas gaļu; šokolāde konditorejas un maizes izstrādājumiem; tītās sviestmaizes (wraps); tītās sviestmaizes (wraps) ar vistas gaļu; konditorejas izstrādājumi; gatavi deserti (konditorejas izstrādājumi); konditorejas izstrādājumi ar riekstiem; konditorejas izstrādājumi ar šokolādes garšu; konditorejas izstrādājumi ar šokolādi, ne medicīniskiem nolūkiem; miltu konditorejas izstrādājumi; šokolādes konditorejas izstrādājumi
35 tiešsaistes pasūtīšanas pakalpojumi restorānu ēdiena līdzņemšanas un piegādes jomā; kafijas mazumtirdzniecība; kafijas vairumtirdzniecība; kafijas aizstājēju mazumtirdzniecība; kafijas aizstājēju vairumtirdzniecība; šokolādes mazumtirdzniecība; šokolādes vairumtirdzniecība; kakao mazumtirdzniecība; kakao vairumtirdzniecība; maizes izstrādājumu mazumtirdzniecība; miltu konditorejas izstrādājumu mazumtirdzniecības pakalpojumi; konditorejas izstrādājumu mazumtirdzniecība
43 restorānu pakalpojumi; restorānu pakalpojumi, piedāvājot ēdienu līdzņemšanai; kafejnīcu pakalpojumi; bāru pakalpojumi; uzkodu bāru pakalpojumi; ēdināšanas pakalpojumi, piedāvājot ēdienu pēc pasūtījuma līdzņemšanai

---

(111) **Reģ. Nr.** M 82 308 (151) **Reģ. dat.** 20.11.2026
(210) **Pieteik. Nr.** M-26-1159 (220) **Pieteik. dat.** 15.10.2026

Megawatt

(550) **Vārdiska zīme**
(300) **Prioritāte** 019353834; 24.04.2026; EM
(732) **Īpašn.** Jacopo BURIOLLO; Strada Gheorghe Lazar 24, Timis Timisoara, 300081, Rumānija (RO)
(740) **Pārstāvis** Jevgeņijs FORTŪNA, FORAL INTELEKTUĀLĀ ĪPAŠUMA AĢENTŪRA, SIA; Kalēju iela 14 - 7, Rīga, LV-1050, Latvija (LV)
(511) **36** finanšu darījumi, izmantojot blokķēdes tehnoloģiju; kriptovalūtu maiņa; aktīvu pārvaldīšanas pakalpojumi; līdzekļu piesaiste finansiāliem nolūkiem; finanšu pakalpojumi saistībā ar digitālajām valūtām; konsultāciju pakalpojumi finanšu aktīvu pārvaldīšanas jomā; ieguldījumu fondu pārvaldīšana; decentralizēto finanšu (DeFi) pakalpojumi; kriptovalūtu kolektīvo ieguldījumu pakalpojumi
42 platforma kā pakalpojums (PaaS); blokķēde kā pakalpojums (BaaS); lietojumprogrammu pakalpojumu sniedzēja (ASP) pakalpojumi, proti, citu personu lietojumprogrammatūras mitināšana; tiešsaistes nelejupielādējamas programmatūras pagaidu lietošanas nodrošināšana finanšu datu analīzei un pārskatu sagatavošanai; finanšu pārvaldības datorprogrammatūras iznomāšana; tiešsaistes nelejupielādējamas programmatūras pagaidu lietošanas nodrošināšana; viedo līgumu programmēšana blokķēdē; uz blokķēdes tehnoloģiju balstītu digitālo žetonu emisija

---

(111) **Reģ. Nr.** M 82 309 (151) **Reģ. dat.** 20.11.2026
(210) **Pieteik. Nr.** M-26-1158 (220) **Pieteik. dat.** 15.10.2026

MUMA

(550) **Vārdiska zīme**
(732) **Īpašn.** Egons RUSANOVS; Parka iela 9A - 10, Piņķi, Babītes pag., Mārupes nov., LV-2107, Latvija (LV)
Linda LIELBRIEDE; Dārziņu 50. līnija 1, Rīga, LV-1063, Latvija (LV)
(511) **9** lejupielādējamas elektroniskās publikācijas; lejupielādējamas datorprogrammas
41 grāmatu publicēšana; tekstu, izņemot reklāmas tekstus, publicēšana; semināru rīkošana un vadīšana; apmācība; neklātienes apmācība
42 programmatūras izstrāde programmatūras publicēšanas jomā; programmatūra kā pakalpojums (SaaS); programmatūra kā pakalpojums (SaaS), kas ietver programmatūru mašīnmācīšanai, dziļai mācīšanai un dziļiem neironu tīkliem
45 juridiskā izpēte; juridiskie pakalpojumi tiesāšanās jomā; juridiskie pakalpojumi; datoru programmatūras licencēšana (juridiskie pakalpojumi)

---

(111) **Reģ. Nr.** M 82 310 (151) **Reģ. dat.** 20.11.2026
(210) **Pieteik. Nr.** M-26-1157 (220) **Pieteik. dat.** 15.10.2026

DREB

(550) **Vārdiska zīme**
(732) **Īpašn.** DEALIO, SIA; Gaismas iela 19 k-5 - 21, Ķekava, Ķekavas nov., LV-2123, Latvija (LV)
(511) **35** tiešsaistes tirgus nodrošināšana preču un pakalpojumu pārdevējiem un pircējiem
42 platforma kā pakalpojums (PaaS)

---

(111) **Reģ. Nr.** M 82 311 (151) **Reģ. dat.** 20.11.2026
(210) **Pieteik. Nr.** M-26-1155 (220) **Pieteik. dat.** 14.10.2026
(531) **CFE ind.** 26.1.20; 27.5.2; 29.1.13



(550) **Figurāla zīme**
https://databases.lrpv.gov.lv/trademark/M-26-1155
(591) **Krāsu salikums** sarkans, melns, balts
(732) **Īpašn.** Krišjānis Zintis PUTNIŅŠ; Torņakalna iela 9A, Rīga, LV-1004, Latvija (LV)
(511) **32** kola (dzērieni); bezalkoholiski gāzētie kolas dzērieni; kolas dzērieni

---

(111) **Reģ. Nr.** M 82 312 (151) **Reģ. dat.** 20.11.2026
(210) **Pieteik. Nr.** M-26-1154 (220) **Pieteik. dat.** 14.10.2026
(531) **CFE ind.** 26.1.20; 27.5.2; 29.1.13



(550) **Figurāla zīme**
https://databases.lrpv.gov.lv/trademark/M-26-1154
(591) **Krāsu salikums** sarkans, melns, balts
(732) **Īpašn.** Krišjānis Zintis PUTNIŅŠ; Torņakalna iela 9A, Rīga, LV-1004, Latvija (LV)
(511) **32** bezalkoholiskie dzērieni; bezalkoholiski gāzētie dzērieni; sīrupi bezalkoholisku dzērienu pagatavošanai; gāzēti bezalkoholiskie dzērieni; sīrupi bezalkoholisko gāzēto dzērienu pagatavošanai; bezalkoholiski gāzētie kolas dzērieni
35 sīrupu, kas paredzēti bezalkoholisku dzērienu pagatavošanai, vairumtirdzniecība

---

(111) **Reģ. Nr.** M 82 313 (151) **Reģ. dat.** 20.11.2026
(210) **Pieteik. Nr.** M-26-1147 (220) **Pieteik. dat.** 12.10.2026

LUSI

(550) **Vārdiska zīme**
(732) **Īpašn.** Pēteris VALDMANIS; Miera iela 61 k-1 - 33, Rīga, LV-1013, Latvija (LV)
Laura ĻITVĪNOVA; Miera iela 61 k-1 - 33, Rīga, LV-1013, Latvija (LV)
(511) **5** sieviešu higiēniskie tamponi; tamponi

---

(111) **Reģ. Nr.** M 82 314 (151) **Reģ. dat.** 20.11.2026
(210) **Pieteik. Nr.** M-26-1140 (220) **Pieteik. dat.** 12.10.2026
(531) **CFE ind.** 26.11.1; 26.3.26; 26.3.4; 27.5.1; 29.1.13



(550) **Figurāla zīme**
https://databases.lrpv.gov.lv/trademark/M-26-1140
(591) **Krāsu salikums** sarkans, melns, balts
(732) **Īpašn.** MAD FORMAT, SIA; Spāres iela 18 k-1, Rīga, LV-1002, Latvija (LV)
(740) **Pārstāvis** Evelīna VINOGRADOVA, MAD FORMAT, SIA; Spāres iela 18 k-1, Rīga, LV-1002, Latvija (LV)
(511) **20** galdi; biroja galdi; rakstāmgaldi
35 reklāma; vides reklāma; izstāžu organizēšana komerciāliem un reklāmas nolūkiem; reklāmas ideju izstrāde; reklāmas materiālu maketēšana

---

(111) **Reģ. Nr.** M 82 315 (151) **Reģ. dat.** 20.11.2026
(210) **Pieteik. Nr.** M-26-1133 (220) **Pieteik. dat.** 09.10.2026
(531) **CFE ind.** 27.5.1; 27.5.17



(550) **Figurāla zīme**
https://databases.lrpv.gov.lv/trademark/M-26-1133
(732) **Īpašn.** GREENCOSMETICS EUROPE, SIA; Aleksandra Bieziņa iela 11 - 29, Rīga, LV-1029, Latvija (LV)
(740) **Pārstāvis** Inese LEIMANE, AAA LAW LATVIA; Citadeles iela 12, Rīga, LV-1010, Latvija (LV)
(511) **3** ambra parfimērijas nolūkiem; katlakmens noņemšanas līdzekļi mājsaimniecības nolūkiem; antistatiskie līdzekļi mājsaimniecības nolūkiem; ēteriskās eļļas parfimērijas nolūkiem; gaisa aromatizētāji; izsmidzināmi elpas atsvaidzinātāji; ķermeņa kopšanas balzami, ne medicīniskiem nolūkiem; lūpu spīdumi; vazelīns kosmētiskiem nolūkiem; vate kosmētiskiem nolūkiem; veļas aromatizētāji; līdzekļi trauku apstrādei žāvēšanas laikā trauku mazgājamās mašīnās; līmvielas kosmētiskiem nolūkiem; smaržūdeņi; nātrija hipohlorīta ūdens šķīdums (Javelle water); lavandas ūdens kosmētiskiem un parfimērijas nolūkiem; tualetes ūdeņi; depilācijas vasks; ūsu vasks; masāžas geli, ne medicīniskiem nolūkiem; želejas zobu balināšanai; dekoratīvās kosmētikas līdzekļi; dezodoranti mājdzīvniekiem; dezodoranti cilvēkam vai dzīvniekiem; depilācijas līdzekļi; smaržkociņi; gaisa aromatizētāji ar kociņiem; smaržas; stikla un vējstiklu tīrīšanas līdzekļi; ziedes kosmētiskiem nolūkiem; parfimērijas līdzekļi; novelkamie dekoratīvie attēli kosmētiskiem nolūkiem; alaunakmens skūšanās nolūkiem; uzacu zīmuļi; dekoratīvās kosmētikas zīmuļi; līmvielas mākslīgo skropstu piestiprināšanai; līmvielas mākslīgo matu piestiprināšanai; matu kondicionieri; bārdu un ūsu krāsas; kosmētiskās krāsas; veļas cietināšanas līdzekļi (aprets); veļas cietināšanas līdzekļi ar spīdumu; kosmētiskie krēmi; ādas balināšanas krēmi (kosmētiskie līdzekļi); vīraks; matu lakas; nagu lakas; matu losjoni; losjoni kosmētiskiem nolūkiem; pēcskūšanās losjoni; kosmētiskās maskas; parfimērijas eļļas; kosmētiskās eļļas; ēteriskās eļļas kosmētiskiem nolūkiem; ciedru ēteriskā eļļa kosmētiskiem nolūkiem; citronu ēteriskā eļļa kosmētiskiem un parfimērijas nolūkiem; attīrošās eļļas sejas kopšanas nolūkiem; bergamotes eļļa kosmētiskiem un parfimērijas nolūkiem; ložņu goltjēras eļļa kosmētiskiem un parfimērijas nolūkiem; jasmīnu eļļa kosmētiskiem un parfimērijas nolūkiem; lavandas eļļa kosmētiskiem un parfimērijas nolūkiem; mandeļu eļļa kosmētiskiem

un parfimērijas nolūkiem; rožu eļļa kosmētiskiem un parfimērijas nolūkiem; mandeļu pieniņš kosmētiskiem nolūkiem; attīroši pieniņi kosmētiskiem nolūkiem; muskuss parfimērijas nolūkiem; dezodorējošās ziepes; skūšanās ziepes; ziepes tekstilizstrādājumu krāsas atsvaidzināšanai; pretsviedru ziepes; pretsviedru ziepes pēdām; mandeļu ziepes; piparmētru eļļa parfimērijas nolūkiem; kosmētikas komplekti, kas pamatā sastāv no šampūna, matu balzama, dušas želejas, ķermeņa pieniņa, ķermeņa krēma, roku un kāju krēma, ķermeņa skrubja; dekoratīvās nagu uzlīmes; mākslīgie nagi; kvēpināmie kociņi; zobu kopšanas līdzekļi; pumeks; lūpu krāsu futrāļi; ūdeņraža peroksīds kosmētiskiem nolūkiem; elpas atsvaidzināšanas plāksnītes; zobu balināšanas plāksnītes; lūpu krāsas; pomādes kosmētiskiem nolūkiem; skūšanās līdzekļi; kosmētikas līdzekļi vannām; matu taisnošanas līdzekļi; matu cirtošanas līdzekļi; veļas mērcēšanas līdzekļi; cietināšanas līdzekļi veļas burzīšanās samazināšanai; līdzekļi krāsas noņemšanai; zobu protēžu pulēšanas līdzekļi; mutes skalošanas līdzekļi, ne medicīniskiem nolūkiem; kosmētiskie līdzekļi notievēšanai; līdzekļi veļas spīdumam un mirdzumam; acu skalošanas līdzekļi, ne medicīniskiem nolūkiem; audumu mīkstinātāji izmantošanai veļas mazgāšanā; veļas mazgāšanas līdzekļi; ķīmiskās tīrīšanas līdzekļi; lakas noņemšanas līdzekļi; dekoratīvās kosmētikas noņemšanas līdzekļi; nagu kopšanas līdzekļi; tīrīšanas līdzekļi mājsaimniecības nolūkiem; zobu protēžu tīrīšanas līdzekļi; tapešu tīrīšanas līdzekļi; līdzekļi aizsērējušu cauruļu tīrīšanai; ķīmiskie tīrīšanas līdzekļi mājsaimniecības nolūkiem; kolagēna līdzekļi kosmētiskiem nolūkiem; balināšanas līdzekļi mājsaimniecības nolūkiem; veļas balināšanas līdzekļi; alvejas preparāti kosmētiskiem nolūkiem; kosmētiskie līdzekļi aizsardzībai pret sauli; ķīmiskie līdzekļi veļas krāsas atjaunošanai mājsaimniecības nolūkos; elpas atsvaidzināšanas līdzekļi; dekoratīvās kosmētikas pūderi; traipu noņemšanas līdzekļi; nagu laku šķīdinātāji; skalošanas līdzekļi intīmajai higiēnai un dezodorēšanai, ne medicīniskiem nolūkiem; mākslīgās skropstas; salvetes, kas piesūcinātas ar kosmētiskiem losjoniem; salvetes, kas piesūcinātas ar dekoratīvās kosmētikas noņemšanas līdzekļiem; masāžas sveces kosmētiskiem nolūkiem; veļas zilums; kaltētu ziedlapiņu un augu maisījumi telpu un veļas aromatizēšanai; balināšanas soda; soda tīrīšanas nolūkiem; vannas sāls, ne medicīniskiem nolūkiem; balināšanas sāļi; kvēpināmie līdzekļi (parfimērijas izstrādājumi); amonjaka (gaistošā sārma) tīrīšanas līdzekļi; audus savelkoši līdzekļi kosmētiskiem nolūkiem; sauļošanās līdzekļi (kosmētika); matu krāsas; neitralizētāji ilgviļņu veidošanai; kosmētikas līdzekļi skropstām; kosmētikas līdzekļi ādas kopšanai; kosmētiskie līdzekļi; kosmētiskie līdzekļi bērniem; kosmētikas līdzekļi dzīvniekiem; kosmētiskie līdzekļi skropstu un uzacu krāsošanai; mazgāšanas līdzekļi intīmai higiēnai, ne medicīniskiem nolūkiem; mazgāšanas līdzekļi intīmajai higiēnai un dezodorēšanai; mazgāšanas līdzekļi, izņemot ražošanas procesiem un medicīniskiem nolūkiem paredzētos; balināšanas līdzekļi kosmētiskiem nolūkiem; kosmētiskie pretsviedru līdzekļi, proti, pretsviedru dezodoranti, pretsviedru līdzekļi ķermeņa kopšanas nolūkiem; personiskās tualetes līdzekļi; fitokosmētiskie līdzekļi; talka pūderis ķermeņa kopšanas nolūkiem; vates bumbiņas kosmētiskiem nolūkiem; lupatiņas, kas piesūcinātas ar tīrīšanas līdzekļiem; hennas krāsa kosmētiskiem nolūkiem; šampūni dzīvniekiem, ne veterināriem nolūkiem; šampūni mājdzīvniekiem, ne veterināriem nolūkiem; sausie šampūni; šampūni; augu ekstrakti kosmētiskiem nolūkiem; smaržas, kas pamatā sastāv no ziedu ekstraktiem; esences (ēteriskās eļļas) kosmētiskiem un parfimērijas nolūkiem; zvaigžņu anīsa esence kosmētiskiem un parfimērijas nolūkiem; piparmētru esence (ēteriskā eļļa) kosmētiskiem un parfimērijas nolūkiem

35 mazumtirdzniecības un vairumtirdzniecības pakalpojumi, tostarp internetā, attiecībā uz šādām precēm: kosmētika, dekoratīvās kosmētikas līdzekļi un personiskās higiēnas preces, tīrīšanas un veļas mazgāšanas līdzekļi

---

(111) **Reģ. Nr.** M 82 316 (151) **Reģ. dat.** 20.11.2026
(210) **Pieteik. Nr.** M-26-1242 (220) **Pieteik. dat.** 03.11.2026

JT FORMULA

(550) **Vārdiska zīme**
(732) **Īpašn.** Jeļena TJUTJUNOVA; Kāpu iela 98, Jūrmala, LV-2008, Latvija (LV)
(511) **3** kosmētikas līdzekļi; kosmētikas līdzekļi ādas kopšanai
5 uztura bagātinātāji

---

(111) **Reģ. Nr.** M 82 317 (151) **Reģ. dat.** 20.11.2026
(210) **Pieteik. Nr.** M-26-1120 (220) **Pieteik. dat.** 06.10.2026

Mamma mia

(550) **Vārdiska zīme**
(732) **Īpašn.** MAMMA MIA, SIA; Kaķasēkļa dambis 20 - 5, Rīga, LV-1005, Latvija (LV)
(511) **30** picas

---

(111) **Reģ. Nr.** M 82 318 (151) **Reģ. dat.** 20.11.2026
(210) **Pieteik. Nr.** M-26-1114 (220) **Pieteik. dat.** 02.10.2026

RUNGIS

(550) **Vārdiska zīme**
(732) **Īpašn.** RUNGIS, SIA; Matīsa iela 17 - 1, Rīga, LV-1001, Latvija (LV)
(740) **Pārstāvis** Inese LEIMANE, AAA LAW LATVIA; Citadeles iela 12, Rīga, LV-1010, Latvija (LV)
(511) **32** alus; bezalkoholiskais alus; bezalkoholiskie dzērieni
33 alkoholiskie dzērieni (izņemot alu)
35 vairumtirdzniecības un mazumtirdzniecības pakalpojumi, arī ar interneta starpniecību, tostarp tirdzniecība pēc kataloga, attiecībā uz šādām precēm: alkoholiskie dzērieni (izņemot alu), alus, bezalkoholiskais alus, bezalkoholiskie dzērieni; konsultāciju sniegšana par uzņēmējdarbības organizēšanu
36 finanšu informācijas sniegšana; analītisko un informatīvo konsultāciju sniegšana finanšu jomā; fondu finanšu pārvaldība; ieguldījumu fondu pārraudzība; investīciju fondu pakalpojumi; nekustamā īpašuma pārvaldība
37 konsultāciju pakalpojumi saistībā ar īpašuma renovāciju; konsultāciju sniegšana par būvniecību; būvniecības pakalpojumi
41 apmācība; izpriecas; sporta un kultūras pasākumu rīkošana
43 ēdināšanas pakalpojumi; bāru un restorānu pakalpojumi; apgāde ar uzturu un dzērieniem

---

(111) **Reģ. Nr.** M 82 319 (151) **Reģ. dat.** 20.11.2026
(210) **Pieteik. Nr.** M-26-1107 (220) **Pieteik. dat.** 30.09.2026

Pietura vecākiem

(550) **Vārdiska zīme**
(732) **Īpašn.** CENTRS ZIN, SIA; Dikļu iela 30, Rīga, LV-1002, Latvija (LV)
(511) **41** izglītība; neklātienes apmācība; apmācība; apmācība praktisko iemaņu apgūšanā ar demonstrēšanas palīdzību; personiskās izaugsmes apmācība (koučings); individuāla apmācība; zinātības (know-how) pārnese (apmācība)

---

(111) **Reģ. Nr.** M 82 320 (151) **Reģ. dat.** 20.11.2026
(210) **Pieteik. Nr.** M-26-1094 (220) **Pieteik. dat.** 27.09.2026

Averio

(550) **Vārdiska zīme**
(732) **Īpašn.** Aleksejs ŽIZŅEVSKIS; Ķīmiķu iela 12, Salaspils, Salaspils nov., LV-2169, Latvija (LV)
(511) **35** reklāma; reklāma tiešsaistē ar datortīklu starpniecību; reklāmas materiālu izplatīšana; reklāmas laukumu iznomāšana; reklāmas tekstu publicēšana; tiešsaistes tirgus nodrošināšana preču un pakalpojumu pārdevējiem un pircējiem

---

(111) **Reģ. Nr.** M 82 321 (151) **Reģ. dat.** 20.11.2026
(210) **Pieteik. Nr.** M-26-1067 (220) **Pieteik. dat.** 18.09.2026

MESEM

(550) **Vārdiska zīme**
(732) **Īpašn.** Sņežana MAGRINA; Brūkleņu iela 105, Mārupe, Mārupes nov., LV-2167, Latvija (LV)
(740) **Pārstāvis** Mārīte ROMANOSA, Patentu aģentūra "KDK", SIA; Dzērbenes iela 27, Rīga, LV-1006, Latvija (LV)
(511) **25** apģērbi; apavi; galvassegas; sporta apavi; sporta triko; apģērbu jostas; apģērbu oderes (gatavas apģērbu daļas); apģērbu kabatas; cimdi; slēpošanas cimdi; velosipēdistu cimdi; krekli; kreklu ielaidumi; T krekli; vingrošanas apavi; vingrošanas apģērbi; pludmales tērpi; formastērpi; karnevāla tērpi; lituŗģiskie tērpi (stihāriji); cīņas mākslas formastērpi; medicīniskie formastērpi, izņemot tērpus operāciju veikšanai; krūšautiņi, kas nav izgatavoti no papīra; krūšautiņi (lacītes), kas nav izgatavoti no papīra; plecu lakati; raibi galvas lakatiņi (bandanas); dekoratīvie kabatlakatiņi žaketes krūšu kabatai

---

(111) **Reģ. Nr.** M 82 322 (151) **Reģ. dat.** 20.11.2026
(210) **Pieteik. Nr.** M-26-993 (220) **Pieteik. dat.** 03.09.2026

Rimi gotiņa

(550) **Vārdiska zīme**
(732) **Īpašn.** RIMI BALTIC, SIA; Augusta Deglava iela 161, Rīga, LV-1021, Latvija (LV)
(740) **Pārstāvis** Jevgeņijs FORTŪNA, FORAL INTELEKTUĀLĀ ĪPAŠUMA AĢENTŪRA, SIA; Kalēju iela 14 - 7, Rīga, LV-1050, Latvija (LV)
(511) **30** piena konfektes (gotiņas)

---

(111) **Reģ. Nr.** M 82 323 (151) **Reģ. dat.** 20.11.2026
(210) **Pieteik. Nr.** M-26-982 (220) **Pieteik. dat.** 01.09.2026
(531) **CFE ind.** 12.1.3; 27.5.1; 29.1.12



(550) **Figurāla zīme**
https://databases.lrpv.gov.lv/trademark/M-26-982
(591) **Krāsu salikums** gaiši brūns, balts
(732) **Īpašn.** THE BED LV, SIA; Pulkveža Brieža iela 7 - 215B, Rīga, LV-1010, Latvija (LV)
(740) **Pārstāvis** Mārīte ROMANOSA, Patentu aģentūra "KDK", SIA; Dzērbenes iela 27, Rīga, LV-1006, Latvija (LV)
(511) **20** mēbeles; gultas; gultas piederumi, izņemot gultas veļu; dīvāni; sofas; krēsli (sēdekļi); atzveltnes krēsli
35 mēbeļu tirdzniecības pakalpojumi, arī ar interneta starpniecību

---

(111) **Reģ. Nr.** M 82 324 (151) **Reģ. dat.** 20.11.2026
(210) **Pieteik. Nr.** M-26-977 (220) **Pieteik. dat.** 29.08.2026

FENSTORA

(550) **Vārdiska zīme**
(732) **Īpašn.** WWW.ŽALUZI.EU, SIA; Zalves iela 75, Rīga, LV-1046, Latvija (LV)
(511) **6** tērauda rullo žalūzijas; metāla žalūzijas; ārtelpu žalūzijas no metāla
7 elektriskās ierīces aizkaru bīdīšanai
19 nemetāliskas žalūzijas; ārtelpu žalūzijas, izņemot žalūzijas no metāla un tekstilmateriāliem
20 iekštelpu logu žalūzijas no sapītām koka plāksnītēm; iekštelpu logu žalūzijas (mēbeles); iekštelpu logu žalūzijas no papīra; iekštelpu logu žalūzijas no tekstilmateriāliem; aizkaru gredzeni; pie sienas stiprināmi aizkaru turētāji; aizkaru ritenīši; aizkaru sliedes; aizkaru stangas; aizkaru āķi; aizkaru turētāji (atsaites), izņemot no tekstilmateriāliem; plastmasas skriemeļi žalūzijām
22 ārtelpu žalūzijas no tekstilmateriāliem; lentes žalūziju posmu savienošanai
24 moskītu tīkli
35 tekstilmateriālu aizkaru mazumtirdzniecība; tekstilmateriālu aizkaru vairumtirdzniecība; tekstilmateriālu aizkaru mazumtirdzniecība ar interneta starpniecību; tekstilmateriālu aizkaru vairumtirdzniecība ar interneta starpniecību; plastmasas aizkaru mazumtirdzniecība; plastmasas aizkaru vairumtirdzniecība; aizkaru vairumtirdzniecība ar interneta starpniecību; aizkaru mazumtirdzniecība ar interneta starpniecību; aizkaru vairumtirdzniecība; aizkaru mazumtirdzniecība; plastmasas aizkaru mazumtirdzniecība ar interneta starpniecību; plastmasas aizkaru vairumtirdzniecība ar interneta starpniecību
37 aizkaru uzstādīšanas pakalpojumi; aizkaru piekāršana; aizkaru labošana; žalūziju uzstādīšana; žalūziju tīrīšana; logu žalūziju remonts; logu žalūziju uzstādīšana un remonts; horizontālo žalūziju uzstādīšana un remonts; iestiklošana, stiklu, logu un žalūziju uzstādīšana, apkope un remonts
42 žalūziju projektēšana

---

(111) **Reģ. Nr.** M 82 325 (151) **Reģ. dat.** 20.11.2026
(210) **Pieteik. Nr.** M-26-972 (220) **Pieteik. dat.** 26.08.2026

Cidicor

(550) **Vārdiska zīme**
(732) **Īpašn.** BIOFARM SP. Z O.O.; ul. Wałbrzyska 13, Poznań, 60-198, Polija (PL)
(740) **Pārstāvis** Inese LEIMANE, AAA LAW LATVIA; Citadeles iela 12, Rīga, LV-1010, Latvija (LV)
(511) **5** farmaceitiskie preparāti; medikamenti; diētiskā pārtika medicīniskiem nolūkiem; diētiskas vielas medicīniskiem nolūkiem; minerālvielu uztura bagātinātāji; vielas uztura papildināšanai un diētiskie preparāti; vitamīni; dezinfekcijas un antiseptiskie līdzekļi

---

(111) **Reģ. Nr.** M 82 326 (151) **Reģ. dat.** 20.11.2026
(210) **Pieteik. Nr.** M-26-971 (220) **Pieteik. dat.** 26.08.2026
(531) **CFE ind.** 1.1.2; 27.5.1



(550) **Figurāla zīme**
https://databases.lrpv.gov.lv/trademark/M-26-971
(732) **Īpašn.** Marina TORONI; Vītolu iela 9, Jaunmārupe, Mārupes pag., Mārupes nov., LV-2166, Latvija (LV)
(740) **Pārstāvis** Jevgeņijs FORTŪNA, FORAL INTELEKTUĀLĀ ĪPAŠUMA AĢENTŪRA, SIA; Kalēju iela 14 - 7, Rīga, LV-1050, Latvija (LV)
(511) **25** apģērbi; apavi; galvassegas; apģērbi un apavi sportam
28 vingrošanas un sporta preces; sporta inventārs
30 kafija un dzērieni uz kafijas bāzes; graudaugu batoniņi; graudaugu batoniņi ar augstu olbaltumvielu saturu
32 bezalkoholiskie dzērieni; ar proteīniem bagātināti sporta dzērieni; sporta dzērieni ar elektrolītiem; koncentrāti sporta dzērienu pagatavošanai

---

(111) **Reģ. Nr.** M 82 327 (151) **Reģ. dat.** 20.11.2026
(210) **Pieteik. Nr.** M-26-970 (220) **Pieteik. dat.** 25.08.2026
(531) **CFE ind.** 1.15.21; 3.1.25; 3.1.6; 5.9.21; 11.1.6; 11.3.20; 27.5.9; 28.3; 29.1.15



(550) **Figurāla zīme**
https://databases.lrpv.gov.lv/trademark/M-26-970
(591) **Krāsu salikums** dzeltens, sarkans, balts, melns, brūns, pelēks
(732) **Īpašn.** GERMAN PRODUCTS BALTICS, SIA; Rencēnu iela 10A, Rīga, LV-1073, Latvija (LV)
(740) **Pārstāvis** Lita VĒVERE; Pulkveža Brieža iela 21 - 11, Rīga, LV-1010, Latvija (LV)
(511) **30** rīsi, makaroni (pasta) un nūdeles; tapioka un sāgo; milti un labības produkti; maize, maizes un konditorejas izstrādājumi

---

(111) **Reģ. Nr.** M 82 328 (151) **Reģ. dat.** 20.11.2026
(210) **Pieteik. Nr.** M-26-969 (220) **Pieteik. dat.** 25.08.2026
(531) **CFE ind.** 1.15.21; 3.1.25; 3.1.6; 5.9.21; 11.1.6; 11.3.20; 27.5.9; 28.3; 29.1.15



(550) **Figurāla zīme**
https://databases.lrpv.gov.lv/trademark/M-26-969
(591) **Krāsu salikums** rozā, gaiši zils, balts, melns, brūns, zaļš, pelēks, sarkans
(732) **Īpašn.** GERMAN PRODUCTS BALTICS, SIA; Rencēnu iela 10A, Rīga, LV-1073, Latvija (LV)
(740) **Pārstāvis** Lita VĒVERE; Pulkveža Brieža iela 21 - 11, Rīga, LV-1010, Latvija (LV)
(511) **30** rīsi, makaroni (pasta) un nūdeles; tapioka un sāgo; milti un labības produkti; maize, maizes un konditorejas izstrādājumi

---

(111) **Reģ. Nr.** M 82 329 (151) **Reģ. dat.** 20.11.2026
(210) **Pieteik. Nr.** M-26-968 (220) **Pieteik. dat.** 25.08.2026
(531) **CFE ind.** 1.15.21; 3.1.25; 3.1.6; 5.9.21; 11.1.6; 11.3.20; 27.5.9; 28.3; 29.1.15



(550) **Figurāla zīme**
https://databases.lrpv.gov.lv/trademark/M-26-968
(591) **Krāsu salikums** oranžs, dzeltens, balts, melns, brūns, pelēks, sarkans
(732) **Īpašn.** GERMAN PRODUCTS BALTICS, SIA; Rencēnu iela 10A, Rīga, LV-1073, Latvija (LV)
(740) **Pārstāvis** Lita VĒVERE; Pulkveža Brieža iela 21 - 11, Rīga, LV-1010, Latvija (LV)
(511) **30** rīsi, makaroni (pasta) un nūdeles; tapioka un sāgo; milti un labības produkti; maize, maizes un konditorejas izstrādājumi

---

(111) **Reģ. Nr.** M 82 330 (151) **Reģ. dat.** 20.11.2026
(210) **Pieteik. Nr.** M-26-967 (220) **Pieteik. dat.** 25.08.2026
(531) **CFE ind.** 1.15.21; 3.1.25; 3.1.6; 5.9.21; 11.1.6; 11.3.20; 27.5.9; 28.3; 29.1.15



(550) **Figurāla zīme**
https://databases.lrpv.gov.lv/trademark/M-26-967
(591) **Krāsu salikums** gaiši zils, dzeltens, balts, melns, zaļš, brūns, sarkans, pelēks
(732) **Īpašn.** GERMAN PRODUCTS BALTICS, SIA; Rencēnu iela 10A, Rīga, LV-1073, Latvija (LV)
(740) **Pārstāvis** Lita VĒVERE; Pulkveža Brieža iela 21 - 11, Rīga, LV-1010, Latvija (LV)
(511) **30** rīsi, makaroni (pasta) un nūdeles; tapioka un sāgo; milti un labības produkti; maize, maizes un konditorejas izstrādājumi

---

(111) **Reģ. Nr.** M 82 331 (151) **Reģ. dat.** 20.11.2026
(210) **Pieteik. Nr.** M-26-966 (220) **Pieteik. dat.** 25.08.2026
(531) **CFE ind.** 1.15.21; 3.1.25; 3.1.6; 5.9.21; 11.1.6; 11.3.20; 27.5.9; 28.3; 29.1.15



(550) **Figurāla zīme**
https://databases.lrpv.gov.lv/trademark/M-26-966
(591) **Krāsu salikums** gaiši zaļš, oranžs, balts, melns, brūns, zaļš, sarkans, pelēks
(732) **Īpašn.** GERMAN PRODUCTS BALTICS, SIA; Rencēnu iela 10A, Rīga, LV-1073, Latvija (LV)
(740) **Pārstāvis** Lita VĒVERE; Pulkveža Brieža iela 21 - 11, Rīga, LV-1010, Latvija (LV)
(511) **30** rīsi, makaroni (pasta) un nūdeles; tapioka un sāgo; milti un labības produkti; maize, maizes un konditorejas izstrādājumi

---

(111) **Reģ. Nr.** M 82 332 (151) **Reģ. dat.** 20.11.2026
(210) **Pieteik. Nr.** M-26-960 (220) **Pieteik. dat.** 25.08.2026

ERASER

(550) **Vārdiska zīme**
(732) **Īpašn.** ERASER, SIA; Ezīši, Mārupes pag., Mārupes nov., LV-2166, Latvija (LV)
(511) **12** militārie droni; civilie droni; ar uzņemšanas kamerām aprīkoti droni; piegādes droni

---

(111) **Reģ. Nr.** M 82 333 (151) **Reģ. dat.** 20.11.2026
(210) **Pieteik. Nr.** M-26-955 (220) **Pieteik. dat.** 24.08.2026
(531) **CFE ind.** 2.9.25; 27.5.1

GastroTech

(550) **Figurāla zīme**
https://databases.lrpv.gov.lv/trademark/M-26-955
(732) **Īpašn.** GREMOŠANAS SLIMĪBU CENTRS “GASTRO”, SIA; Gaiļezera iela 1, Rīga, LV-1079, Latvija (LV)
(511) **44** medicīniskā aprūpe

---

(111) **Reģ. Nr.** M 82 334 (151) **Reģ. dat.** 20.11.2026
(210) **Pieteik. Nr.** M-26-943 (220) **Pieteik. dat.** 20.08.2026
(531) **CFE ind.** 4.3.1; 5.7.2; 25.1.15; 25.1.5; 26.1.16; 26.1.22; 29.1.15

RĪGAS ALUS DARITAVA 1895
VĀRPA

(550) **Figurāla zīme**
https://databases.lrpv.gov.lv/trademark/M-26-943
(591) **Krāsu salikums** sarkans, tumši sarkans, zaļš, gaiši brūns, balts
(732) **Īpašn.** SIMEKS, SIA; Vikingu iela 8, Jūrmala, LV-2010, Latvija (LV)
(740) **Pārstāvis** Tatjana KREICBERGA, Patentu birojs “ALFA-PATENTS”, SIA; Ēvalda Valtera iela 46 - 65, Rīga, LV-1021, Latvija (LV)
(511) **32** alus; bezalkoholiskais alus; alus kokteiļi; kvass; bezalkoholiskie kokteiļi uz alus bāzes; sastāvdaļas bezalkoholisku dzērienu pagatavošanai; bezalkoholiskas esences dzērienu pagatavošanai; saldēti apiņi alus brūvēšanai; apiņu granulas alus brūvēšanai; kaltēti apiņi alus brūvēšanai; alus misa
35 mazumtirdzniecības un vairumtirdzniecības pakalpojumi, arī tiešsaistē, attiecībā uz šādām precēm: alus, bezalkoholiskais alus, alus kokteiļi, kvass, bezalkoholiskie kokteiļi uz alus bāzes, sastāvdaļas bezalkoholisku dzērienu pagatavošanai, bezalkoholiskas esences dzērienu pagatavošanai, saldēti apiņi alus brūvēšanai, apiņu granulas alus brūvēšanai, kaltēti apiņi alus brūvēšanai, alus misa

---

(111) **Reģ. Nr.** M 82 335 (151) **Reģ. dat.** 20.11.2026
(210) **Pieteik. Nr.** M-26-942 (220) **Pieteik. dat.** 20.08.2026

VĀRPA

(550) **Vārdiska zīme**
(732) **Īpašn.** SIMEKS, SIA; Vikingu iela 8, Jūrmala, LV-2010, Latvija (LV)
(740) **Pārstāvis** Tatjana KREICBERGA, Patentu birojs “ALFA-PATENTS”, SIA; Ēvalda Valtera iela 46 - 65, Rīga, LV-1021, Latvija (LV)
(511) **32** alus; bezalkoholiskais alus; alus kokteiļi; kvass; bezalkoholiskie kokteiļi uz alus bāzes; sastāvdaļas bezalkoholisku dzērienu pagatavošanai; bezalkoholiskas esences dzērienu pagatavošanai; saldēti apiņi alus brūvēšanai; apiņu granulas alus brūvēšanai; kaltēti apiņi alus brūvēšanai; alus misa

35 mazumtirdzniecības un vairumtirdzniecības pakalpojumi, arī tiešsaistē, attiecībā uz šādām precēm: alus, bezalkoholiskais alus, alus kokteiļi, kvass, bezalkoholiskie kokteiļi uz alus bāzes, sastāvdaļas bezalkoholisku dzērienu pagatavošanai, bezalkoholiskas esences dzērienu pagatavošanai, saldēti apiņi alus brūvēšanai, apiņu granulas alus brūvēšanai, kaltēti apiņi alus brūvēšanai, alus misa

---

(111) **Reģ. Nr.** M 82 336 (151) **Reģ. dat.** 20.11.2026
(210) **Pieteik. Nr.** M-26-941 (220) **Pieteik. dat.** 20.08.2026
(531) **CFE ind.** 18.3.2; 27.5.9; 29.1.13

River Cruises
LATVIA

(550) **Figurāla zīme**
https://databases.lrpv.gov.lv/trademark/M-26-941
(591) **Krāsu salikums** zils, melns, balts
(732) **Īpašn.** Jānis UVAROVS; Lauku iela 35 - 55, Jūrmala, LV-2016, Latvija (LV)
(740) **Pārstāvis** Gundars ĀBOLIŅŠ; Palasta iela 10, Rīga, LV-1050, Latvija (LV)
(511) **39** transporta pakalpojumi; ceļojumu organizēšana
41 sporta un kultūras pasākumu rīkošana

---

(111) **Reģ. Nr.** M 82 337 (151) **Reģ. dat.** 20.11.2026
(210) **Pieteik. Nr.** M-26-940 (220) **Pieteik. dat.** 20.08.2026
(531) **CFE ind.** 26.4.18; 26.4.5; 27.5.24

NEXORA

(550) **Figurāla zīme**
https://databases.lrpv.gov.lv/trademark/M-26-940
(732) **Īpašn.** GERMAN PRODUCTS BALTICS, SIA; Rencēnu iela 10A, Rīga, LV-1073, Latvija (LV)
(740) **Pārstāvis** Lita VĒVERE; Pulkveža Brieža iela 21 - 11, Rīga, LV-1010, Latvija (LV)
(511) **29** konservēti, saldēti, žāvēti (kaltēti) un termiski apstrādāti augļi, dārzeņi un jūraszāles
30 rīsi, makaroni (pasta) un nūdeles; tapioka un sāgo; milti un labības produkti; maize, maizes un konditorejas izstrādājumi
32 alus; bezalkoholiskie dzērieni; minerālūdeņi un gāzēti ūdeņi; augļu dzērieni un augļu sulas; sīrupi un citas sastāvdaļas bezalkoholisku dzērienu pagatavošanai
33 alkoholiskie dzērieni, izņemot alu; alkoholiskas sastāvdaļas dzērienu pagatavošanai

---

(111) **Reģ. Nr.** M 82 338 (151) **Reģ. dat.** 20.11.2026
(210) **Pieteik. Nr.** M-26-939 (220) **Pieteik. dat.** 20.08.2026

SCOVA

(550) **Vārdiska zīme**
(732) **Īpašn.** GERMAN PRODUCTS BALTICS, SIA; Rencēnu iela 10A, Rīga, LV-1073, Latvija (LV)
(740) **Pārstāvis** Lita VĒVERE; Pulkveža Brieža iela 21 - 11, Rīga, LV-1010, Latvija (LV)
(511) **30** rīsi, makaroni (pasta) un nūdeles; tapioka un sāgo; milti un labības produkti; maize, maizes un konditorejas izstrādājumi

---

(111) **Reģ. Nr.** M 82 339 (151) **Reģ. dat.** 20.11.2026
(210) **Pieteik. Nr.** M-26-934 (220) **Pieteik. dat.** 19.08.2026
(531) **CFE ind.** 2.1.17; 2.1.18; 27.5.24; 27.5.5



(550) **Figurāla zīme**
https://databases.lrpv.gov.lv/trademark/M-26-934
(732) **Īpašn.** Kristīna KRAJUCA; Lielā iela 39 - 28, Mārupe, Mārupes nov., LV-2167, Latvija (LV)
(511) **25** apģērbu un galvassegu daļas
35 kosmētisko līdzekļu mazumtirdzniecības pakalpojumi
42 skaistumkopšanas un frizētavu pakalpojumi

---

(111) **Reģ. Nr.** M 82 340 (151) **Reģ. dat.** 20.11.2026
(210) **Pieteik. Nr.** M-26-932 (220) **Pieteik. dat.** 19.08.2026

MR TOMAS'S BEARD

(550) **Vārdiska zīme**
(732) **Īpašn.** Kristīna KRAJUCA; Lielā iela 39 - 28, Mārupe, Mārupes nov., LV-2167, Latvija (LV)
(511) **25** apģērbu un galvassegu daļas
35 kosmētisko līdzekļu mazumtirdzniecības pakalpojumi
42 skaistumkopšanas un frizētavu pakalpojumi

---

(111) **Reģ. Nr.** M 82 341 (151) **Reģ. dat.** 20.11.2026
(210) **Pieteik. Nr.** M-26-895 (220) **Pieteik. dat.** 06.08.2026

ViDEA

(550) **Vārdiska zīme**
(732) **Īpašn.** VIDEA, SIA; Brīvības gatve 211 - 79, Rīga, LV-1039, Latvija (LV)
(511) **19** nemetāliskas flīzes būvniecībai; nemetāliskas grīdas flīzes; nemetāliski flīžu grīdas segumi; kaļķakmens; akmens; granīts; marmors; parketa grīdas dēļi; parkets; mākslīgie akmeņi; nemetāliskas sienas flīzes; kvarcs būvniecībai
35 būvmateriālu, flīžu un grīdas segumu, apdares materiālu mazumtirdzniecība un vairumtirdzniecība; būvmateriālu, flīžu, grīdas segumu un apdares materiālu tirdzniecība tiešsaistē interneta veikalā; preču demonstrēšana reklāmas nolūkiem; komercinformācijas un konsultāciju sniegšana patērētājiem būvmateriālu un apdares materiālu izvēlē
37 būvniecība; flīžu ieklāšana, grīdas segumu ieklāšana un atjaunošana; ēku remonts; būvdarbu vadīšana un uzraudzība
42 interjera dizaina pakalpojumi, proti, telpu noformēšanas un apdares plānošana

---

(111) **Reģ. Nr.** M 82 342 (151) **Reģ. dat.** 20.11.2026
(210) **Pieteik. Nr.** M-26-888 (220) **Pieteik. dat.** 05.08.2026

LAMA

(550) **Vārdiska zīme**
(732) **Īpašn.** LATALKO, SIA; Dzelzavas iela 127, Rīga, LV-1021, Latvija (LV)
(740) **Pārstāvis** Mārīte ROMANOSA, Patentu aģentūra "KDK", SIA; Dzērbenes iela 27, Rīga, LV-1006, Latvija (LV)
(511) **35** mazumtirdzniecības un vairumtirdzniecības pakalpojumi, arī ar interneta starpniecību, attiecībā uz šādām precēm: uztura bagātinātāji cilvēkam un diētiskie preparāti, uzturs zīdaiņiem un maziem bērniem, uztura bagātinātāji dzīvniekiem, zobārstniecības preparāti un izstrādājumi, ārstnieciskās zobu pastas un pulveri, higiēnas līdzekļi un izstrādājumi, dezinfekcijas un antiseptiskie līdzekļi, absorbējoši personiskās higiēnas līdzekļi, higiēnas izstrādājumi sievietēm, autiņi bērniem un autiņi inkontinences gadījumiem, ārstnieciskās un dezinficējošās ziepes un mazgāšanas līdzekļi, preparāti un izstrādājumi kaitēkļu iznīcināšanai un aizsardzībai pret kaitēkļiem, medicīniskie un veterinārie preparāti un līdzekļi, farmaceitiskie un dabīgie ārstniecības līdzekļi, medicīniskie pārsēji, pārklāji un aplikatori, gaisa dezodorēšanas un gaisa attīrīšanas preparāti, lauksaimniecības, dārzkopības un mežkopības aprīkojums un ierīces, griešanas, urbšanas, abrazīvās apstrādes, asināšanas un virsmas apstrādes iekārtas un aparāti, higiēnas un skaistumkopšanas instrumenti cilvēkam un dzīvniekiem, ierīces matu veidošanai, skuvekļi, galda piederumi, virtuves naži un griešanas rīki lietošanai virtuvē, lauksaimniecības, dārzkopības un dārzu labiekārtošanas rīki un instrumenti, kamīna piederumi, celtniecības, remonta un tehniskās apkopes rokas darbarīki, informācijas tehnoloģijas un audiovizuālais, multivides un fotogrāfiskais aprīkojums, sakaru ierīces, mērīšanas, indikatīvais, uzraudzības un kontroles aprīkojums, testēšanas un kvalitātes kontroles ierīces, mēraparāti, sensori, detektori un uzraudzības iekārtas, apkures, dzesēšanas, sildīšanas, ventilācijas, gludināšanas un žāvēšanas rīki un ierīces, pagatavošanas, sildīšanas, dzesēšanas un konservēšanas iekārtas ēdieniem un dzērieniem, gaismekļi, pretaizdzīšanas, drošuma un drošības iekārtas transportlīdzekļiem, pirotehnika, atslēgu gredzeni, breloki un piekariņi, filtru materiāli no papīra, papīra, kartona vai plastmasas maisi un maisiņi (somas) iepakošanai, ietīšanai vai uzglabāšanai, līmvielas biroja un mājsaimniecības nolūkiem, papīrs un kartons, vienreizlietojamie papīra izstrādājumi, lietussargi, dārzkopības piederumi, mājsaimniecības piederumi tīrīšanai, birstes, gaisa aromatizēšanas ierīces, atkritumu tvertnes mājsaimniecības nolūkiem, tualetes un vannas istabas tīrīšanas piederumi, galda un virtuves piederumi, tilpnes un trauki, glāzes, dzeramtrauki un bāra trauki, kosmētikas, higiēnas un skaistumkopšanas piederumi, zobu tīrīšanas piederumi, preces dzīvniekiem, līdzekļi un rīki apģērbu un apavu kopšanai, tualetes un vannas istabas piederumi, maisi (somas) un maisiņi iesaiņošanai, uzglabāšanai un pārvadāšanai, buras, tīkli, virves, auklas, sloksnes un siksnas, dzijas un diegi, mājsaimniecības veļa, tekstilizstrādājumi, matu sprādzes un rotājumi, svētku rotājumi, ballīšu piederumi un mākslīgas Ziemassvētku eglītes; mazumtirdzniecības un vairumtirdzniecības pakalpojumi, arī ar interneta starpniecību, attiecībā uz šādām precēm: sērkociņi, tabaka, tabakas izstrādājumi un tabakas aizstājēji, cigaretes, cigāri, cigarillas un iztvaices ierīces smēķēšanai, smēķēšanas piederumi, pelnutrauki, šķiltavas smēķētājiem, personīgie iztvaicētāji un iztvaicētāji elektroniskajām cigaretēm, kā arī to aromatizētāji un šķīdumi, krāsas, krāsvielas, pigmenti un tintes, personiskās tualetes līdzekļi, mutes higiēnas līdzekļi, smaržas un smaržvielas personiskai lietošanai, ķermeņa kopšanas un skaistumkopšanas līdzekļi, ziepes un želejas, vannas līdzekļi, ķermeņa dezodoranti un pretsviedru līdzekļi, ādas, acu un nagu kopšanas līdzekļi, līdzekļi matiem un matu kopšanas līdzekļi, apmatojuma likvidēšanas un skūšanās līdzekļi, kopšanas līdzekļi dzīvniekiem, ēteriskās eļļas un aromātiskie ekstrakti, tīrīšanas un iesmaržināšanas līdzekļi, smaržvielas mājsaimniecības nolūkiem, transportlīdzekļu tīrīšanas līdzekļi, veļas mazgāšanas līdzekļi, ādas izstrādājumu un apavu tīrīšanas un spodrināšanas līdzekļi, abrazīvie līdzekļi, degvielas un vielas apgaismošanas nolūkiem, kurināmais no koksnes, sveces, vējstiklu mazgāšanas līdzekļi; mazumtirdzniecības un vairumtirdzniecības pakalpojumi, arī ar interneta starpniecību, attiecībā uz šādām precēm: alkoholiskie dzērieni, alus, spirtotie dzērieni, vīni, sidri, iepriekš sajaukti alkoholiskie dzērieni, bezalkoholiskais alus, bezalkoholiskie dzērieni, dzērieni uz riekstu un sojas bāzes, aromatizēti gāzēti dzērieni, sulas, dzeramais ūdens, minerālūdeņi un gāzētie ūdeņi, sastāvdaļas dzērienu pagatavošanai, lauksaimniecības, akvakultūras, dārzkopības un mežkopības produkti, aļģes cilvēku uzturam vai dzīvnieku barībai, augi un no tiem izgatavoti produkti, svaigi augļi, rieksti, dārzeņi un ārstniecības augi, iesals, dabiskā kūdra, ziedi, sēklas sējai, sīpoli un stādi stādīšanai, svaigas un apstrādātas sēnes, dzīvnieku pārtika un lopbarība, pakaiši dzīvniekiem, dzīvas ēsmas, gaļa, gaļas izstrādājumi un gaļas aizstājēji, nedzīvas zivis un jūras veltes un to aizstājēji, piena produkti un augu izcelsmes piena aizstājēji, siera produkti, putnu olas un olu produkti, kā arī to aizstājēji, pārtikas eļļas un tauki, apstrādāti augļi, sēnes, dārzeņi, rieksti un pākšaugi, želejas, ievārījumi, kompoti, augļu un dārzeņu pastas, zupas un buljoni, gaļas ekstrakti, pagatavoti gliemeži, kukaiņi un kāpuri, gatavas maltītes, lietošanai gatavi produkti un sāļās uzkodas, sāls, garšvielas, aromatizētāji un garšvielu mērces, pikantās mērces un pastas, maizes ceptuvju produkcija un konditorejas izstrādājumi, šokolāde un deserti, saldumi (konfektes), saldumu tāfelītes un košļājamā gumija, graudu batoniņi un enerģijas batoniņi, cukurs, saldinātāji kulinārijas nolūkiem, saldās glazūras un pildījumi, ēdami biškopības produkti un ēdami rotājumi, sīrupi, saldas glazūras un pildījumi, saldējums, saldēts jogurts un sorbets, ledus, kafija, tēja, kakao un to aizstājēji, apstrādāti graudi, pārtikas ciete un no tiem ražoti produkti, piedevas cepšanai, makaroni (pasta), nūdeles un klimpas, apstrādāti graudaugi, rīsi, milti, brokastu graudaugu produkti, biezputras un putraimi, raugs un ieraugi, maizes mīkla, konditorejas izstrādājumu mīkla un mīklu maisījumi

---

(111) **Reģ. Nr.** M 82 343 (151) **Reģ. dat.** 20.11.2026
(210) **Pieteik. Nr.** M-26-887 (220) **Pieteik. dat.** 04.08.2026
(531) **CFE ind.** 1.15.3; 27.3.1; 29.1.13



(550) **Figurāla zīme**
https://databases.lrpv.gov.lv/trademark/M-26-887
(591) **Krāsu salikums** zils, zaļš, balts
(732) **Īpašn.** LATVIJAS TEHNOLOĢISKAIS CENTRS, Nodibinājums; Brīvības gatve 223A, Rīga, LV-1039, Latvija (LV)
(511) **9** saules baterijas; saules enerģijas paneļi elektroenerģijas ražošanai
37 saules bateriju remonts; saules bateriju apkope; saules bateriju energosistēmu uzstādīšana dzīvojamās

ēkās; saules bateriju energosistēmu uzstādīšana ēkās, kas nav dzīvojamās ēkas; saules bateriju uzstādīšana; saules paneļu uzstādīšana

---

(111) **Reģ. Nr.** M 82 344 (151) **Reģ. dat.** 20.11.2026
(210) **Pieteik. Nr.** M-26-881 (220) **Pieteik. dat.** 29.07.2026
(531) **CFE ind.** 24.17.25; 27.1.25; 27.5.12; 27.5.3; 29.1.12



(550) **Figurāla zīme**
https://databases.lrpv.gov.lv/trademark/M-26-881
(591) **Krāsu salikums** melns, dzeltens
(732) **Īpašn.** VELNAKMENS, SIA; Bērzpils iela 7 - 20, Rīga, LV-1039, Latvija (LV)
(511) **9** lejupielādējamas mūzikas datnes (faili); audio un video ierakstu kompaktdiski
41 izklaides pakalpojumi; mūzikas producēšana; dziesmu rakstīšana; koncertu rīkošana un vadīšana; nelejupielādējamu digitālās mūzikas ierakstu nodrošināšana tiešsaistē

---

(111) **Reģ. Nr.** M 82 345 (151) **Reģ. dat.** 20.11.2026
(210) **Pieteik. Nr.** M-26-880 (220) **Pieteik. dat.** 29.07.2026
(531) **CFE ind.** 25.1.25; 27.1.25; 27.5.12; 27.5.24



(550) **Figurāla zīme**
https://databases.lrpv.gov.lv/trademark/M-26-880
(732) **Īpašn.** VELNAKMENS, SIA; Bērzpils iela 7 - 20, Rīga, LV-1039, Latvija (LV)
(511) **9** lejupielādējamas mūzikas datnes (faili); audio un video ierakstu kompaktdiski
41 izklaides pakalpojumi; mūzikas producēšana; dziesmu rakstīšana; koncertu rīkošana un vadīšana; nelejupielādējamu digitālās mūzikas ierakstu nodrošināšana tiešsaistē

---

(111) **Reģ. Nr.** M 82 346 (151) **Reģ. dat.** 20.11.2026
(210) **Pieteik. Nr.** M-26-878 (220) **Pieteik. dat.** 05.10.2026
(531) **CFE ind.** 26.5.1; 26.7.21; 29.1.12



(550) **Figurāla zīme**
https://databases.lrpv.gov.lv/trademark/M-26-878
(591) **Krāsu salikums** zils, tumši pelēks
(732) **Īpašn.** AI CONSULTING SOLUTIONS, SIA; Kalna iela 24, Brīvkalni, Babītes pag., Mārupes nov., LV-2107, Latvija (LV)
(511) **35** konsultāciju sniegšana uzņēmējdarbības vadības un organizācijas jomā; informācijas apkopošana un sistematizēšana datorizētās datubāzēs; tirgus izpēte un analīze
42 zinātniskie un tehnoloģiskie pakalpojumi, kā arī ar tiem saistīta izpēte un projektēšana; datorprogrammatūras projektēšana, izstrāde un uzturēšana; mākslīgā intelekta un mašīnmācīšanās programmatūras izstrāde; programmatūra kā pakalpojums (SaaS); mākoņdatošanas pakalpojumi; konsultāciju sniegšana informācijas tehnoloģiju un mākslīgā intelekta jomā; tehnisko datu analīzes un datu vizualizācijas pakalpojumi; informācijas tehnoloģijas (IT) atbalsta pakalpojumi programmatūras traucējummeklēšanā un datorprogrammēšanā; tehniskā atbalsta pakalpojumi datorprogrammatūras jomā; dokumentu digitalizācija (skenēšana); konsultāciju sniegšana uzņēmējdarbības procesu automatizācijas jomā

---

(111) **Reģ. Nr.** M 82 347 (151) **Reģ. dat.** 20.11.2026
(210) **Pieteik. Nr.** M-26-877 (220) **Pieteik. dat.** 29.07.2026
(531) **CFE ind.** 8.1.6; 27.5.1; 27.5.15; 29.1.2



(550) **Figurāla zīme**
https://databases.lrpv.gov.lv/trademark/M-26-877
(591) **Krāsu salikums** dzeltens
(732) **Īpašn.** ART44, SIA; Kurzemes iela 41, Tukums, Tukuma nov., LV-3101, Latvija (LV)
(511) **43** restorānu pakalpojumi, piedāvājot ēdienu līdzņemšanai

---

(111) **Reģ. Nr.** M 82 348 (151) **Reģ. dat.** 20.11.2026
(210) **Pieteik. Nr.** M-26-876 (220) **Pieteik. dat.** 29.07.2026

BITE ME

(550) **Vārdiska zīme**
(732) **Īpašn.** ART44, SIA; Kurzemes iela 41, Tukums, Tukuma nov., LV-3101, Latvija (LV)
(511) **43** restorānu pakalpojumi, piedāvājot ēdienu līdzņemšanai

---

(111) **Reģ. Nr.** M 82 349 (151) **Reģ. dat.** 20.11.2026
(210) **Pieteik. Nr.** M-26-869 (220) **Pieteik. dat.** 27.07.2026
(531) **CFE ind.** 3.1.16; 3.1.6; 4.5.21; 8.1.23; 25.7.8; 26.1.20; 27.5.1; 27.5.24; 27.5.5; 29.1.15



(550) **Figurāla zīme**
https://databases.lrpv.gov.lv/trademark/M-26-869
(591) **Krāsu salikums** melns, zeltains, balts, sarkans, zaļš
(732) **Īpašn.** ORKLA LATVIJA, SIA; Miera iela 22, Rīga, LV-1001, Latvija (LV)
(740) **Pārstāvis** Gatis MERŽVINSKIS, AAA LAW LATVIA; Citadeles iela 12, Rīga, LV-1010, Latvija (LV)
(511) **30** kakao; kakao masa; apstrādātas kakao pupiņas; miltu un labības izstrādājumi; maizes un konditorejas izstrādājumi; tortes; kūkas; kēksi; šokolāde un šokolādes izstrādājumi, to skaitā šokolādes tāfelītes, šokolādes batoniņi, šokolādes konfektes un šokolādes konfektes ar alkohola pildījumu; saldumu tāfelītes; graudu pārslu batoniņi; konfektes; konfektes ar krēma, marmelādes, pomādes, pralinē un vafeļu pildījumu; trifeles; karameles; mīkstas karameles; ledenes; zefīrs; pastilas; marmelāde (konditorejas izstrādājums);

šerbets (konditorejas izstrādājums); marcipāns; riekstu vai rozīņu dražejas, kas pārklātas ar cukura vai šokolādes glazūru; žāvēti augļi šokolādē; cepumi; vafeles; vafeļu tortes; saldētas tortes; saldējums

---

(111) **Reģ. Nr.** M 82 350 (151) **Reģ. dat.** 20.11.2026
(210) **Pieteik. Nr.** M-26-858 (220) **Pieteik. dat.** 23.07.2026

Zefīrs

(550) **Vārdiska zīme**
(732) **Īpašn.** SPORTA 2, SIA; Stacijas laukums 4, Rīga, LV-1050, Latvija (LV)
(740) **Pārstāvis** Ieva JUDINSKA-BANDENIECE, TEGOS zvērinātu advokātu birojs, SIA; Elizabetes iela 63 - 11, Rīga, LV-1050, Latvija (LV)
(511) **35** reklāma; pārtikas preču, mājsaimniecības preču, farmaceitisko līdzekļu, elektrotehnikas, sadzīves tehnikas, tūrisma un aktīvās atpūtas preču, optikas preču, mēbeļu, apģērbu, apavu un juvelierizstrādājumu preču atlase un izvietošana (izņemot to transportu) citu personu labā, lai dotu patērētājiem iespēju šīs preces ērti aplūkot un iegādāties; biroja darbi; atbalsta, pārvaldības un biroju administratīvie pakalpojumi uzņēmējdarbībai
36 nekustamā īpašuma pārvaldīšana; nekustamā īpašuma izīrēšana un iznomāšana; starpniecības pakalpojumi nekustamā īpašuma jomā; investīciju pakalpojumi; finanšu transakciju pakalpojumi; maksājumu pakalpojumi
37 būvniecības pakalpojumi
39 transportlīdzekļu stāvvietu iznomāšana; uzglabāšanas konteineru iznomāšana
41 apmācība; izpriecas; kultūras pasākumu rīkošana

---

(111) **Reģ. Nr.** M 82 351 (151) **Reģ. dat.** 20.11.2026
(210) **Pieteik. Nr.** M-26-857 (220) **Pieteik. dat.** 23.07.2026

L. W. Goegginger

(550) **Vārdiska zīme**
(732) **Īpašn.** SPORTA 2, SIA; Stacijas laukums 4, Rīga, LV-1050, Latvija (LV)
(740) **Pārstāvis** Ieva JUDINSKA-BANDENIECE, TEGOS zvērinātu advokātu birojs, SIA; Elizabetes iela 63 - 11, Rīga, LV-1050, Latvija (LV)
(511) **35** reklāma; pārtikas preču, mājsaimniecības preču, farmaceitisko līdzekļu, elektrotehnikas, sadzīves tehnikas, tūrisma un aktīvās atpūtas preču, optikas preču, mēbeļu, apģērbu, apavu un juvelierizstrādājumu preču atlase un izvietošana (izņemot to transportu) citu personu labā, lai dotu patērētājiem iespēju šīs preces ērti aplūkot un iegādāties; biroja darbi; atbalsta, pārvaldības un biroju administratīvie pakalpojumi uzņēmējdarbībai
36 nekustamā īpašuma pārvaldīšana; nekustamā īpašuma izīrēšana un iznomāšana; starpniecības pakalpojumi nekustamā īpašuma jomā; investīciju pakalpojumi; finanšu transakciju pakalpojumi; maksājumu pakalpojumi
37 būvniecības pakalpojumi
39 transportlīdzekļu stāvvietu iznomāšana; uzglabāšanas konteineru iznomāšana
41 apmācība; izpriecas; kultūras pasākumu rīkošana
43 apgāde ar uzturu un dzērieniem; viesu izmitināšana

---

(111) **Reģ. Nr.** M 82 352 (151) **Reģ. dat.** 20.11.2026
(210) **Pieteik. Nr.** M-26-856 (220) **Pieteik. dat.** 23.07.2026

Goegginger

(550) **Vārdiska zīme**
(732) **Īpašn.** SPORTA 2, SIA; Stacijas laukums 4, Rīga, LV-1050, Latvija (LV)
(740) **Pārstāvis** Ieva JUDINSKA-BANDENIECE, TEGOS zvērinātu advokātu birojs, SIA; Elizabetes iela 63 - 11, Rīga, LV-1050, Latvija (LV)
(511) **35** reklāma; pārtikas preču, mājsaimniecības preču, farmaceitisko līdzekļu, elektrotehnikas, sadzīves tehnikas, tūrisma un aktīvās atpūtas preču, optikas preču, mēbeļu, apģērbu, apavu un juvelierizstrādājumu preču atlase un izvietošana (izņemot to transportu) citu personu labā, lai dotu patērētājiem iespēju šīs preces ērti aplūkot un iegādāties; biroja darbi; atbalsta, pārvaldības un biroju administratīvie pakalpojumi uzņēmējdarbībai
36 nekustamā īpašuma pārvaldīšana; nekustamā īpašuma izīrēšana un iznomāšana; starpniecības pakalpojumi nekustamā īpašuma jomā; investīciju pakalpojumi; finanšu transakciju pakalpojumi; maksājumu pakalpojumi
37 būvniecības pakalpojumi
39 transportlīdzekļu stāvvietu iznomāšana; uzglabāšanas konteineru iznomāšana
41 apmācība; izpriecas; kultūras pasākumu rīkošana
43 apgāde ar uzturu un dzērieniem; viesu izmitināšana

---

(111) **Reģ. Nr.** M 82 353 (151) **Reģ. dat.** 20.11.2026
(210) **Pieteik. Nr.** M-26-855 (220) **Pieteik. dat.** 23.07.2026

Gēgingers

(550) **Vārdiska zīme**
(732) **Īpašn.** SPORTA 2, SIA; Stacijas laukums 4, Rīga, LV-1050, Latvija (LV)
(740) **Pārstāvis** Ieva JUDINSKA-BANDENIECE, TEGOS zvērinātu advokātu birojs, SIA; Elizabetes iela 63 - 11, Rīga, LV-1050, Latvija (LV)
(511) **35** reklāma; pārtikas preču, mājsaimniecības preču, farmaceitisko līdzekļu, elektrotehnikas, sadzīves tehnikas, tūrisma un aktīvās atpūtas preču, optikas preču, mēbeļu, apģērbu, apavu un juvelierizstrādājumu preču atlase un izvietošana (izņemot to transportu) citu personu labā, lai dotu patērētājiem iespēju šīs preces ērti aplūkot un iegādāties; biroja darbi; atbalsta, pārvaldības un biroju administratīvie pakalpojumi uzņēmējdarbībai
36 nekustamā īpašuma pārvaldīšana; nekustamā īpašuma izīrēšana un iznomāšana; starpniecības pakalpojumi nekustamā īpašuma jomā; investīciju pakalpojumi; finanšu transakciju pakalpojumi; maksājumu pakalpojumi
37 būvniecības pakalpojumi
39 transportlīdzekļu stāvvietu iznomāšana; uzglabāšanas konteineru iznomāšana
41 apmācība; izpriecas; kultūras pasākumu rīkošana
43 apgāde ar uzturu un dzērieniem; viesu izmitināšana

---

(111) **Reģ. Nr.** M 82 354 (151) **Reģ. dat.** 20.11.2026
(210) **Pieteik. Nr.** M-26-854 (220) **Pieteik. dat.** 23.07.2026

Gēgingera fabrika

(550) **Vārdiska zīme**
(732) **Īpašn.** SPORTA 2, SIA; Stacijas laukums 4, Rīga, LV-1050, Latvija (LV)
(740) **Pārstāvis** Ieva JUDINSKA-BANDENIECE, TEGOS zvērinātu advokātu birojs, SIA; Elizabetes iela 63 - 11, Rīga, LV-1050, Latvija (LV)

(511) **35** reklāma; pārtikas preču, mājsaimniecības preču, farmaceitisko līdzekļu, elektrotehnikas, sadzīves tehnikas, tūrisma un aktīvās atpūtas preču, optikas preču, mēbeļu, apģērbu, apavu un juvelierizstrādājumu preču atlase un izvietošana (izņemot to transportu) citu personu labā, lai dotu patērētājiem iespēju šīs preces ērti aplūkot un iegādāties; biroja darbi; atbalsta, pārvaldības un biroju administratīvie pakalpojumi uzņēmējdarbībai
36 nekustamā īpašuma pārvaldīšana; nekustamā īpašuma izīrēšana un iznomāšana; starpniecības pakalpojumi nekustamā īpašuma jomā; investīciju pakalpojumi; finanšu transakciju pakalpojumi; maksājumu pakalpojumi
37 būvniecības pakalpojumi
39 transportlīdzekļu stāvvietu iznomāšana; uzglabāšanas konteineru iznomāšana
41 apmācība; izpriecas; kultūras pasākumu rīkošana
43 apgāde ar uzturu un dzērieniem; viesu izmitināšana

---

(111) **Reģ. Nr.** M 82 355 (151) **Reģ. dat.** 20.11.2026
(210) **Pieteik. Nr.** M-26-853 (220) **Pieteik. dat.** 22.07.2026

motoro

(550) **Vārdiska zīme**
(732) **Īpašn.** SEFINANCE, SIA; Skanstes iela 7 k-1, Rīga, LV-1013, Latvija (LV)
(511) **35** tiešsaistes tirgus nodrošināšana preču un pakalpojumu pārdevējiem un pircējiem

---

(111) **Reģ. Nr.** M 82 356 (151) **Reģ. dat.** 20.11.2026
(210) **Pieteik. Nr.** M-26-851 (220) **Pieteik. dat.** 22.07.2026

NBC.LV

(550) **Vārdiska zīme**
(732) **Īpašn.** NBC.LV, SIA; Krišjāņa Valdemāra iela 8 - 10, Rīga, LV-1010, Latvija (LV)
(511) **35** grāmatvedības pakalpojumi; finanšu uzskaites pakalpojumi; nodokļu deklarāciju sagatavošana; algu aprēķina pakalpojumi; uzņēmējdarbības konsultāciju sniegšana; uzņēmumu vadības konsultāciju sniegšana; konsultāciju sniegšana uzņēmējdarbības organizēšanas jomā; palīdzības sniegšana uzņēmējdarbības vadībā; uzņēmējdarbības administrēšana; tirgus informācijas vākšana un analīze; ekonomiskās informācijas apkopošana un analīze
45 juridiskie pakalpojumi; juridisko konsultāciju sniegšana; juridiskā izpēte; juridisko dokumentu sagatavošana; juridiskie pakalpojumi personu pārstāvībai sarunās par līgumu nosacījumiem; līgumu juridiskā pārbaude; juridiskās palīdzības sniegšana uzņēmumiem

---

(111) **Reģ. Nr.** M 82 357 (151) **Reģ. dat.** 20.11.2026
(210) **Pieteik. Nr.** M-26-850 (220) **Pieteik. dat.** 22.07.2026
(531) **CFE ind.** 26.1.1; 26.1.3; 27.5.1; 27.5.17; 27.5.8; 29.1.12



(550) **Figurāla zīme**
https://databases.lrpv.gov.lv/trademark/M-26-850
(591) **Krāsu salikums** tumši zils, sarkans
(732) **Īpašn.** NBC.LV, SIA; Krišjāņa Valdemāra iela 8 - 10, Rīga, LV-1010, Latvija (LV)
(511) **35** grāmatvedības pakalpojumi; finanšu uzskaites pakalpojumi; nodokļu deklarāciju sagatavošana; algu aprēķina pakalpojumi; uzņēmējdarbības konsultāciju sniegšana; uzņēmumu vadības konsultāciju sniegšana; konsultāciju sniegšana uzņēmējdarbības organizēšanas jomā; palīdzības sniegšana uzņēmējdarbības vadībā; uzņēmējdarbības administrēšana; tirgus informācijas vākšana un analīze; ekonomiskās informācijas apkopošana un analīze
45 juridiskie pakalpojumi; juridisko konsultāciju sniegšana; juridiskā izpēte; juridisko dokumentu sagatavošana; juridiskie pakalpojumi personu pārstāvībai sarunās par līgumu nosacījumiem; līgumu juridiskā pārbaude; juridiskās palīdzības sniegšana uzņēmumiem

---

(111) **Reģ. Nr.** M 82 358 (151) **Reģ. dat.** 20.11.2026
(210) **Pieteik. Nr.** M-26-846 (220) **Pieteik. dat.** 22.07.2026

INDEXO Asset Management

(550) **Vārdiska zīme**
(732) **Īpašn.** INDEXO ASSET MANAGEMENT IPAS; Roberta Hirša iela 1, Rīga, LV-1045, Latvija (LV)
(511) **35** uzņēmējdarbības vadības pakalpojumi; uzņēmumu pārvaldīšana; biroja darbi; reklāma; grāmatvedības pakalpojumi, datorizēti aprēķini; atbalsta sniegšana uzņēmējdarbības vadībā; uzņēmējdarbības uzziņu sniegšana; uzņēmējdarbības audita pakalpojumi; konsultāciju sniegšana darījumu vadīšanā un organizēšanā; uzņēmējdarbības administrēšana; ekspertu pakalpojumi uzņēmējdarbības efektivitātes novērtēšanā; uzņēmējdarbības izpēte; konsultāciju un padomu sniegšana darījumu jomā; uzņēmējdarbības informācijas sniegšana tīmekļa vietnēs; komerciālās informācijas un uzņēmumu kontaktinformācijas sniegšana; informācijas apkopošana datoru datubāzēs; statistikas apkopošana; reklāmas laukumu iznomāšana internetā; reklāma tiešsaistē ar datortīklu starpniecību; tirgus izpēte; izstāžu organizēšana komerciāliem un reklāmas nolūkiem; izsoļu organizēšana un vadība; informācijas un padomu sniegšana par minētajiem pakalpojumiem, tostarp ar tīmekļa vietņu, interneta vai citu sakaru tīklu starpniecību; minētie pakalpojumi tiek sniegti, izmantojot tīmekļa vietnes, internetu vai citus sakaru tīklus; elektronisko datu sniegšana ieguldījumu fondu reklamēšanas jomā; neviens no iepriekš minētajiem pakalpojumiem nav saistīts ar riska kapitāla pakalpojumiem, tostarp sēklas un izaugsmes kapitāla pakalpojumiem
36 finanšu lietas; banku pakalpojumi; darījumi ar naudu; kontu atvēršanas un apkalpošanas pakalpojumi; noguldījumu un citu atmaksājamo līdzekļu piesaistīšanas pakalpojumi; kreditēšanas pakalpojumi, arī tirdzniecības finansēšanas un patēriņa kreditēšanas pakalpojumi; hipotekārās kreditēšanas pakalpojumi; izpirkumnomas (līzinga) finansēšana; faktoringa pakalpojumi; maksājumu pakalpojumi, tostarp pārskaitījumu veikšana, skaidras naudas darījumi, skaidras naudas iemaksas un izmaksas pakalpojumi, izmantojot bankomātus; maksājumu karšu un citu maksāšanas līdzekļu izsniegšana un apkalpošana; valūtas maiņas pakalpojumi; ar maksājumu pakalpojumu sniegšanu nesaistītu bezskaidras naudas maksāšanas līdzekļu emitēšana un apkalpošana; darījumu veikšana savā vai klienta vārdā ar valūtu, finanšu instrumentiem, investīciju zeltu, arī ar naudas tirgus instrumentiem, finanšu nākotnes un iespēju līgumiem, valūtu kursu un procentu likmju instrumentiem, kā arī ar citiem atvasinātajiem finanšu instrumentiem un pārvedamiem vērtspapīriem; uzticības operāciju (trasta) sniegšana; ieguldījumu pakalpojumu un ieguldījumu blakuspakalpojumu sniegšana; turētājbanku pakalpojumi, ieguldījumu pārvaldes

pakalpojumi, arī pensiju otrā un trešā līmeņa aktīvu pārvaldes pakalpojumi; ieguldījumu portfeļu pārvaldes pakalpojumi; vērtspapīru emitēšanas un glabāšanas pakalpojumi; garantiju pakalpojumi, tostarp galvojumu un citu tādu saistību aktu izsniegšanas pakalpojumi, ar kuriem uzņemas pienākumu atbildēt kreditoriem par trešo personu parādiem; vērtību glabāšana; konsultāciju sniegšana klientiem finansiāla rakstura jautājumos; tādas informācijas sniegšana, kas saistīta ar klienta parādsaistību kārtošanu; elektroniskās naudas emisijas pakalpojumi; elektroniskie banku un finanšu pakalpojumi, tostarp norēķinu veikšana ar globālo datortīklu starpniecību, arī internetbanku pakalpojumi, mobilo banku un telefonbanku pakalpojumi; informācijas sniegšana par kreditēšanas pakalpojumiem; nekustamā īpašuma lietas; apdrošināšana; kredītu aģentūru pakalpojumi; finanšu novērtējuma un riska vadības pakalpojumi; sindicēto kredītu pakalpojumi; finanšu novērtēšana apdrošināšanas, banku darbības un nekustamā īpašuma jomā; finanšu analīze; kredītinformācijas datu novērtēšana; nekustamā īpašuma novērtēšana; kustamā īpašuma novērtēšana; novērtēšana apdrošināšanas nolūkiem; finansiālā stāvokļa noteikšanas un izvērtēšanas pakalpojumi; finansiālā sponsorēšana; parādu piedziņas aģentūru pakalpojumi; nekustamā īpašuma aģentūru pakalpojumi; pensiju fondu administrēšanas pakalpojumi; pensiju izmaksu pakalpojumi; seifu pakalpojumi; konsultāciju un informācijas sniegšana par minētajiem pakalpojumiem, arī ar tīmekļa vietņu, interneta vai citu sakaru tīklu starpniecību; elektronisko datu sniegšana ieguldījumu fondu pārvaldīšanas jomā; neviens no iepriekš minētajiem pakalpojumiem nav saistīts ar riska kapitāla pakalpojumiem, tostarp sēklas un izaugsmes kapitāla pakalpojumiem

42 datu apstrādes programmu izveide; elektroniskā datu uzglabāšana ieguldījumu fondu reklamēšanas un pārvaldīšanas jomās; informācijas tehnoloģijas pakalpojumi, proti, programmatūras izstrāde, programmatūras projektēšana, programmatūras atjaunināšana un programmatūras uzturēšana apdrošināšanas, finansiālu darījumu, valūtas darījumu, pārskaitījumu attiecībā uz nekustamo īpašumu un banku pakalpojumu jomā; zinātniskie un tehnoloģiskie pakalpojumi, izpēte un projektēšana šajās jomās; rūpnieciskās analīzes un izpētes pakalpojumi; mākoņdatošana apdrošināšanas, finansiālu darījumu, valūtas darījumu, pārskaitījumu attiecībā uz nekustamo īpašumu un banku pakalpojumu jomā; tehniskā atbalsta pakalpojumi saistībā ar maksājuma termināļiem, naudas izsniegšanas un šķirošanas ierīcēm; tehniskā atbalsta pakalpojumi attiecībā uz datorprogrammatūru un lietotnēm; datorprogrammu un datoraparatūras iznomāšana; programmatūra kā pakalpojums (SaaS); kvalitātes kontroles, autentifikācijas un testēšanas pakalpojumi; minētie pakalpojumi tiek sniegti saistībā ar finanšu un banku pakalpojumiem

---

(111) **Reģ. Nr.** M 82 359 (151) **Reģ. dat.** 20.11.2026
(210) **Pieteik. Nr.** M-26-845 (220) **Pieteik. dat.** 21.07.2026
(531) **CFE ind.** 1.3.15; 27.3.12; 27.5.1; 27.5.8



(550) **Figurāla zīme**
https://databases.lrpv.gov.lv/trademark/M-26-845
(732) **Īpašn.** CHANGSHA SINOCARE INC; No.265, Guyuan Road, Hi-Tech Zone, Changsha, Hunan Province, 410205, Ķīna (CN)
(740) **Pārstāvis** Inese PĒTERSONE, AĢENTŪRA INTELS LATVIJA; Plostnieku iela 42, Rīga, LV-1063, Latvija (LV)
(511) **5** lakmusa papīrs medicīniskiem nolūkiem; uztura bagātinātāji; diagnostiskie biomarķieri medicīniskiem nolūkiem; vate medicīniskiem nolūkiem; diētiskā pārtika medicīniskiem nolūkiem; diētiskā pārtika veterināriem nolūkiem; diagnostikas preparāti medicīniskiem nolūkiem; acu pārsēji medicīniskiem nolūkiem; zāles (medikamenti); dezinfekcijas līdzekļi; vates irbulīši medicīniskiem nolūkiem; gaisa attīrīšanas līdzekļi; neviena no iepriekšminētajām precēm nav saistīta ar zobārstniecības nozari

9 lejupielādējamas viedtālruņu lietojumprogrammas; lejupielādējama programmatūra kā medicīniskā ierīce (SaMD); viedās aproces; viedie rokas pulksteņi; svari; sensori; viedgredzeni; valkājami aktivitātes reģistratori; aizsargbrilles; elektronisko signālu raidītāji; valkājami video monitori; detektori; biometriskās identitātes kartes; mēraparatūra; neviena no iepriekšminētajām precēm nav saistīta ar hidraulikas, pneimatikas vai elektromehānikas nozari

10 diabēta uzraudzības aparāti; nēsājami monitori biometrisko datu mērīšanai medicīniskiem nolūkiem; analīžu ierīces medicīniskiem nolūkiem; insulīna sūkņi; medicīniskā aparatūra un instrumenti; medicīniskie termometri; medicīniskās adatas; asins analīžu ierīces; pastaigu spieķi medicīniskiem nolūkiem; sejas maskas medicīniskiem nolūkiem; uroloģijā izmantojamas ierīces un instrumenti; asinsspiediena mērierīces; ierīces glikozes līmeņa noteikšanai asinīs (glikometri); sūkņi medicīniskiem nolūkiem; neviena no iepriekšminētajām precēm nav saistīta ar zobārstniecības nozari

---

(111) **Reģ. Nr.** M 82 360 (151) **Reģ. dat.** 20.11.2026
(210) **Pieteik. Nr.** M-26-842 (220) **Pieteik. dat.** 20.07.2026
(531) **CFE ind.** 26.4.18; 27.5.1; 27.5.24



(550) **Figurāla zīme**
https://databases.lrpv.gov.lv/trademark/M-26-842
(732) **Īpašn.** Valdis TUČS; Līgo iela 37 - 2, Berģi, Garkalnes pag., Ropažu nov., LV-1024, Latvija (LV)
(511) **6** metāla furnitūra būvniecībai, konstrukciju materiāli no metāla, būvmateriāli no metāla, durvju rokturi no metāla, durvju furnitūra no dzelzs, durvju furnitūra no metāla, durvju stiprinājumi no metāla

11 ūdens filtrēšanas iekārtas, dzeramā ūdens filtri, jaucējkrāni ūdens caurulēm, filtri ūdens filtrēšanas ierīcēm, reversās osmozes membrānas, filtri ūdens apstrādei, membrānas ūdens filtrēšanas ierīcēm, ūdensapgādes iekārtas, ūdens attīrīšanas iekārtas un ierīces, sanitārtehniskās ierīces, iekārtas un aparāti, apsildes ierīces, iekārtas un aparāti

19 nemetāliskas durvis, nemetāliski durvju paneļi, nemetāliski durvju rāmji, nemetāliski durvju piederumi, nemetāliskas ūdensvada caurules, nemetāliski būvmateriāli, nemetāliski konstrukciju materiāli

35 reklāma, uzņēmumu pārvaldība, uzņēmējdarbības organizēšana, izstāžu organizēšana komerciāliem un reklāmas nolūkiem, komerciālās informācijas un padomu sniegšana patērētājiem par preču un pakalpojumu izvēli

37 būvniecība, apkures iekārtu uzstādīšana un remonts, durvju un logu uzstādīšana, mehānismu uzstādīšana, apkope un remonts, cauruļvadu ierīkošana un apkope

---

(111) **Reģ. Nr.** M 82 361 (151) **Reģ. dat.** 20.11.2026
(210) **Pieteik. Nr.** M-26-841 (220) **Pieteik. dat.** 20.07.2026

(531) **CFE ind.** 26.13.25; 27.5.1; 27.5.10

tonybet padel

(550) **Figurāla zīme**
https://databases.lrpv.gov.lv/trademark/M-26-841
(591) **Krāsu salikums** melns, violets, oranžs, balts
(732) **Īpašn.** PADEL ARENA, SIA; Krišjāņa Valdemāra iela 118, Rīga, LV-1013, Latvija (LV)
(511) **41** sporta pasākumu rīkošana; kultūras pasākumu rīkošana

---

(111) **Reģ. Nr.** M 82 362 (151) **Reģ. dat.** 20.11.2026
(210) **Pieteik. Nr.** M-26-840 (220) **Pieteik. dat.** 18.07.2026
(531) **CFE ind.** 26.4.1; 26.4.18; 28.3

AYU BBQ 阿遇烧烤

(550) **Figurāla zīme**
https://databases.lrpv.gov.lv/trademark/M-26-840
(591) **Krāsu salikums** sarkans, balts, dzeltens
(732) **Īpašn.** SICHUAN AYU CATERING MANAGEMENT CO., LTD.; 2nd Floor, Building 1, No. 113-119 Longzhou South Street, Jinjiang District, Chengdu, Sichuan, Ķīna (CN)
(740) **Pārstāvis** Inese PĒTERSONE, AĢENTŪRA INTELS LATVIJA; Plostnieku iela 42, Rīga, LV-1063, Latvija (LV)
(511) **43** viesu izmitināšanas biroju pakalpojumi (viesnīcās, pansijās); kafejnīcu pakalpojumi; tējas namu pakalpojumi; restorānu pakalpojumi; kempingu pakalpojumu nodrošināšana; veco ļaužu mītņu pakalpojumi; dienas aukļīšu un mazbērnu novietņu pakalpojumi; dzīvnieku pansiju pakalpojumi; krēslu, galdu, galdautu, salvešu un stikla trauku iznomāšana; ēdiena gatavošanas ierīču iznomāšana; ēdnīcu pakalpojumi; picēriju pakalpojumi; pašapkalpošanās restorānu pakalpojumi; restorānu apskatu nodrošināšana tiešsaistē; restorānu pakalpojumi, piedāvājot ēdienu līdzņemšanai; izbraukuma ēdināšanas pakalpojumi; ķīniešu restorānu pakalpojumi; sulu bāru pakalpojumi; saldējuma kafejnīcu pakalpojumi; informācijas un padomu sniegšana par ēdiena gatavošanu

---

(111) **Reģ. Nr.** M 82 363 (151) **Reģ. dat.** 20.11.2026
(210) **Pieteik. Nr.** M-26-835 (220) **Pieteik. dat.** 17.07.2026
(531) **CFE ind.** 3.7.3; 8.7.11; 26.4.18; 26.4.4; 26.5.15; 26.5.8; 27.5.1; 27.5.24

PILNA CIKLA RAŽOŠANA

(550) **Figurāla zīme**
https://databases.lrpv.gov.lv/trademark/M-26-835
(591) **Krāsu salikums** zaļš, balts
(732) **Īpašn.** ĶEKAVA FOODS, AS; Ziemeļu iela 55, Ķekava, Ķekavas nov., LV-2123, Latvija (LV)
(740) **Pārstāvis** Inese PĒTERSONE, AĢENTŪRA INTELS LATVIJA; Plostnieku iela 42, Rīga, LV-1063, Latvija (LV)
(511) **29** gaļa; mājputnu gaļa; izstrādājumi no mājputnu gaļas; olas

---

(111) **Reģ. Nr.** M 82 364 (151) **Reģ. dat.** 20.11.2026
(210) **Pieteik. Nr.** M-26-832 (220) **Pieteik. dat.** 17.07.2026
(531) **CFE ind.** 2.1.13; 5.1.11; 5.7.2; 5.7.5; 6.19.16; 6.19.9; 25.1.17; 26.11.8; 27.5.10; 27.5.5; 27.5.9; 29.1.15



(550) **Figurāla zīme**
https://databases.lrpv.gov.lv/trademark/M-26-832
(591) **Krāsu salikums** tumši dzeltens, gaiši dzeltens, tumši zaļš, gaiši zaļš, gaiši zils, pelēks
(732) **Īpašn.** BALTSTOR, SIA; Krustpils iela 12, Rīga, LV-1073, Latvija (LV)
(511) **33** alkoholiskie dzērieni, izņemot alu

---

(111) **Reģ. Nr.** M 82 365 (151) **Reģ. dat.** 20.11.2026
(210) **Pieteik. Nr.** M-26-830 (220) **Pieteik. dat.** 17.07.2026
(531) **CFE ind.** 6.1.4; 23.1.1; 24.1.3; 24.1.5; 25.1.17; 25.1.9; 26.11.7; 27.5.10; 27.5.24; 27.5.5; 27.5.9; 29.1.14



(550) **Figurāla zīme**
https://databases.lrpv.gov.lv/trademark/M-26-830
(591) **Krāsu salikums** melns, tumši dzeltens, sarkans, balts
(732) **Īpašn.** BALTSTOR, SIA; Krustpils iela 12, Rīga, LV-1073, Latvija (LV)
(511) **33** alkoholiskie dzērieni, izņemot alu

---

(111) **Reģ. Nr.** M 82 366 (151) **Reģ. dat.** 20.11.2026
(210) **Pieteik. Nr.** M-26-826 (220) **Pieteik. dat.** 17.07.2026
(531) **CFE ind.** 1.15.17; 3.7.5; 5.1.10; 25.1.17; 25.1.25; 25.1.9; 26.1.16; 26.1.21; 26.1.4; 27.5.1; 27.5.10; 29.1.15



(550) **Figurāla zīme**
https://databases.lrpv.gov.lv/trademark/M-26-826
(591) **Krāsu salikums** tumši zils, balts, pelēks, melns, dzeltens, gaiši brūns
(732) **Īpašn.** BALTSTOR, SIA; Krustpils iela 12, Rīga, LV-1073, Latvija (LV)
(511) **33** alkoholiskie dzērieni, izņemot alu

---

(111) **Reģ. Nr.** M 82 367 (151) **Reģ. dat.** 20.11.2026
(210) **Pieteik. Nr.** M-26-827 (220) **Pieteik. dat.** 17.07.2026
(531) **CFE ind.** 5.1.11; 5.1.8; 5.3.13; 5.3.14; 6.19.5; 25.1.17; 26.1.15; 26.11.8; 26.1.4; 27.5.5; 28.5; 29.1.15



(550) **Figurāla zīme**
https://databases.lrpv.gov.lv/trademark/M-26-827
(591) **Krāsu salikums** zaļš, tumši zaļš, dzeltens, balts, melns, gaiši brūns, violets
(732) **Īpašn.** BALTSTOR, SIA; Krustpils iela 12, Rīga, LV-1073, Latvija (LV)
(511) **33** alkoholiskie dzērieni, izņemot alu

---

(111) **Reģ. Nr.** M 82 368 (151) **Reģ. dat.** 20.11.2026
(210) **Pieteik. Nr.** M-26-829 (220) **Pieteik. dat.** 17.07.2026
(531) **CFE ind.** 2.1.23; 2.9.14; 3.7.16; 11.3.2; 18.3.3; 18.3.5; 24.11.7; 24.5.7; 25.1.17; 25.1.25; 25.1.9; 26.1.14; 26.1.16; 26.1.21; 27.5.1; 27.5.10; 27.5.3; 29.1.14

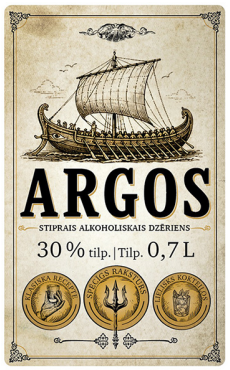

(550) **Figurāla zīme**
https://databases.lrpv.gov.lv/trademark/M-26-829
(591) **Krāsu salikums** tumši dzeltens, gaiši brūns, melns, smilškrāsa
(732) **Īpašn.** BALTSTOR, SIA; Krustpils iela 12, Rīga, LV-1073, Latvija (LV)
(511) **33** alkoholiskie dzērieni, izņemot alu

---

(111) **Reģ. Nr.** M 82 369 (151) **Reģ. dat.** 20.11.2026
(210) **Pieteik. Nr.** M-25-1078 (220) **Pieteik. dat.** 08.10.2025

ORTOTO

(550) **Vārdiska zīme**
(732) **Īpašn.** SPM ORTOTO, SIA; Baznīcas iela 13 - 19, Rīga, LV-1010, Latvija (LV)
(740) **Pārstāvis** Tatjana KREICBERGA, Patentu birojs "ALFA-PATENTS", SIA; Ēvalda Valtera iela 46 - 65, Rīga, LV-1021, Latvija (LV)
(511) **9** datoru programmatūra; lejupielādējama datoru programmatūra; lejupielādējamas lietojumprogrammas; lejupielādējamas elektroniskās publikācijas; lejupielādējamas lietotnes mobilajām iekārtām; lejupielādējamas viedierīču lietojumprogrammas; izglītojošas lietotnes mobilajām iekārtām; mākslīgā intelekta programmatūra; interaktīvā programmatūra; taimeri; elektroniskas mērierīces un aparāti cilvēka reakcijas laika noteikšanai uz vizuāliem un/vai skaņas kairinājumiem; interaktīvas elektroniskas ierīces un sensori cilvēka kognitīvo, motorikas un psihomotoro prasmju un funkciju mērīšanai, trenēšanai un uzlabošanai; elektriskas izklaides un apmācības mērierīces un aparāti cilvēka kognitīvo, motorisko un psihomotorisko funkciju noteikšanai, trenēšanai un uzlabošanai; visas iepriekš minētās preces paredzētas izmantošanai izglītības, rehabilitācijas, sporta un izklaides jomā
10 ortopēdiskās preces; ortopēdiskie paklāji; akupresūras paklājiņi; ortopēdiskie paklāji fizioterapijai un rehabilitācijai; ortopēdiskie paklāji stājas uzlabošanai; fizioterapijas un rehabilitācijas iekārtas; fizioterapijas un rehabilitācijas ierīces cilvēka kognitīvo, motorikas un psihomotoro funkciju uzlabošanai; ortopēdiskie paklāji, kurus var izmantot rotaļām
27 puzles veida paklājiņi (grīdas pārklāji); rotaļu paklājiņi (grīdsegas); bērnu istabu grīdas segumi; grīdas segumi (paklājiņi) sporta nodarbībām; putu paklāji bērnu istabām; savienojami grīdas paklāji; gumijas paklāji grīdas segumam
28 spēles, rotaļlietas un spēļlietas; vingrošanas un sporta preces; attīstošās un izglītojošās rotaļlietas; attīstošie klucīši; galda spēles; puzles; prāta treniņa spēles; mācību un izglītojošās spēles; izglītojoši un attīstību veicinoši rotaļu paklāji; mīksti rotaļu paklāji maziem bērniem; puzles veida paklājiņi (rotaļlietas); elektriskas izklaides un apmācības ierīces spēļu veidā cilvēku kognitīvo, motorikas un psihomotoro funkciju pārbaudei un trenēšanai; vingrošanas un sporta aprīkojums ar interaktīviem elektroniskiem elementiem cilvēka kognitīvo, motorikas un psihomotoro funkciju trenēšanai un uzlabošanai
35 mazumtirdzniecības un vairumtirdzniecības pakalpojumi, tostarp tiešsaistes mazumtirdzniecība, attiecībā uz šādām precēm: ortopēdiskās preces, ortopēdiskie paklāji, akupresūras paklājiņi, ortopēdiskie paklāji fizioterapijai un rehabilitācijai, ortopēdiskie paklāji stājas uzlabošanai, fizioterapijas un rehabilitācijas iekārtas, fizioterapijas un rehabilitācijas ierīces cilvēka kognitīvo, motorikas un psihomotoro funkciju uzlabošanai, puzles veida paklājiņi (grīdas pārklāji), rotaļu paklājiņi (grīdsegas), bērnu istabu grīdas segumi, grīdas segumi (paklājiņi) sporta nodarbībām, putu paklāji bērnu istabām, savienojami

grīdas paklāji, gumijas paklāji grīdas segumam, spēles, rotaļlietas un spēļlietas, vingrošanas un sporta preces, attīstošās un izglītojošās rotaļlietas, attīstošie klucīši, galda spēles, puzles, prāta treniņa spēles, mācību un izglītojošās spēles, ortopēdiskie rotaļu paklāji bērniem, izglītojoši un attīstību veicinoši rotaļu paklāji, mīksti rotaļu paklāji maziem bērniem, puzles veida paklājiņi (rotaļlietas), interaktīvas un apmācības spēles un ierīces cilvēka kognitīvo, motorikas un psihomotoro prasmju mērīšanai un attīstīšanai, vingrošanas un sporta ierīces cilvēka kognitīvo, motorikas un psihomotoro prasmju trenēšanai un uzlabošanai, datoru programmatūra, lejupielādējama datoru programmatūra, lejupielādējamas lietojumprogrammas, lejupielādējamas elektroniskās publikācijas, lejupielādējamas lietotnes mobilajām iekārtām, lejupielādējamas viedierīču lietojumprogrammas, izglītojošas lietotnes mobilajām iekārtām, mākslīgā intelekta programmatūra, interaktīvā programmatūra, taimeri, ierīces cilvēka reakcijas laika mērīšanai, interaktīvas elektroniskas ierīces ar mākslīgā intelekta funkciju cilvēka kognitīvo, motorikas un psihomotoro prasmju mērīšanai, trenēšanai un uzlabošanai

41 izglītība; apmācība; izglītojošu un attīstošu nodarbību organizēšana un vadīšana bērniem un pieaugušajiem; apmācības programmu nodrošināšana; prāta attīstības nodarbību organizēšana un vadīšana; izglītojošas nodarbības cilvēka kognitīvo, motorikas un psihomotoro prasmju mērīšanai, trenēšanai un uzlabošanai

---

(111) **Reģ. Nr.** M 82 370 (151) **Reģ. dat.** 20.11.2026
(210) **Pieteik. Nr.** M-25-1079 (220) **Pieteik. dat.** 08.10.2025
(531) **CFE ind.** 27.5.1; 27.5.17; 29.1.13

ORTOTO

(550) **Figurāla zīme**
https://databases.lrpv.gov.lv/trademark/M-25-1079
(591) **Krāsu salikums** zils, rozā, dzeltens
(732) **Īpašn.** SPM ORTOTO, SIA; Baznīcas iela 13 - 19, Rīga, LV-1010, Latvija (LV)
(740) **Pārstāvis** Tatjana KREICBERGA, Patentu birojs "ALFA-PATENTS", SIA; Ēvalda Valtera iela 46 - 65, Rīga, LV-1021, Latvija (LV)
(511) **9** datoru programmatūra; lejupielādējama datoru programmatūra; lejupielādējamas lietojumprogrammas; lejupielādējamas elektroniskās publikācijas; lejupielādējamas lietotnes mobilajām iekārtām; lejupielādējamas viedierīču lietojumprogrammas; izglītojošas lietotnes mobilajām iekārtām; mākslīgā intelekta programmatūra; interaktīvā programmatūra; taimeri; elektroniskas mērierīces un aparāti cilvēka reakcijas laika noteikšanai uz vizuāliem un/vai skaņas kairinājumiem; interaktīvas elektroniskas ierīces un sensori cilvēka kognitīvo, motorikas un psihomotoro prasmju un funkciju mērīšanai, trenēšanai un uzlabošanai; elektriskas izklaides un apmācības mērierīces un aparāti cilvēka kognitīvo, motorisko un psihomotorisko funkciju noteikšanai, trenēšanai un uzlabošanai; visas iepriekš minētās preces paredzētas izmantošanai izglītības, rehabilitācijas, sporta un izklaides jomā

10 ortopēdiskās preces; ortopēdiskie paklāji; akupresūras paklājiņi; ortopēdiskie paklāji fizioterapijai un rehabilitācijai; ortopēdiskie paklāji stājas uzlabošanai; fizioterapijas un rehabilitācijas iekārtas; fizioterapijas un rehabilitācijas ierīces cilvēka kognitīvo, motorikas un psihomotoro funkciju uzlabošanai; ortopēdiskie paklāji, kurus var izmantot rotaļām

27 puzles veida paklājiņi (grīdas pārklāji); rotaļu paklājiņi (grīdsegas); bērnu istabu grīdas segumi; grīdas segumi (paklājiņi) sporta nodarbībām; putu paklāji bērnu istabām; savienojami grīdas paklāji; gumijas paklāji grīdas segumam

28 spēles, rotaļlietas un spēļlietas; vingrošanas un sporta preces; attīstošās un izglītojošās rotaļlietas; attīstošie klucīši; galda spēles; puzles; prāta treniņa spēles; mācību un izglītojošās spēles; izglītojoši un attīstību veicinoši rotaļu paklāji; mīksti rotaļu paklāji maziem bērniem; puzles veida paklājiņi (rotaļlietas); elektriskas izklaides un apmācības ierīces spēļu veidā cilvēku kognitīvo, motorikas un psihomotoro funkciju pārbaudei un trenēšanai; vingrošanas un sporta aprīkojums ar interaktīviem elektroniskiem elementiem cilvēka kognitīvo, motorikas un psihomotoro funkciju trenēšanai un uzlabošanai

35 mazumtirdzniecības un vairumtirdzniecības pakalpojumi, tostarp tiešsaistes mazumtirdzniecība, attiecībā uz šādām precēm: ortopēdiskās preces, ortopēdiskie paklāji, akupresūras paklājiņi, ortopēdiskie paklāji fizioterapijai un rehabilitācijai, ortopēdiskie paklāji stājas uzlabošanai, fizioterapijas un rehabilitācijas iekārtas, fizioterapijas un rehabilitācijas ierīces cilvēka kognitīvo, motorikas un psihomotoro funkciju uzlabošanai, puzles veida paklājiņi (grīdas pārklāji), rotaļu paklājiņi (grīdsegas), bērnu istabu grīdas segumi, grīdas segumi (paklājiņi) sporta nodarbībām, putu paklāji bērnu istabām, savienojami grīdas paklāji, gumijas paklāji grīdas segumam, spēles, rotaļlietas un spēļlietas, vingrošanas un sporta preces, attīstošās un izglītojošās rotaļlietas, attīstošie klucīši, galda spēles, puzles, prāta treniņa spēles, mācību un izglītojošās spēles, ortopēdiskie rotaļu paklāji bērniem, izglītojoši un attīstību veicinoši rotaļu paklāji, mīksti rotaļu paklāji maziem bērniem, puzles veida paklājiņi (rotaļlietas), interaktīvas un apmācības spēles un ierīces cilvēka kognitīvo, motorikas un psihomotoro prasmju mērīšanai un attīstīšanai, vingrošanas un sporta ierīces cilvēka kognitīvo, motorikas un psihomotoro prasmju trenēšanai un uzlabošanai, datoru programmatūra, lejupielādējama datoru programmatūra, lejupielādējamas lietojumprogrammas, lejupielādējamas elektroniskās publikācijas, lejupielādējamas lietotnes mobilajām iekārtām, lejupielādējamas viedierīču lietojumprogrammas, izglītojošas lietotnes mobilajām iekārtām, mākslīgā intelekta programmatūra, interaktīvā programmatūra, taimeri, ierīces cilvēka reakcijas laika mērīšanai, interaktīvas elektroniskas ierīces ar mākslīgā intelekta funkciju cilvēka kognitīvo, motorikas un psihomotoro prasmju mērīšanai, trenēšanai un uzlabošanai

41 izglītība; apmācība; izglītojošu un attīstošu nodarbību organizēšana un vadīšana bērniem un pieaugušajiem; apmācības programmu nodrošināšana; prāta attīstības nodarbību organizēšana un vadīšana; izglītojošas nodarbības cilvēka kognitīvo, motorikas un psihomotoro prasmju mērīšanai, trenēšanai un uzlabošanai

---

(111) **Reģ. Nr.** M 82 371 (151) **Reģ. dat.** 20.11.2026
(210) **Pieteik. Nr.** M-26-235 (220) **Pieteik. dat.** 26.02.2026

e-pirmdiena

(550) **Vārdiska zīme**
(732) **Īpašn.** MITTETULUNDUSÜHING EESTI E-KAUBANDUSE LIIT; Lennusadama 7, Tallinn, 10411, Igaunija (EE)
(740) **Pārstāvis** Mārtiņš GAILIS, ZAB ELLEX KĻAVIŅŠ, SIA; Krišjāņa Valdemāra iela 62, Rīga, LV-1013, Latvija (LV)

(511) **16** ziņojumu (reklāmas) dēļi no papīra un kartona; papīrs; kartons; iespiedprodukcija; iespiedburti; klišejas
35 reklāma ar pasta starpniecību; reklāmas materiālu aktualizēšana; reklāma; radioreklāma; reklāmas materiālu izplatīšana; reklāmas tekstu publicēšana; reklāmas materiālu iznomāšana; televīzijas reklāmas veidošana; reklāmas aģentūru pakalpojumi; modeļu pakalpojumi reklāmas nolūkiem un preču un pakalpojumu noieta veicināšanai; izstāžu organizēšana komerciāliem un reklāmas nolūkiem; reklāmas laukumu iznomāšana; reklāma tiešsaistē ar datortīklu starpniecību; reklāmas laika iznomāšana plašsaziņas līdzekļos; reklāmas materiālu maketēšana; modes skašu organizēšana reklāmas nolūkiem; reklāmas filmu producēšana; reklāmas ideju izstrāde; reklāmas ziņojumu dēļu iznomāšana; tīmekļa vietņu satura indeksēšana komerciāliem un reklāmas nolūkiem; scenāriju rakstīšana reklāmas nolūkiem; informatīvo rādītāju apkopošana komerciāliem un reklāmas nolūkiem; konsultāciju sniegšana par reklāmas komunikācijas stratēģijām; vides reklāma; lietotāju atsauksmju nodrošināšana komerciāliem un reklāmas nolūkiem; lietotāju vērtējumu nodrošināšana komerciāliem un reklāmas nolūkiem; reklāmas pakalpojumi zīmola identitātes izveidei trešajām personām; darījumu vadīšana; uzņēmējdarbības organizēšana; uzņēmumu pārvaldība; biroja darbi
42 reklāmas materiālu grafiskā dizaina veidošana

---

(111) **Reģ. Nr.** M 82 372 (151) **Reģ. dat.** 20.11.2026
(210) **Pieteik. Nr.** M-26-259 (220) **Pieteik. dat.** 03.03.2026
(531) **CFE ind.** 26.1.1; 26.1.5; 27.5.15; 27.5.9; 28.3



(550) **Figurāla zīme**
https://databases.lrpv.gov.lv/trademark/M-26-259
(732) **Īpašn.** Artjoms Artūrs ĻAŠENKO; Rūpniecības iela 27 - 172, Rīga, LV-1045, Latvija (LV)
(511) **43** viesmīļu pakalpojumi restorānos; ēdiena un dzērienu sagatavošanas pakalpojumi

---

(111) **Reģ. Nr.** M 82 373 (151) **Reģ. dat.** 20.11.2026
(210) **Pieteik. Nr.** M-26-261 (220) **Pieteik. dat.** 03.03.2026
(531) **CFE ind.** 27.5.1; 27.5.17

AMORVLLE

(550) **Figurāla zīme**
https://databases.lrpv.gov.lv/trademark/M-26-261
(732) **Īpašn.** Inese VAKSE; Tīklu iela 5, Rīga, LV-1048, Latvija (LV)
(511) **3** skaistumkopšanas līdzekļi, ne medicīniskiem nolūkiem; kosmētikas līdzekļi
25 apģērbi

---

(111) **Reģ. Nr.** M 82 374 (151) **Reģ. dat.** 20.11.2026
(210) **Pieteik. Nr.** M-26-403 (220) **Pieteik. dat.** 02.04.2026
(531) **CFE ind.** 26.1.26; 26.1.3; 27.5.17; 29.1.12

RIGA CBD

(550) **Figurāla zīme**
https://databases.lrpv.gov.lv/trademark/M-26-403
(591) **Krāsu salikums** melns, sarkans
(732) **Īpašn.** LINSTOW BALTIC, SIA; Stacijas laukums 4, Rīga, LV-1050, Latvija (LV)
(740) **Pārstāvis** Ieva JUDINSKA-BANDENIECE, TEGOS zvērinātu advokātu birojs, SIA; Elizabetes iela 63 - 11, Rīga, LV-1050, Latvija (LV)
(511) **35** reklāma; biroja darbi; atbalsta, pārvaldības un biroju administratīvie pakalpojumi uzņēmējdarbībai; elektrotehnikas preču, tūrisma un aktīvās atpūtas preču, sadzīves tehnikas, farmaceitisko līdzekļu, pārtikas preču, mēbeļu, apģērbu un juvelierizstrādājumu atlase un izvietošana (izņemot to transportu) citu personu labā, lai dotu patērētājiem iespēju šīs preces ērti aplūkot un iegādāties
36 nekustamā īpašuma pārvaldīšana; nekustamā īpašuma iznomāšana; investīciju pakalpojumi; finanšu transakciju pakalpojumi; maksājumu pakalpojumi; darījumi ar nekustamo īpašumu; starpniecības pakalpojumi nekustamā īpašuma jomā
37 būvniecības pakalpojumi
39 transportlīdzekļu stāvvietu iznomāšana; uzglabāšanas konteineru iznomāšana
41 apmācība; izpriecas; kultūras pasākumu rīkošana
43 apgāde ar uzturu un dzērieniem; viesu izmitināšana

---

(111) **Reģ. Nr.** M 82 375 (151) **Reģ. dat.** 20.11.2026
(210) **Pieteik. Nr.** M-26-404 (220) **Pieteik. dat.** 02.04.2026
(531) **CFE ind.** 27.5.15; 27.5.17; 29.1.12

RCBD.LV

(550) **Figurāla zīme**
https://databases.lrpv.gov.lv/trademark/M-26-404
(591) **Krāsu salikums** melns, sarkans
(732) **Īpašn.** LINSTOW BALTIC, SIA; Stacijas laukums 4, Rīga, LV-1050, Latvija (LV)
(740) **Pārstāvis** Ieva JUDINSKA-BANDENIECE, TEGOS zvērinātu advokātu birojs, SIA; Elizabetes iela 63 - 11, Rīga, LV-1050, Latvija (LV)
(511) **35** reklāma; biroja darbi; atbalsta, pārvaldības un biroju administratīvie pakalpojumi uzņēmējdarbībai; elektrotehnikas preču, tūrisma un aktīvās atpūtas preču, sadzīves tehnikas, farmaceitisko līdzekļu, pārtikas preču, mēbeļu, apģērbu un juvelierizstrādājumu atlase un izvietošana (izņemot to transportu) citu personu labā, lai dotu patērētājiem iespēju šīs preces ērti aplūkot un iegādāties
36 nekustamā īpašuma pārvaldīšana; nekustamā īpašuma iznomāšana; investīciju pakalpojumi; finanšu transakciju pakalpojumi; maksājumu pakalpojumi; darījumi ar nekustamo īpašumu; starpniecības pakalpojumi nekustamā īpašuma jomā
37 būvniecības pakalpojumi
39 transportlīdzekļu stāvvietu iznomāšana; uzglabāšanas konteineru iznomāšana
41 apmācība; izpriecas; kultūras pasākumu rīkošana
43 apgāde ar uzturu un dzērieniem; viesu izmitināšana

---

(111) **Reģ. Nr.** M 82 376 (151) **Reģ. dat.** 20.11.2026
(210) **Pieteik. Nr.** M-26-406 (220) **Pieteik. dat.** 02.04.2026
(531) **CFE ind.** 26.1.26; 26.1.3; 27.5.17; 29.1.12

RĪGA CBR

(550) **Figurāla zīme**
https://databases.lrpv.gov.lv/trademark/M-26-406
(591) **Krāsu salikums** melns, sarkans
(732) **Īpašn.** LINSTOW BALTIC, SIA; Stacijas laukums 4, Rīga, LV-1050, Latvija (LV)
(740) **Pārstāvis** Ieva JUDINSKA-BANDENIECE, TEGOS zvērinātu advokātu birojs, SIA; Elizabetes iela 63 - 11, Rīga, LV-1050, Latvija (LV)
(511) **35** reklāma; biroja darbi; atbalsta, pārvaldības un biroju administratīvie pakalpojumi uzņēmējdarbībai; elektrotehnikas preču, tūrisma un aktīvās atpūtas preču, sadzīves tehnikas, farmaceitisko līdzekļu, pārtikas preču, mēbeļu, apģērbu un juvelierizstrādājumu atlase un izvietošana (izņemot to transportu) citu personu labā, lai dotu patērētājiem iespēju šīs preces ērti aplūkot un iegādāties
36 nekustamā īpašuma pārvaldīšana; nekustamā īpašuma iznomāšana; investīciju pakalpojumi; finanšu transakciju pakalpojumi; maksājumu pakalpojumi; darījumi ar nekustamo īpašumu; starpniecības pakalpojumi nekustamā īpašuma jomā
37 būvniecības pakalpojumi
39 transportlīdzekļu stāvvietu iznomāšana; uzglabāšanas konteineru iznomāšana
41 apmācība; izpriecas; kultūras pasākumu rīkošana
43 apgāde ar uzturu un dzērieniem; viesu izmitināšana

---

(111) **Reģ. Nr.** M 82 377 (151) **Reģ. dat.** 20.11.2026
(210) **Pieteik. Nr.** M-26-407 (220) **Pieteik. dat.** 02.04.2026
(531) **CFE ind.** 27.5.15; 27.5.17; 29.1.12

RCBR.LV

(550) **Figurāla zīme**
https://databases.lrpv.gov.lv/trademark/M-26-407
(591) **Krāsu salikums** melns, sarkans
(732) **Īpašn.** LINSTOW BALTIC, SIA; Stacijas laukums 4, Rīga, LV-1050, Latvija (LV)
(740) **Pārstāvis** Ieva JUDINSKA-BANDENIECE, TEGOS zvērinātu advokātu birojs, SIA; Elizabetes iela 63 - 11, Rīga, LV-1050, Latvija (LV)
(511) **35** reklāma; biroja darbi; atbalsta, pārvaldības un biroju administratīvie pakalpojumi uzņēmējdarbībai; elektrotehnikas preču, tūrisma un aktīvās atpūtas preču, sadzīves tehnikas, farmaceitisko līdzekļu, pārtikas preču, mēbeļu, apģērbu un juvelierizstrādājumu atlase un izvietošana (izņemot to transportu) citu personu labā, lai dotu patērētājiem iespēju šīs preces ērti aplūkot un iegādāties
36 nekustamā īpašuma pārvaldīšana; nekustamā īpašuma iznomāšana; investīciju pakalpojumi; finanšu transakciju pakalpojumi; maksājumu pakalpojumi; darījumi ar nekustamo īpašumu; starpniecības pakalpojumi nekustamā īpašuma jomā
37 būvniecības pakalpojumi
39 transportlīdzekļu stāvvietu iznomāšana; uzglabāšanas konteineru iznomāšana
41 apmācība; izpriecas; kultūras pasākumu rīkošana
43 apgāde ar uzturu un dzērieniem; viesu izmitināšana

---

(111) **Reģ. Nr.** M 82 378 (151) **Reģ. dat.** 20.11.2026
(210) **Pieteik. Nr.** M-26-441 (220) **Pieteik. dat.** 13.04.2026
(531) **CFE ind.** 3.1.2; 19.7.1; 19.7.9; 24.1.15; 24.1.18; 24.1.19; 25.1.17; 27.5.5; 29.1.14



(550) **Telpiska zīme**
https://databases.lrpv.gov.lv/trademark/M-26-441
(591) **Krāsu salikums** zeltains, balts, melns, tumši zaļš
(732) **Īpašn.** AMBER LATVIJAS BALZAMS, AS; Aleksandra Čaka iela 160, Rīga, LV-1012, Latvija (LV)
(740) **Pārstāvis** Mārīte ROMANOSA, Patentu aģentūra "KDK", SIA; Dzērbenes iela 27, Rīga, LV-1006, Latvija (LV)
(511) **33** vīni; dzirkstošie vīni

---

(111) **Reģ. Nr.** M 82 379 (151) **Reģ. dat.** 20.11.2026
(210) **Pieteik. Nr.** M-26-442 (220) **Pieteik. dat.** 13.04.2026
(531) **CFE ind.** 3.1.2; 24.1.15; 24.1.18; 24.1.19; 25.1.17; 27.5.5; 29.1.14



(550) **Figurāla zīme**
https://databases.lrpv.gov.lv/trademark/M-26-442
(591) **Krāsu salikums** melns, balts, zeltains, gaiši zils
(732) **Īpašn.** AMBER LATVIJAS BALZAMS, AS; Aleksandra Čaka iela 160, Rīga, LV-1012, Latvija (LV)
(740) **Pārstāvis** Mārīte ROMANOSA, Patentu aģentūra "KDK", SIA; Dzērbenes iela 27, Rīga, LV-1006, Latvija (LV)
(511) **33** vīni; dzirkstošie vīni

---

(111) **Reģ. Nr.** M 82 380 (151) **Reģ. dat.** 20.11.2026
(210) **Pieteik. Nr.** M-26-443 (220) **Pieteik. dat.** 13.04.2026
(531) **CFE ind.** 3.1.2; 24.1.15; 24.1.18; 24.1.19; 25.1.17; 27.5.5; 29.1.13



(550) **Figurāla zīme**
https://databases.lrpv.gov.lv/trademark/M-26-443
(591) **Krāsu salikums** zaļš, balts, zeltains
(732) **Īpašn.** AMBER LATVIJAS BALZAMS, AS; Aleksandra Čaka iela 160, Rīga, LV-1012, Latvija (LV)

(740) **Pārstāvis** Mārīte ROMANOSA, Patentu aģentūra "KDK", SIA; Dzērbenes iela 27, Rīga, LV-1006, Latvija (LV)
(511) **33** vīni, dzirkstošie vīni

---

(111) **Reģ. Nr.** M 82 381 (151) **Reģ. dat.** 20.11.2026
(210) **Pieteik. Nr.** M-26-444 (220) **Pieteik. dat.** 13.04.2026

Skan kā svētki

(550) **Vārdiska zīme**
(732) **Īpašn.** AMBER LATVIJAS BALZAMS, AS; Aleksandra Čaka iela 160, Rīga, LV-1012, Latvija (LV)
(740) **Pārstāvis** Mārīte ROMANOSA, Patentu aģentūra "KDK", SIA; Dzērbenes iela 27, Rīga, LV-1006, Latvija (LV)
(511) **33** alkoholiskie dzērieni, izņemot alu; vīni; dzirkstošie vīni

---

(111) **Reģ. Nr.** M 82 382 (151) **Reģ. dat.** 20.11.2026
(210) **Pieteik. Nr.** M-26-506 (220) **Pieteik. dat.** 24.04.2026
(531) **CFE ind.** 2.9.1; 6.1.4; 6.7.25; 7.1.24; 26.11.13; 27.5.15; 27.5.9; 29.1.15



(550) **Figurāla zīme**
https://databases.lrpv.gov.lv/trademark/M-26-506
(591) **Krāsu salikums** tumši zils, zaļš, dzeltens, sarkans, balts
(732) **Īpašn.** CARGO TRADE, SIA; Skanstes iela 29A - 130, Rīga, LV-1082, Latvija (LV)
(511) **29** konservēti augļi; konservēti dārzeņi; saldēti augļi; žāvēti (kaltēti) augļi; žāvēti (kaltēti) dārzeņi; termiski apstrādāti augļi; termiski apstrādāti dārzeņi; želejas; ievārījumi; kompoti; saldēti dārzeņi; visas iepriekšminētās preces ir Uzbekistānas izcelsmes
30 garšvielas; konservēti garšaugi; garšvielu mērces; rīsi; makaroni (pasta); nūdeles; visas iepriekšminētās preces ir Uzbekistānas izcelsmes

---

(111) **Reģ. Nr.** M 82 383 (151) **Reģ. dat.** 20.11.2026
(210) **Pieteik. Nr.** M-26-520 (220) **Pieteik. dat.** 28.04.2026
(531) **CFE ind.** 26.11.9; 26.3.23; 27.5.1



(550) **Figurāla zīme**
https://databases.lrpv.gov.lv/trademark/M-26-520
(732) **Īpašn.** A4 STUDIO, SIA; Ladoss, Mērsraga pag., Talsu nov., LV-3284, Latvija (LV)
(511) **9** lejupielādējamas datorprogrammas
41 apmācība
42 programmatūra kā pakalpojums (SaaS)

---

(111) **Reģ. Nr.** M 82 384 (151) **Reģ. dat.** 20.11.2026
(210) **Pieteik. Nr.** M-26-534 (220) **Pieteik. dat.** 05.05.2026
(531) **CFE ind.** 1.1.1; 26.1.18; 26.1.3; 27.5.11; 29.1.13



(550) **Figurāla zīme**
https://databases.lrpv.gov.lv/trademark/M-26-534
(591) **Krāsu salikums** pelēks, melns, zeltains
(732) **Īpašn.** Juris MEIJERS; Lāču iela 2 - 20, Rīga, LV-1013, Latvija (LV)
(740) **Pārstāvis** Igors SOROKINS; Zeltiņu iela 58 - 23, Rīga, LV-1035, Latvija (LV)
(511) **19** koka un mākslīgā koka būvmateriāli, konstrukciju elementi un būvelementi

---

(111) **Reģ. Nr.** M 82 385 (151) **Reģ. dat.** 20.11.2026
(210) **Pieteik. Nr.** M-26-538 (220) **Pieteik. dat.** 06.05.2026
(531) **CFE ind.** 1.15.1; 26.2.7; 27.1.6; 29.1.12



(550) **Figurāla zīme**
https://databases.lrpv.gov.lv/trademark/M-26-538
(591) **Krāsu salikums** zeltains, melns
(732) **Īpašn.** LITTLE&CUTE 17, SIA; Ausekļa iela 9, Sigulda, Siguldas nov., LV-2150, Latvija (LV)
(511) **35** rotaļlietu mazumtirdzniecība; rotaļlietu mazumtirdzniecība ar interneta starpniecību

---

(111) **Reģ. Nr.** M 82 386 (151) **Reģ. dat.** 20.11.2026
(210) **Pieteik. Nr.** M-26-552 (220) **Pieteik. dat.** 12.05.2026
(531) **CFE ind.** 24.17.11; 24.17.13; 27.5.9; 29.1.12



(550) **Figurāla zīme**
https://databases.lrpv.gov.lv/trademark/M-26-552
(591) **Krāsu salikums** tumši zils, zeltains
(732) **Īpašn.** SKATUVE, SIA; Strazdu iela 6, Mārupe, Mārupes nov., LV-2167, Latvija (LV)
(511) **41** izglītība; apmācība; izklaides pakalpojumi; sporta un kultūras pasākumu rīkošana

---

(111) **Reģ. Nr.** M 82 387 (151) **Reģ. dat.** 20.11.2026
(210) **Pieteik. Nr.** M-26-1200 (220) **Pieteik. dat.** 25.10.2026

AGAT

(550) **Vārdiska zīme**
(732) **Īpašn.** Vitālijs PETROVSKIS; Noras iela 84, Daugavpils, LV-5415, Latvija (LV)
(511) **35** reklāma; reklāma tiešsaistē ar datortīklu starpniecību; potenciālo klientu piesaistes pakalpojumi; mārketinga pakalpojumi; mērķa mārketinga pakalpojumi; komercstarpniecības pakalpojumi; uzņēmējdarbības starpniecības pakalpojumi starp dažādu specialitāšu profesionāļiem un klientiem; preču un pakalpojumu noieta veicināšana trešajām personām; tirgus izpēte; mārketinga pētījumu izstrāde; tirgus informācijas vākšana un analīze; reklāmas materiālu izplatīšana; reklāmas materiālu

aktualizēšana; informācijas apkopošana datoru datubāzēs; informācijas sistematizēšana datoru datubāzēs; datu meklēšana datoru failos trešajām personām; datu atjaunināšana un uzturēšana datoru datubāzēs; datu apstrādes pakalpojumi (biroja darbi); uzņēmējdarbības informācijas sniegšana tīmekļa vietnēs; komercinformācijas aģentūru pakalpojumi; darījumu informācijas sniegšana; uzņēmējdarbības izpēte; konsultāciju sniegšana par uzņēmējdarbības organizēšanu; konsultāciju sniegšana uzņēmējdarbības vadībā; atbalsta sniegšana uzņēmējdarbības vadībā; biznesa partneru meklēšana

36 darījumi ar nekustamo īpašumu; nekustamā īpašuma aģentūru pakalpojumi; starpniecības pakalpojumi nekustamā īpašuma jomā; konsultāciju sniegšana nekustamā īpašuma jomā; nekustamā īpašuma tirgus vērtības noteikšana; nekustamā īpašuma izīrēšana un iznomāšana; nekustamā īpašuma pārvaldība

---

(111) **Reģ. Nr.** M 82 388 (151) **Reģ. dat.** 20.11.2026
(210) **Pieteik. Nr.** M-26-589 (220) **Pieteik. dat.** 18.10.2024

EQUITONE INSPIRIA

(550) **Vārdiska zīme**
(600) Eiropas Savienības preču zīmes 019093187 konversija
(732) **Īpašn.** ETEX N.V.; Kuiermansstraat 1, Kapelle-op-den-Bos, B-1880, Beļģija (BE)
(740) **Pārstāvis** Inese LEIMANE, AAA LAW LATVIA; Citadeles iela 12, Rīga, LV-1010, Latvija (LV)
(511) **17** izolācijas materiāli un aizsargbarjeras; siltumizolācijas izstrādājumi un materiāli; siltumizolācijas plātnes; akustiskās izolācijas izstrādājumi un materiāli; akustiskās izolācijas paneļi; ugunsizturīgi un ugunsdroši izstrādājumi un materiāli; ugunsizturīgas un ugunsdrošas plātnes; ūdensnecaurlaidīgi un mitrumizturīgi izstrādājumi un materiāli; ūdensnecaurlaidīgas un mitrumizturīgas plātnes; izolācijas paneļi būvniecībai; izolācijas cementa plātnes; izolācijas šķiedru cementa plātnes; izolācijas apdares materiāli; izolācijas pārklājumi; izolācijas krāsas; hermetizējoša krāsa izolācijai; līmlentes, sloksnes, lentes un plēves; izolācijas lentes; ielāpi, hermētiķi un pildvielas; blīvējoši materiāli; līmējami hermetizējoši materiāli; līmējamas šuvju lentes ģipškartona plāksnēm

19 nemetāliski būvmateriāli un būvelementi; nemetāliskas konstrukcijas un pārvietojamas būves; būvniecības un celtniecības materiāli un elementi, kas izgatavoti no šādiem materiāliem: smiltis, akmens, ieži, māls un minerāli, šķiedru cements, betons un cements; cementa plāksnes; nemetāliski apšuvuma elementi jumtiem, fasādēm un sienām, jo īpaši flīzes, šīferis, loksnes (plātnes) un paneļi; jumta būvmateriāli; nemetāliski apšuvuma paneļi, dēļi, loksnes, plātnes un flīzes; nemetāliskas ceļu bruģēšanas plāksnes; nemetāliski bruģēšanas materiāli; nemetālisks terases segums; gatavas būvdetaļas un iepriekš izgatavotas ēku daļas, kas nav no metāla

40 būvmateriālu izgatavošanas pēc pasūtījuma un montāžas pakalpojumi; rakstu un pielāgotu grafiku drukāšana uz apšuvuma paneļiem, dēļiem, loksnēm, šīfera plāksnēm un flīzēm; grīdas segumu rakstu drukāšana; sienas segumu rakstu drukāšana

---

(111) **Reģ. Nr.** M 82 389 (151) **Reģ. dat.** 20.11.2026
(210) **Pieteik. Nr.** M-26-602 (220) **Pieteik. dat.** 22.05.2026

SL cosmetics Sievietes labsajūtai

(550) **Vārdiska zīme**
(732) **Īpašn.** Elīna Kjago PUTĀNE; Bataru iela 5, Lapsas, Babītes pag., Mārupes nov., LV-2107, Latvija (LV)
(511) **3** kosmētikas, ķermeņa kopšanas un skaistumkopšanas līdzekļi, ne medicīniskiem nolūkiem

44 SPA salonu pakalpojumi; veselības un skaistumkopšanas pakalpojumi cilvēkiem

---

(111) **Reģ. Nr.** M 82 390 (151) **Reģ. dat.** 20.11.2026
(210) **Pieteik. Nr.** M-26-607 (220) **Pieteik. dat.** 25.05.2026

Radio 3

(550) **Vārdiska zīme**
(732) **Īpašn.** ALL MEDIA LATVIA, SIA; Dzelzavas iela 120G, Rīga, LV-1021, Latvija (LV)
(511) **35** uzņēmējdarbības uzziņu sniegšana; reklāmas materiālu izplatīšana; reklāmas materiālu aktualizēšana; reklāmas materiālu iznomāšana; reklāmas tekstu publicēšana; reklāma; radioreklāma; reklāmas aģentūru pakalpojumi; elektronisko failu pārvaldība; aptauju veikšana; reklāmas laukumu iznomāšana; tekstu apstrāde; reklāma tiešsaistē ar datortīklu starpniecību; reklāmas laika iznomāšana plašsaziņas līdzekļos; ziņu apkopošanas pakalpojumi; reklāmas materiālu maketēšana; sponsoru meklēšana; reklāmas filmu producēšana; tīmekļa vietņu pielāgošana ar nolūku palielināt to apmeklējumu skaitu; tādu reklāmu izvietošana internetā, klikšķinot uz kurām tiek atvērtas tīmekļa vietnes ar reklamējamo saturu un samaksa par kurām ir atkarīga no klikšķinājumu skaita; darījumu vadīšana ārštata pakalpojumu sniedzējiem; datu atjaunināšana un uzturēšana datoru datubāzēs; uzņēmējdarbības informācijas sniegšana tīmekļa vietnēs; reklāmas ideju izstrāde; tīmekļa vietņu satura indeksēšana komerciāliem un reklāmas nolūkiem, scenāriju rakstīšana reklāmas nolūkiem; lejupielādējamu digitālās mūzikas ierakstu mazumtirdzniecības pakalpojumi tiešsaistē; lejupielādējamu un ierakstītu filmu un mūzikas ierakstu mazumtirdzniecības pakalpojumi tiešsaistē; plašsaziņas līdzekļu attiecību pakalpojumi

38 ziņu aģentūru pakalpojumi; interneta tērzētavu nodrošināšana; tiešsaistes forumu darbības nodrošināšana

41 izklaides pakalpojumi; konkursu organizēšana izglītības un izklaides nolūkiem; radio izklaides pakalpojumi; tekstu, izņemot reklāmas tekstus, publicēšana; filmu iznomāšana; radio un televīzijas programmu veidošana; informācijas sniegšana par izglītību; informācijas sniegšana par izklaidi; informācijas sniegšana par atpūtas pasākumiem; loteriju organizēšana; videoierakstu rediģēšana; elektronisko grāmatu un žurnālu publicēšana tiešsaistē; fotoreportāžu veidošana; profesionālās orientācijas pakalpojumi; reportieru pakalpojumi; videoierakstu veikšana; nelejupielādējamu digitālās mūzikas ierakstu nodrošināšana tiešsaistē; nelejupielādējamu videomateriālu nodrošināšana tiešsaistē; nelejupielādējamu filmu nodrošināšana, izmantojot pieprasījumvideo pakalpojumus; nelejupielādējamu televīzijas raidījumu nodrošināšana, izmantojot pieprasījumvideo pakalpojumus; videomateriālu montāžas nodrošināšana sabiedriskos pasākumos

---

(111) **Reģ. Nr.** M 82 391 (151) **Reģ. dat.** 20.11.2026
(210) **Pieteik. Nr.** M-26-611 (220) **Pieteik. dat.** 26.05.2026

MUST GO EPIC

(550) **Vārdiska zīme**
(732) **Īpašn.** MG EPIC, SIA; Garā iela 12 - 5, Valmiera, Valmieras nov., LV-4201, Latvija (LV)
(740) **Pārstāvis** Ieva Mona MACKAITE, INTELLECTUAL AGENCY; Raņķa dambis 30 - 111, Rīga, LV-1048, Latvija (LV)
(511) **3** krēmi sportistiem, kas novērš noberzumus; ādas aizsargkrēmi, kas novērš noberzumus; pretapdeguma krēmi kosmētiskiem nolūkiem; ķermeņa kopšanas krēmi; ādas kopšanas preparāti sportistiem
5 uztura bagātinātāji sportistiem; uztura bagātinātāji sportistiem pirms fiziskās slodzes; uztura bagātinātāji enerģijai un izturībai; enerģijas želejas sportistiem uztura bagātinātāju veidā; uztura bagātinātāji ar kofeīnu; aminoskābju uztura bagātinātāji; elektrolītu uztura bagātinātāji; olbaltumvielu uztura bagātinātāji sportistiem
32 enerģijas dzērieni sportistiem; izotoniskie un funkcionālie bezalkoholiskie dzērieni sportistiem

---

(111) **Reģ. Nr.** M 82 392 (151) **Reģ. dat.** 20.11.2026
(210) **Pieteik. Nr.** M-26-635 (220) **Pieteik. dat.** 01.06.2026
(531) **CFE ind.** 1.3.2; 25.1.17; 27.5.11; 27.5.24; 29.1.13



(550) **Figurāla zīme**
https://databases.lrpv.gov.lv/trademark/M-26-635
(591) **Krāsu salikums** melns, balts, zeltains
(732) **Īpašn.** J. GARCIA CARRION, S.A.; Ctra. De Murcia, S/N, Jumilla (Murcia), 30520, Spānija (ES)
(740) **Pārstāvis** Aļona SIVCOVA, Patentu aģentūra "TRIA ROBIT"; Vīlandes iela 5 - 2, Rīga, LV-1010, Latvija (LV)
(511) **33** vīni

---

(111) **Reģ. Nr.** M 82 393 (151) **Reģ. dat.** 20.11.2026
(210) **Pieteik. Nr.** M-26-640 (220) **Pieteik. dat.** 01.06.2026

Terasēties

(550) **Vārdiska zīme**
(732) **Īpašn.** Elisa DAUKŠTA; Citadeles iela 5 - 14, Rīga, LV-1010, Latvija (LV)
(511) **16** ziņojumu (reklāmas) dēļi no papīra un kartona; reklāmlapas; papīra reklāmplakāti
24 reklāmkarogi no tekstilmateriāliem un plastmasas
25 cepures; krekli; bezpiedurkņu krekliņi; T krekli; krekli ar īsām piedurknēm; cepuru nagi; cepures-nadziņi; cilindri (cepures); cepuru karkasi; galvai pieguļošas cepures (mices); džemperi; virsjakas (apģērbi)
35 reklāmas materiālu maketēšana; reklāma tiešsaistē ar datortīklu starpniecību; reklāmas laika iznomāšana plašsaziņas līdzekļos; tādu reklāmu izvietošana internetā, klikšķinot uz kurām tiek atvērtas tīmekļa vietnes ar reklamējamo saturu un samaksa par kurām ir atkarīga no klikšķinājumu skaita; ziņojumu (reklāmas) dēļu iznomāšana; vides reklāma; reklāmas materiālu izplatīšana; reklāmas materiālu aktualizēšana; reklāmas materiālu iznomāšana; reklāmas tekstu publicēšana; reklāma; radioreklāma; televīzijas reklāmas veidošana; reklāmas aģentūru pakalpojumi; izstāžu organizēšana komerciāliem un reklāmas nolūkiem; reklāmas filmu producēšana; reklāmas ideju izstrāde; scenāriju rakstīšana reklāmas nolūkiem; tīmekļa vietņu satura indeksēšana komerciāliem un reklāmas nolūkiem; informācijas rādītāju vākšana komerciāliem un reklāmas nolūkiem; konsultāciju sniegšana par reklāmas komunikācijas stratēģijām; lietotāju atsauksmju sniegšanas komerciāliem un reklāmas nolūkiem nodrošināšana; lietotāju novērtējumu sniegšanas komerciāliem un reklāmas nolūkiem nodrošināšana; reklāmas pakalpojumi zīmola identitātes izveidei trešajām personām
41 tekstu, izņemot reklāmas tekstus, publicēšana; filmu, izņemot reklāmas filmas, producēšana; scenāriju rakstīšanas pakalpojumi, izņemot pakalpojumus reklāmas nolūkiem; maketēšana, izņemot maketēšanu reklāmas nolūkiem; filmu, izņemot reklāmas filmas, režija
42 reklāmas materiālu grafiskā dizaina veidošana
43 kafejnīcu pakalpojumi; bāru pakalpojumi; restorānu pakalpojumi

---

(111) **Reģ. Nr.** M 82 394 (151) **Reģ. dat.** 20.11.2026
(210) **Pieteik. Nr.** M-26-646 (220) **Pieteik. dat.** 02.06.2026

FINIZFLU

(550) **Vārdiska zīme**
(732) **Īpašn.** SANDOZ AG; Viaduktstrasse 3, Basel, 4051, Šveice (CH)
(740) **Pārstāvis** Jevgeņija GAINUTDINOVA, METIDA SIA; Lāčplēša iela 27 - 4, Rīga, LV-1011, Latvija (LV)
(511) **5** farmaceitiskie preparāti cilvēkam, proti, pretinfekcijas līdzekļi, izņemot līdzekļus alerģiskā rinīta ārstēšanai

---

(111) **Reģ. Nr.** M 82 395 (151) **Reģ. dat.** 20.11.2026
(210) **Pieteik. Nr.** M-26-647 (220) **Pieteik. dat.** 02.06.2026

TONDYRA

(550) **Vārdiska zīme**
(732) **Īpašn.** SANDOZ AG; Viaduktstrasse 3, Basel, 4051, Šveice (CH)
(740) **Pārstāvis** Jevgeņija GAINUTDINOVA, METIDA SIA; Lāčplēša iela 27 - 4, Rīga, LV-1011, Latvija (LV)
(511) **5** farmaceitiskie preparāti cilvēkam, proti, pretinfekcijas līdzekļi, izņemot deguna aerosolus

---

(111) **Reģ. Nr.** M 82 396 (151) **Reģ. dat.** 20.11.2026
(210) **Pieteik. Nr.** M-26-650 (220) **Pieteik. dat.** 02.06.2026

FINIFLUZ

(550) **Vārdiska zīme**
(732) **Īpašn.** SANDOZ AG; Viaduktstrasse 3, Basel, 4051, Šveice (CH)
(740) **Pārstāvis** Rūta OLMANE, METIDA, SIA; Krišjāņa Barona iela 119, Rīga, LV-1012, Latvija (LV)
(511) **5** farmaceitiskie preparāti cilvēkam, proti, pretinfekcijas līdzekļi

---

(111) **Reģ. Nr.** M 82 397 (151) **Reģ. dat.** 20.11.2026
(210) **Pieteik. Nr.** M-26-653 (220) **Pieteik. dat.** 03.06.2026

Misis Latvija

(550) **Vārdiska zīme**
(732) **Īpašn.** Kristīne LINDENBLATE; Parādes iela 28 - 9, Rīga, LV-1016, Latvija (LV)

(740) **Pārstāvis** Olga VAHATOVA; Staru iela 7, Mežāres, Babītes pag., Mārupes nov., LV-2101, Latvija (LV)
(511) **41** skaistumkonkursu organizēšana un rīkošana

---

(111) **Reģ. Nr.** M 82 398 (151) **Reģ. dat.** 20.11.2026
(210) **Pieteik. Nr.** M-26-658 (220) **Pieteik. dat.** 04.06.2026
(531) **CFE ind.** 1.3.12; 7.1.24; 26.11.2; 26.11.8; 27.5.10; 29.1.14



(550) **Figurāla zīme**
https://databases.lrpv.gov.lv/trademark/M-26-658
(591) **Krāsu salikums** zils, tumši zils, zaļš, dzeltens
(732) **Īpašn.** SALIENA ESTATE, SIA; Salienas iela 4, Piņķi, Babītes pag., Mārupes nov., LV-2107, Latvija (LV)
(511) **35** darījumu vadīšana
36 nekustamā īpašuma pārvaldīšana; nekustamā īpašuma iznomāšana; biroju telpu iznomāšana
37 ēku būvuzraudzība; konsultāciju sniegšana par būvniecību; būvniecība; remonts; ēku labiekārtošanas darbi
42 arhitektūras pakalpojumi; interjera dizaina pakalpojumi
44 dārzkopības pakalpojumi
45 juridiskie pakalpojumi nekustamā īpašuma pirkšanas, pārdošanas, iznomāšanas un izīrēšanas jomā; drošības pakalpojumi personu un īpašuma aizsardzībai; privātie un sabiedriskie pakalpojumi personu individuālo vajadzību apmierināšanai nekustamā īpašuma apsaimniekošanas, uzturēšanas un labiekārtošanas jomā

---

(111) **Reģ. Nr.** M 82 399 (151) **Reģ. dat.** 20.11.2026
(210) **Pieteik. Nr.** M-26-681 (220) **Pieteik. dat.** 11.06.2026
(531) **CFE ind.** 5.1.16; 5.1.5; 26.11.1; 27.5.1



(550) **Figurāla zīme**
https://databases.lrpv.gov.lv/trademark/M-26-681
(732) **Īpašn.** GALANTUS DĀRZI, SIA; Skuju iela 10, Ādaži, Ādažu nov., LV-2164, Latvija (LV)
(511) **31** dzīvi augi, koki, skuju koki, lapu koki, krūmi, dekoratīvie augi, daudzgadīgie augi, stādi un dižstādi
35 dzīvu augu, koku, krūmu, dekoratīvo augu, dižstādu un stādu mazumtirdzniecības un vairumtirdzniecības pakalpojumi, arī ar interneta starpniecību
44 konsultāciju sniegšana par dārzkopību; konsultāciju sniegšana par augu izvēli; augu stādīšanas pakalpojumi; konsultāciju sniegšana par apstādījumu ierīkošanu

---

(111) **Reģ. Nr.** M 82 400 (151) **Reģ. dat.** 20.11.2026
(210) **Pieteik. Nr.** M-26-778 (220) **Pieteik. dat.** 05.07.2026

SLIVA

(550) **Vārdiska zīme**
(732) **Īpašn.** Juris GULBIS; Vīlandes iela 16 - 45, Rīga, LV-1010, Latvija (LV)
(511) **9** lejupielādējama un ierakstīta datorprogrammatūra finanšu darījumu veikšanai; lejupielādējamas mobilās lietotnes finanšu pakalpojumu jomā; finanšu pārvaldības programmatūra
35 tiešsaistes tirdzniecības vietu nodrošināšana finanšu programmatūras pircējiem un pārdevējiem; datorprogrammatūras mazumtirdzniecības un vairumtirdzniecības pakalpojumi tiešsaistē; komercinformācijas sniegšana par finanšu programmatūru
42 programmatūra kā pakalpojums (SaaS) finanšu jomā; finanšu programmatūras izstrāde, uzturēšana un atjaunināšana; tiešsaistes nelejupielādējamas programmatūras nodrošināšana finanšu darījumu veikšanai

---

(111) **Reģ. Nr.** M 82 401 (151) **Reģ. dat.** 20.11.2026
(210) **Pieteik. Nr.** M-26-690 (220) **Pieteik. dat.** 12.06.2026

BONDUELLE. Lai uzvar labais!

(550) **Vārdiska zīme**
(732) **Īpašn.** BONDUELLE POLSKA S.A.; ul. Szturmowa 2, Warszawa, 02-678, Polija (PL)
(740) **Pārstāvis** Olga VAHATOVA; Staru iela 7, Mežāres, Babītes pag., Mārupes nov., LV-2101, Latvija (LV)
(511) **29** gaļa; gaļas ekstrakti; nedzīvas zivis; nedzīvas jūras veltes; nedzīvi vēžveidīgie; nedzīvi gliemeži; mājputnu gaļa; medījumi; konservēti, saldēti, svaigi saldēti, žāvēti (kaltēti), termiski apstrādāti un burkās pildīti augļi un dārzeņi; džemi; ievārījumi; augļu želejas; kompoti; olas; piens un piena produkti; siers; krējums (piena produkti); jogurts; pārtikas eļļas un tauki; konservētas sēnes; konservēti, konservu kārbās un burkās pildīti augļi un dārzeņi; konservu kārbās un burkās pildīti tvaicēti dārzeņi, dārzeņu salāti un termiski apstrādāti dārzeņi; konservu kārbās un burkās pildītas konservētas sēnes, kukurūza, pupiņas, zirņi, turku zirņi, burkāni, lēcas, jaukti dārzeņi, pupiņas (flageolet), pupas, kartupeļi un augļi; konservu kārbās un burkās pildīti pārtikas produkti, kas pamatā sastāv no dārzeņiem, sēnēm, kukurūzas, pupiņām, zirņiem, turku zirņiem, burkāniem, lēcām, dārzeņu maisījumiem, pupiņām (flageolet), pupām, kartupeļiem un augļiem; dārzeņu maisījumu konservi, augļu maisījumu konservi, konservēti, burkās pildīti dārzeņu maisījumi un augļu maisījumi; saldēti dārzeņi, augļi, dārzeņu un augļu maisījumi; saldēti, termiski apstrādāti dārzeņi; saldētas, termiski apstrādātas, žāvētas vai konservētas sēnes, kukurūza, pupiņas, zirņi, turku zirņi, burkāni, lēcas, dārzeņu maisījumi, pupiņas (flageolet), pupas un kartupeļi; konservētas olīvas; kartupeļu biezenis; dārzeņu biezenis vai biezenis, kas pamatā sastāv no dārzeņiem; saldēts dārzeņu biezenis un saldēti kartupeļi; zupas; buljoni; dārzeņu zupas; saldētas vai konservētas dārzeņu zupas; svaigi, konservēti, konservu kārbās un burkās pildīti, saldēti pagatavoti un termiski apstrādāti ēdieni, produkti un gatavas maltītes, kas pamatā sastāv no dārzeņiem, kartupeļiem, saldajiem kartupeļiem, augļiem, žāvētiem augļiem, siera, gaļas, cāļa gaļas, sojas gaļas un steikiem, sojas biezpiena (tofu), veģetāras un augu izcelsmes gaļas un steikiem; saldēti smalki sagriezti kartupeļi; tomātu biezenis; dārzeņu salāti un augļu salāti; olīvu konservi; salāti,

kas pagatavoti no dārzeņiem, kartupeļiem, saldajiem kartupeļiem, augļiem, žāvētiem augļiem, siera, gaļas, cāļa gaļas, falafela, sojas gaļas un steikiem, tofu, veģetāras un augu izcelsmes gaļas un steikiem; svaigu dārzeņu salāti; zaļo salātu maisījumi; zaļie salāti un zaļo salātu maisījumi maisiņos; sojas un tofu gaļa un steiki, tofu; veģetāra gaļa un steiki; augu izcelsmes gaļa un steiki; vinegrets

30 rīsi; milti un labības produkti; sāls; sinepes; etiķis; garšvielu mērces; miltu konditorejas izstrādājumi un cukura konditorejas izstrādājumi; maize; saldēti deserti; pārtikas ledus; saldējums; saldēts jogurts (saldējums); aromātiskās garšvielas; konservēti garšaugi; aromatizētāji, izņemot ēteriskās eļļas; aromātiskās vielas pārtikai; garšvielas; sausiņi; cepumi; kūkas; tartes; pīrāgi; picas; dzērieni uz šokolādes, kakao, kafijas vai tējas bāzes; smalkmaizītes; gatavas maltītes, kas pamatā sastāv no graudaugiem un rīsiem; gatavas maltītes un produkti, kas pamatā sastāv no graudaugiem; gatavas maltītes, kas pamatā sastāv no nūdelēm; šokolāde; piedevas ēdiena garšas uzlabošanai; kuskuss; manna; arābu salāti (tabulē); salātu mērces; pagatavota kukurūza; grauzdēta kukurūza; popkorns; kviešu, rīsu, makaronu, kukurūzas, mannas, kvinojas, bulgura, miežu salāti, ēdieni, maltītes un produkti; cepumi uzkodām; uzkodas, kas pamatā sastāv no maizes; žāvēti garšaugi kulinārijas nolūkiem; saldēti garšaugi kulinārijas nolūkiem; svaigi, konservēti, konservu kārbās un burkās pildīti, saldēti pagatavoti un termiski apstrādāti ēdieni, produkti un gatavas maltītes, kas pamatā sastāv no miltu produktiem; salāti, kas pagatavoti no miltu produktiem

31 svaigi un neapstrādāti lauksaimniecības, dārzkopības un mežkopības produkti; sēklas sējai; augi un ziedi; svaigi augļi un dārzeņi; kukurūza; svaigi garšaugi; svaigas sēnes; svaigas olīvas

---

(111) **Reģ. Nr.** M 82 402 (151) **Reģ. dat.** 20.11.2026
(210) **Pieteik. Nr.** M-26-696 (220) **Pieteik. dat.** 15.06.2026
(531) **CFE ind.** 8.5.4; 27.1.12; 27.5.2; 27.5.9; 29.1.15



(550) **Figurāla zīme**
https://databases.lrpv.gov.lv/trademark/M-26-696
(591) **Krāsu salikums** balts, oranžs, melns, zaļš, brūns, gaiši brūns, tumši brūns, sarkans
(732) **Īpašn.** ACKORD, SIA; Jāņa iela 4B, Jelgava, LV-3001, Latvija (LV)
(511) **29** gaļa; zivis; mājputnu gaļa; medījumi; gaļas ekstrakti kulinārijas nolūkiem; konservēti augļi; konservēti dārzeņi; saldēti augļi; saldēti dārzeņi; žāvēti (kaltēti) augļi; žāvēti (kaltēti) dārzeņi; termiski apstrādāti augļi; termiski apstrādāti dārzeņi; želejas; ievārījumi; kompoti; olas; piens; siers; sviests; jogurts; piena produkti; pārtikas eļļas; pārtikas tauki

---

(111) **Reģ. Nr.** M 82 403 (151) **Reģ. dat.** 20.11.2026
(210) **Pieteik. Nr.** M-26-698 (220) **Pieteik. dat.** 15.06.2026
(531) **CFE ind.** 25.1.15; 25.1.17; 26.4.16; 26.4.18; 27.5.9; 29.1.15



(550) **Figurāla zīme**
https://databases.lrpv.gov.lv/trademark/M-26-698
(591) **Krāsu salikums** violets, melns, zils, balts, sudrabains
(732) **Īpašn.** LIVIKO, SIA; Duntes iela 23A, Rīga, LV-1005, Latvija (LV)
(511) **33** alkoholiskie dzērieni (izņemot alu)

---

(111) **Reģ. Nr.** M 82 404 (151) **Reģ. dat.** 20.11.2026
(210) **Pieteik. Nr.** M-26-699 (220) **Pieteik. dat.** 15.06.2026
(531) **CFE ind.** 25.1.15; 25.1.17; 26.4.16; 26.4.18; 27.5.9; 29.1.15



(550) **Figurāla zīme**
https://databases.lrpv.gov.lv/trademark/M-26-699
(591) **Krāsu salikums** sarkans, melns, zils, balts, sudrabains
(732) **Īpašn.** LIVIKO, SIA; Duntes iela 23A, Rīga, LV-1005, Latvija (LV)
(511) **33** alkoholiskie dzērieni (izņemot alu)

---

(111) **Reģ. Nr.** M 82 405 (151) **Reģ. dat.** 20.11.2026
(210) **Pieteik. Nr.** M-26-700 (220) **Pieteik. dat.** 15.06.2026
(531) **CFE ind.** 25.1.15; 25.1.17; 26.4.16; 26.4.18; 27.5.9; 29.1.15



(550) **Figurāla zīme**
https://databases.lrpv.gov.lv/trademark/M-26-700
(591) **Krāsu salikums** karmīnsarkans, melns, balts, zils, sudrabains
(732) **Īpašn.** LIVIKO, SIA; Duntes iela 23A, Rīga, LV-1005, Latvija (LV)
(511) **33** alkoholiskie dzērieni (izņemot alu)

---

(111) **Reģ. Nr.** M 82 406 (151) **Reģ. dat.** 20.11.2026
(210) **Pieteik. Nr.** M-26-719 (220) **Pieteik. dat.** 18.06.2026
(531) **CFE ind.** 1.15.21; 2.3.11; 5.7.2; 11.1.2; 24.1.1; 26.4.4; 27.1.6; 29.1.15



(550) **Figurāla zīme**
https://databases.lrpv.gov.lv/trademark/M-26-719
(591) **Krāsu salikums** melns, balts, zeltains, gaiši brūns, smilškrāsa, brūns, sarkans
(732) **Īpašn.** ILGEZEEM, SIA; Daugavgrīvas iela 82, Rīga, LV-1007, Latvija (LV)
(511) **30** sinepes, garšvielu mērces, mērces (ēdienu piedevas), tomātu mērce, majonēze, sojas mērce, salātu mērce, garšvielas

---

(111) **Reģ. Nr.** M 82 407 (151) **Reģ. dat.** 20.11.2026
(210) **Pieteik. Nr.** M-26-720 (220) **Pieteik. dat.** 18.06.2026
(531) **CFE ind.** 18.1.21; 27.5.17

RVT

(550) **Figurāla zīme**
https://databases.lrpv.gov.lv/trademark/M-26-720
(732) **Īpašn.** RVT, SIA; Ziepniekkalna iela 23A, Rīga, LV-1004, Latvija (LV)
(511) **12** transportlīdzekļu riteņu riepas; motorizēto transportlīdzekļu riepas; velosipēdu bezkameru riepas; velosipēdu riepas; cietās transportlīdzekļu riteņu riepas
35 automobiļu piederumu mazumtirdzniecība ar interneta starpniecību
37 riepu balansēšana; riepu vulkanizācija (remonts)

---

(111) **Reģ. Nr.** M 82 408 (151) **Reģ. dat.** 20.11.2026
(210) **Pieteik. Nr.** M-26-721 (220) **Pieteik. dat.** 18.06.2026

RVT RIEPAS

(550) **Vārdiska zīme**
(732) **Īpašn.** RVT, SIA; Ziepniekkalna iela 23A, Rīga, LV-1004, Latvija (LV)
(511) **12** transportlīdzekļu riteņu riepas; velosipēdu riepas; pneimatiskās riepas; motorizēto transportlīdzekļu riepas; velosipēdu bezkameru riepas; cietās transportlīdzekļu riteņu riepas; velosipēdu riteņi
35 automobiļu piederumu mazumtirdzniecība ar interneta starpniecību; automobiļu piederumu mazumtirdzniecība
37 riepu vulkanizācija (remonts); riepu balansēšana

---

(111) **Reģ. Nr.** M 82 409 (151) **Reģ. dat.** 20.11.2026
(210) **Pieteik. Nr.** M-26-724 (220) **Pieteik. dat.** 18.06.2026
(531) **CFE ind.** 6.7.25; 24.3.7; 25.1.5; 27.1.6; 27.5.3



(550) **Figurāla zīme**
https://databases.lrpv.gov.lv/trademark/M-26-724
(732) **Īpašn.** ILGEZEEM, SIA; Daugavgrīvas iela 82, Rīga, LV-1007, Latvija (LV)
(511) **32** alus, ingveralus, iesala alus, bezalkoholiskie dzērieni, bezalkoholiskie aperitīvi, bezalkoholiskie kokteiļi, bezalkoholiskais sidrs, kvass, bezalkoholiskie dzērieni uz medus bāzes, alus kokteiļi, bezalkoholiskie dzērieni ar kafijas garšu, bezalkoholiskie dzērieni ar tējas garšu, bezalkoholiski gāzētie dzērieni, miežu alus, enerģijas dzērieni, alus un limonādes dzēriens (shandy), bezalkoholiskie kokteiļi uz alus bāzes, bezalkoholiskais alus, vīnogu alus

---

(111) **Reģ. Nr.** M 82 410 (151) **Reģ. dat.** 20.11.2026
(210) **Pieteik. Nr.** M-26-739 (220) **Pieteik. dat.** 24.06.2026

NORDBYT

(550) **Vārdiska zīme**
(732) **Īpašn.** CRB SOLUTIONS, SIA; Krišjāņa Barona iela 95A - 2, Rīga, LV-1012, Latvija (LV)
(511) **9** ierakstītas datorprogrammas; pārraudzības datorprogrammas; lejupielādējamas datorprogrammas
36 kredītkaršu maksājumu apstrāde; ar priekšapmaksas kartēm veiktu elektronisko maksājumu apstrāde; banku maksājumu apstrāde; debetkaršu maksājumu apstrāde; elektronisko maksājumu apstrāde; krājaizdevu sabiedrību maksājumu apstrāde; kredītkaršu maksājumu apstrādes pakalpojumi; maksājumu apstrāde; maksājumu apstrāde preču un pakalpojumu iegādei, izmantojot elektroniskos komunikāciju tīklus; maksājumu apstrāde, kas attiecas uz atlikto maksājumu kartēm; maksājumu darījumu apstrāde, izmantojot internetu; maksājumu elektroniskā

apstrāde; maksājumu elektroniskā apstrāde ar globālo datortīklu starpniecību; maksājumu karšu maksājumu apstrāde; nodokļu maksājumu apstrādes pakalpojumi; regulāro maksājumu apstrāde; kriptovalūtas elektroniskie pārvedumi; kriptovalūtas finanšu maiņas darījumi; kriptovalūtas tirdzniecība
42 programmatūra kā pakalpojums (SaaS)

---

(111) **Reģ. Nr.** M 82 411 (151) **Reģ. dat.** 20.11.2026
(210) **Pieteik. Nr.** M-26-741 (220) **Pieteik. dat.** 20.06.2026

SixApp

(550) **Vārdiska zīme**
(732) **Īpašn.** SIX, SIA; Cietokšņa iela 15 - 6, Daugavpils, LV-5401, Latvija (LV)
(511) **9** ierakstīta datoru programmatūra; lejupielādējamas datorprogrammas; ierakstītas un lejupielādējamas datoru programmatūras platformas
35 tiešsaistes tirgus nodrošināšana preču un pakalpojumu pārdevējiem un pircējiem; reklāma tiešsaistē ar datortīklu starpniecību; informācijas apkopošana datoru datubāzēs; informācijas sistematizēšana datoru datubāzēs; datu atjaunināšana un uzturēšana datoru datubāzēs; elektronisko failu pārvaldība
36 kredītkaršu un debetkaršu maksājumu apstrāde; elektroniskā maka maksājumu pakalpojumi; elektroniskā naudas līdzekļu pārskaitīšana; finanšu informācijas sniegšana tīmekļa vietnēs
38 piekļuves nodrošināšana datubāzēm; tiešsaistes forumu darbības nodrošināšana; elektroniskā pasta pakalpojumi; elektronisko ziņojumu dēļu pakalpojumi (telesakaru pakalpojumi)
42 programmatūra kā pakalpojums (SaaS); platforma kā pakalpojums (PaaS); datoru platformu izstrādes pakalpojumi; datorprogrammēšana; datorprogrammu projektēšana; datoru programmatūras uzturēšana; datoru programmatūras atjaunināšana; konsultēšana datoru programmatūras jomā; meklētājprogrammu nodrošināšana internetā; nelejupielādējamas datoru programmatūras nodrošināšana tiešsaistē; elektroniskā datu uzglabāšana; lietotāju autentificēšanas nodrošināšana, izmantojot vienotās pierakstīšanās tehnoloģiju (SSO) tiešsaistes lietojumprogrammās
45 tiešsaistes sociālās tīklošanās pakalpojumi, kas pieejami ar lejupielādējamu mobilo lietotņu palīdzību; sociālās tīklošanās pakalpojumi tiešsaistē; personu identitātes pārbaudes pakalpojumi; tiešsaistes drošības un uzraudzības pakalpojumi; personu identificējošas informācijas elektroniskā uzraudzība

---

(111) **Reģ. Nr.** M 82 412 (151) **Reģ. dat.** 20.11.2026
(210) **Pieteik. Nr.** M-26-742 (220) **Pieteik. dat.** 20.06.2026
(531) **CFE ind.** 2.1.23; 16.1.20; 24.17.20; 27.3.2



(550) **Figurāla zīme**
https://databases.lrpv.gov.lv/trademark/M-26-742
(732) **Īpašn.** SIX, SIA; Cietokšņa iela 15 - 6, Daugavpils, LV-5401, Latvija (LV)
(511) **9** ierakstīta datoru programmatūra; lejupielādējamas datorprogrammas; ierakstītas un lejupielādējamas datoru programmatūras platformas
35 tiešsaistes tirgus nodrošināšana preču un pakalpojumu pārdevējiem un pircējiem; reklāma tiešsaistē ar datortīklu starpniecību; informācijas apkopošana datoru datubāzēs; informācijas sistematizēšana datoru datubāzēs; datu atjaunināšana un uzturēšana datoru datubāzēs; elektronisko failu pārvaldība
36 kredītkaršu un debetkaršu maksājumu apstrāde; elektroniskā maka maksājumu pakalpojumi; elektroniskā naudas līdzekļu pārskaitīšana; finanšu informācijas sniegšana tīmekļa vietnēs
38 piekļuves nodrošināšana datubāzēm; tiešsaistes forumu darbības nodrošināšana; elektroniskā pasta pakalpojumi; elektronisko ziņojumu dēļu pakalpojumi (telesakaru pakalpojumi)
42 programmatūra kā pakalpojums (SaaS); platforma kā pakalpojums (PaaS); datoru platformu izstrādes pakalpojumi; datorprogrammēšana; datorprogrammu projektēšana; datoru programmatūras uzturēšana; datoru programmatūras atjaunināšana; konsultēšana datoru programmatūras jomā; meklētājprogrammu nodrošināšana internetā; nelejupielādējamas datoru programmatūras nodrošināšana tiešsaistē; elektroniskā datu uzglabāšana; lietotāju autentificēšanas nodrošināšana, izmantojot vienotās pierakstīšanās tehnoloģiju (SSO) tiešsaistes lietojumprogrammās
45 tiešsaistes sociālās tīklošanās pakalpojumi, kas pieejami ar lejupielādējamu mobilo lietotņu palīdzību; sociālās tīklošanās pakalpojumi tiešsaistē; personu identitātes pārbaudes pakalpojumi; tiešsaistes drošības un uzraudzības pakalpojumi; personu identificējošas informācijas elektroniskā uzraudzība

---

(111) **Reģ. Nr.** M 82 413 (151) **Reģ. dat.** 20.11.2026
(210) **Pieteik. Nr.** M-26-743 (220) **Pieteik. dat.** 25.06.2026

Vecmāmiņas

(550) **Vārdiska zīme**
(732) **Īpašn.** BALTIC FISH PROCESSING, SIA; Bauskas iela 58 - 1, Rīga, LV-1004, Latvija (LV)
(740) **Pārstāvis** Alīna BOGDANOVIČA, Patentu aģentūra "TRIA ROBIT"; Vīlandes iela 5 - 2, Rīga, LV-1010, Latvija (LV)
(511) **29** frikadeles; kotletes
30 pelmeņi, to skaitā hinkali; vareņiki; pankūkas, to skaitā pankūkas ar pildījumu

---

(111) **Reģ. Nr.** M 82 414 (151) **Reģ. dat.** 20.11.2026
(210) **Pieteik. Nr.** M-26-744 (220) **Pieteik. dat.** 25.06.2026
(531) **CFE ind.** 1.15.17; 2.3.1; 2.3.11; 2.7.19; 24.3.18; 25.1.15; 26.2.14; 27.5.9; 29.1.15



(550) **Figurāla zīme**
https://databases.lrpv.gov.lv/trademark/M-26-744
(591) **Krāsu salikums** zeltains, dzeltens, melns, brūns, balts, zils

(732) **Īpašn.** BALTIC FISH PROCESSING, SIA; Bauskas iela 58 - 1, Rīga, LV-1004, Latvija (LV)
(740) **Pārstāvis** Alīna BOGDANOVIČA, Patentu aģentūra "TRIA ROBIT"; Vīlandes iela 5 - 2, Rīga, LV-1010, Latvija (LV)
(511) **29** frikadeles; kotletes
30 pelmeņi, to skaitā hinkali; vareņiki; pankūkas, to skaitā pankūkas ar pildījumu

---

(111) **Reģ. Nr.** M 82 415 (151) **Reģ. dat.** 20.11.2026
(210) **Pieteik. Nr.** M-26-745 (220) **Pieteik. dat.** 25.06.2026
(531) **CFE ind.** 1.15.17; 2.3.1; 2.3.11; 6.3.1; 24.3.18; 25.1.15; 26.2.14; 27.5.9; 29.1.15

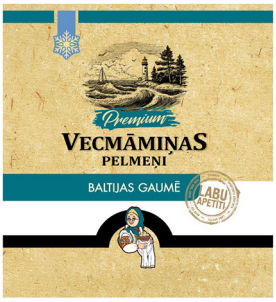

(550) **Figurāla zīme**
https://databases.lrpv.gov.lv/trademark/M-26-745
(591) **Krāsu salikums** dzeltens, melns, brūns, balts, zils, zaļš
(732) **Īpašn.** BALTIC FISH PROCESSING, SIA; Bauskas iela 58 - 1, Rīga, LV-1004, Latvija (LV)
(740) **Pārstāvis** Alīna BOGDANOVIČA, Patentu aģentūra "TRIA ROBIT"; Vīlandes iela 5 - 2, Rīga, LV-1010, Latvija (LV)
(511) **29** frikadeles; kotletes
30 pelmeņi, to skaitā hinkali; vareņiki; pankūkas, to skaitā pankūkas ar pildījumu

---

(111) **Reģ. Nr.** M 82 416 (151) **Reģ. dat.** 20.11.2026
(210) **Pieteik. Nr.** M-26-746 (220) **Pieteik. dat.** 25.06.2026
(531) **CFE ind.** 1.15.17; 2.3.1; 2.3.11; 6.7.11; 24.3.18; 25.1.15; 26.2.14; 27.5.9; 29.1.15



(550) **Figurāla zīme**
https://databases.lrpv.gov.lv/trademark/M-26-746
(591) **Krāsu salikums** dzeltens, melns, brūns, balts, zils, sarkans
(732) **Īpašn.** BALTIC FISH PROCESSING, SIA; Bauskas iela 58 - 1, Rīga, LV-1004, Latvija (LV)
(740) **Pārstāvis** Alīna BOGDANOVIČA, Patentu aģentūra "TRIA ROBIT"; Vīlandes iela 5 - 2, Rīga, LV-1010, Latvija (LV)
(511) **29** frikadeles; kotletes
30 pelmeņi, to skaitā hinkali; vareņiki; pankūkas, to skaitā pankūkas ar pildījumu

---

(111) **Reģ. Nr.** M 82 417 (151) **Reģ. dat.** 20.11.2026
(210) **Pieteik. Nr.** M-26-747 (220) **Pieteik. dat.** 25.06.2026
(531) **CFE ind.** 1.15.17; 2.3.1; 2.3.11; 12.1.21; 24.3.18; 25.1.15; 26.2.14; 27.5.9; 29.1.15



(550) **Figurāla zīme**
https://databases.lrpv.gov.lv/trademark/M-26-747
(591) **Krāsu salikums** dzeltens, melns, brūns, balts, zils, violets, rozā
(732) **Īpašn.** BALTIC FISH PROCESSING, SIA; Bauskas iela 58 - 1, Rīga, LV-1004, Latvija (LV)
(740) **Pārstāvis** Alīna BOGDANOVIČA, Patentu aģentūra "TRIA ROBIT"; Vīlandes iela 5 - 2, Rīga, LV-1010, Latvija (LV)
(511) **29** frikadeles; kotletes
30 pelmeņi, to skaitā hinkali; vareņiki; pankūkas, to skaitā pankūkas ar pildījumu

---

(111) **Reģ. Nr.** M 82 418 (151) **Reģ. dat.** 20.11.2026
(210) **Pieteik. Nr.** M-26-748 (220) **Pieteik. dat.** 25.06.2026

Stratilink

(550) **Vārdiska zīme**
(732) **Īpašn.** STRATILINK, SIA; Ulbrokas iela 34, Rīga, LV-1021, Latvija (LV)
(511) **42** datortīklu projektēšana; datoru programmatūras projektēšana; konsultāciju sniegšana informācijas tehnoloģiju jomā; konsultāciju sniegšana datu drošības jomā; konsultāciju sniegšana kiberdrošības jomā; mākoņdatošanas pakalpojumi

---

(111) **Reģ. Nr.** M 82 419 (151) **Reģ. dat.** 20.11.2026
(210) **Pieteik. Nr.** M-26-750 (220) **Pieteik. dat.** 25.06.2026
(531) **CFE ind.** 27.5.1; 29.1.13



(550) **Figurāla zīme**
https://databases.lrpv.gov.lv/trademark/M-26-750
(591) **Krāsu salikums** pelēks, balts, zaļš
(732) **Īpašn.** KOTRYNA, SIA; Ieriķu iela 3, Rīga, LV-1084, Latvija (LV)
(740) **Pārstāvis** Rūta OLMANE, METIDA, SIA; Krišjāņa Barona iela 119, Rīga, LV-1012, Latvija (LV)
(511) **35** mazumtirdzniecības un vairumtirdzniecības pakalpojumi, tostarp tiešsaistē, attiecībā uz bērnu precēm, zīdaiņu aprūpes precēm, ne medicīniskiem nolūkiem, zīdaiņu aprūpes piederumiem, rotaļlietām, spēlēm, bērnu apģērbu, apaviem, bērnu mēbelēm, ratiņiem, autokrēsliņiem un bērnu kosmētiku; klientu lojalitātes pakalpojumi komerciāliem, pārdošanas veicināšanas un reklāmas nolūkiem; atlaižu programmu pārvaldība, kas nodrošina iespēju saņemt cenu atlaides precēm un pakalpojumiem, izmantojot klientu kartes

---

(111) **Reģ. Nr.** M 82 420 (151) **Reģ. dat.** 20.11.2026
(210) **Pieteik. Nr.** M-26-751 (220) **Pieteik. dat.** 25.06.2026

BLOQIRA

(550) **Vārdiska zīme**
(732) **Īpašn.** SANDOZ AG; Viaduktstrasse 3, Basel, 4051, Šveice (CH)
(740) **Pārstāvis** Rūta OLMANE, METIDA, SIA; Krišjāņa Barona iela 119, Rīga, LV-1012, Latvija (LV)
(511) **5** farmaceitiskie preparāti infekcijas slimību profilaksei un ārstēšanai.

---

(111) **Reģ. Nr.** M 82 421 (151) **Reģ. dat.** 20.11.2026
(210) **Pieteik. Nr.** M-26-757 (220) **Pieteik. dat.** 29.06.2026

E-VALI

(550) **Vārdiska zīme**
(732) **Īpašn.** BYD COMPANY LIMITED; No.1, Yan'an Road, Kuichong Street, Dapeng New District, Shenzhen, Ķīna (CN)
(740) **Pārstāvis** Aļona SIVCOVA, Patentu aģentūra "TRIA ROBIT"; Vīlandes iela 5 - 2, Rīga, LV-1010, Latvija (LV)
(511) **12** automobiļi; tūristu autobusi; kravas automobiļi; autobusi; autokrāvēji; automobiļu virsbūves; automobiļu šasijas; elektrodzinēji sauszemes transportlīdzekļiem; automobiļu bremžu kluči; bezpilota automobiļi

---

(111) **Reģ. Nr.** M 82 422 (151) **Reģ. dat.** 20.11.2026
(210) **Pieteik. Nr.** M-26-759 (220) **Pieteik. dat.** 29.06.2026
(531) **CFE ind.** 26.4.1; 26.4.18; 27.5.9; 29.1.12



(550) **Figurāla zīme**
https://databases.lrpv.gov.lv/trademark/M-26-759
(591) **Krāsu salikums** tumši zaļš, balts
(732) **Īpašn.** DZ 36, SIA; Dzirnavu iela 36, Rīga, LV-1010, Latvija (LV)
(511) **43** restorānu pakalpojumi; ēdiena un dzērienu pagatavošana un nodrošināšana pēc pasūtījuma

---

(111) **Reģ. Nr.** M 82 423 (151) **Reģ. dat.** 20.11.2026
(210) **Pieteik. Nr.** M-26-765 (220) **Pieteik. dat.** 03.07.2026
(531) **CFE ind.** 27.5.1



(550) **Figurāla zīme**
https://databases.lrpv.gov.lv/trademark/M-26-765
(732) **Īpašn.** AMRANTHE, SIA; Labieši, Salas pag., Mārupes nov., LV-2105, Latvija (LV)
(511) **3** kosmētikas līdzekļi

---

(111) **Reģ. Nr.** M 82 424 (151) **Reģ. dat.** 20.11.2026
(210) **Pieteik. Nr.** M-26-766 (220) **Pieteik. dat.** 03.07.2026
(531) **CFE ind.** 7.1.6; 27.5.1; 29.1.12



(550) **Figurāla zīme**
https://databases.lrpv.gov.lv/trademark/M-26-766
(591) **Krāsu salikums** zils, balts
(732) **Īpašn.** RĪGAS ŪDENS, SIA; Zigfrīda Annas Meierovica bulvāris 1, Rīga, LV-1050, Latvija (LV)
(511) **39** ūdensapgādes un kanalizācijas pakalpojumi; ūdens apstrāde, apgāde un sadale.

---

(111) **Reģ. Nr.** M 82 425 (151) **Reģ. dat.** 20.11.2026
(210) **Pieteik. Nr.** M-26-767 (220) **Pieteik. dat.** 03.07.2026
(531) **CFE ind.** 7.1.6; 27.5.1; 29.1.12



(550) **Figurāla zīme**
https://databases.lrpv.gov.lv/trademark/M-26-767
(591) **Krāsu salikums** zils, balts
(732) **Īpašn.** RĪGAS ŪDENS, SIA; Zigfrīda Annas Meierovica bulvāris 1, Rīga, LV-1050, Latvija (LV)
(511) **39** ūdensapgādes un kanalizācijas pakalpojumi; ūdens apstrāde, apgāde un sadale.

---

(111) **Reģ. Nr.** M 82 426 (151) **Reģ. dat.** 20.11.2026
(210) **Pieteik. Nr.** M-26-769 (220) **Pieteik. dat.** 03.07.2026
(531) **CFE ind.** 24.15.2; 27.5.1; 27.5.10; 27.5.17



(550) **Figurāla zīme**
https://databases.lrpv.gov.lv/trademark/M-26-769
(732) **Īpašn.** TVNET GRUPA, SIA; Satekles iela 2B, Rīga, LV-1050, Latvija (LV)
(511) **35** reklāmas pakalpojumu un komercinformācijas sniegšana, izmantojot interneta tīklu; vides reklāma
38 telesakari, ziņu pārraide, izmantojot interneta tīklu, videopārraide pēc pieprasījuma
41 izklaides programmu veidošana

---

(111) **Reģ. Nr.** M 82 427 (151) **Reģ. dat.** 20.11.2026
(210) **Pieteik. Nr.** M-26-770 (220) **Pieteik. dat.** 03.07.2026

LATRAPS

(550) **Vārdiska zīme**
(732) **Īpašn.** LATRAPS, Lauksaimniecības pakalpojumu kooperatīvā sabiedrība; Lietuvas iela 16A, Eleja, Elejas pag., Jelgavas nov., LV-3023, Latvija (LV)
(740) **Pārstāvis** Lauris BIEZAIS; Lietuvas iela 16A, Eleja, Elejas pag., Jelgavas nov., LV-3023, Latvija (LV)
(511) **1** ķimikālijas lauksaimniecības nolūkiem; ķīmiskie preparāti graudaugu aizsardzībai pret slimībām

4 rapšu eļļa rūpnieciskiem nolūkiem
7 lauksaimniecības mašīnas; zemes apstrādes mašīnas lauksaimniecības nolūkiem
31 labības graudi; graudi dzīvnieku barībai; svaigi un neapstrādāti graudi un sēklas; svaigi un neapstrādāti graudi; rapša rauši liellopiem
35 svaigu un neapstrādātu graudu vairumtirdzniecība; ķimikāliju, kas paredzētas lauksaimniecības nolūkiem, vairumtirdzniecība
36 apdrošināšanas pakalpojumi
39 transporta loģistikas pakalpojumi; preču pārvadājumi ar kravas transportu; kravu pārvadājumi; starpniecības pakalpojumi kravu pārvadājumu jomā
44 lauksaimniecības pakalpojumi; lauksaimniecības iekārtu iznomāšana

---

(111) **Reģ. Nr.** M 82 428 (151) **Reģ. dat.** 20.11.2026
(210) **Pieteik. Nr.** M-26-775 (220) **Pieteik. dat.** 03.07.2026

KASTE WATER

(550) **Vārdiska zīme**
(732) **Īpašn.** PURE WATER, SIA; Brīvības iela 137, Rīga, LV-1012, Latvija (LV)
(740) **Pārstāvis** Ieva Mona MACKAITE, INTELLECTUAL AGENCY; Raņķa dambis 30 - 111, Rīga, LV-1048, Latvija (LV)
(511) **11** ūdens padeves aparātu daļas un piederumi
32 dzeramais ūdens; minerālūdeņi; gāzēti ūdeņi; dzeramais ūdens ar vitamīniem

---

(111) **Reģ. Nr.** M 82 429 (151) **Reģ. dat.** 20.11.2026
(210) **Pieteik. Nr.** M-26-780 (220) **Pieteik. dat.** 06.07.2026

STROPS

(550) **Vārdiska zīme**
(732) **Īpašn.** LATRAPS, Lauksaimniecības pakalpojumu kooperatīvā sabiedrība; Lietuvas iela 16A, Eleja, Elejas pag., Jelgavas nov., LV-3023, Latvija (LV)
(740) **Pārstāvis** Lauris BIEZAIS; Lietuvas iela 16A, Eleja, Elejas pag., Jelgavas nov., LV-3023, Latvija (LV)
(511) **31** svaigi un neapstrādāti graudi; graudi dzīvnieku barībai; labības graudi; svaigi un neapstrādāti graudi un sēklas
39 autopārvadājumi; preču kravu pārvadājumi; kravu pārvadājumi; starpniecības pakalpojumi kravu pārvadājumu jomā; preču pārvadājumi ar kravas transportu
44 lauksaimniecības pakalpojumi

---

(111) **Reģ. Nr.** M 82 430 (151) **Reģ. dat.** 20.11.2026
(210) **Pieteik. Nr.** M-26-783 (220) **Pieteik. dat.** 06.07.2026
(531) **CFE ind.** 1.3.2; 27.5.1; 27.5.24; 29.1.12



(550) **Figurāla zīme**
https://databases.lrpv.gov.lv/trademark/M-26-783
(591) **Krāsu salikums** brūns, smilškrāsa
(732) **Īpašn.** LATRAPS, Lauksaimniecības pakalpojumu kooperatīvā sabiedrība; Lietuvas iela 16A, Eleja, Elejas pag., Jelgavas nov., LV-3023, Latvija (LV)
(740) **Pārstāvis** Lauris BIEZAIS; Lietuvas iela 16A, Eleja, Elejas pag., Jelgavas nov., LV-3023, Latvija (LV)
(511) **31** svaigi un neapstrādāti graudi; graudi dzīvnieku barībai; labības graudi; svaigi un neapstrādāti graudi un sēklas
39 autopārvadājumi; preču kravu pārvadājumi; kravu pārvadājumi; starpniecības pakalpojumi kravu pārvadājumu jomā; preču pārvadājumi ar kravas transportu
44 lauksaimniecības pakalpojumi

---

(111) **Reģ. Nr.** M 82 431 (151) **Reģ. dat.** 20.11.2026
(210) **Pieteik. Nr.** M-26-797 (220) **Pieteik. dat.** 09.07.2026
(531) **CFE ind.** 5.5.20; 5.7.2; 6.7.11; 19.7.1; 24.1.9; 25.1.17; 25.1.5; 28.5; 29.1.15



(550) **Telpiska zīme**
https://databases.lrpv.gov.lv/trademark/M-26-797
(591) **Krāsu salikums** sarkans, zaļš, smilškrāsa, balts, zeltains
(732) **Īpašn.** LATALKO, SIA; Dzelzavas iela 127, Rīga, LV-1021, Latvija (LV)
(740) **Pārstāvis** Mārīte ROMANOSA, Patentu aģentūra "KDK", SIA; Dzērbenes iela 27, Rīga, LV-1006, Latvija (LV)
(511) **33** degvīns

---

(111) **Reģ. Nr.** M 82 432 (151) **Reģ. dat.** 20.11.2026
(210) **Pieteik. Nr.** M-26-803 (220) **Pieteik. dat.** 10.07.2026
(531) **CFE ind.** 24.15.15; 24.15.3; 27.5.1; 27.5.10; 29.1.12



(550) **Figurāla zīme**
https://databases.lrpv.gov.lv/trademark/M-26-803
(591) **Krāsu salikums** sarkans, melns
(732) **Īpašn.** Petro PEKUR; Oleksandra Dovzhenka, 154 A, Chernighiv, 14014, Ukraina (UA)
(740) **Pārstāvis** Natālija ANOHINA, Patentu aģentūra "TRIA ROBIT"; Vīlandes iela 5 - 2, Rīga, LV-1010, Latvija (LV)
(511) **36** banku pakalpojumi; finanšu banku pakalpojumi; bankas karšu pakalpojumi; attālināti pieejami elektroniskie banku pakalpojumi; finanšu pakalpojumi; finanšu aizdevumu pakalpojumi; finanšu maksājumu pakalpojumi; banku pakalpojumu nodrošināšana; banku kontu pakalpojumi; mobilo banku pakalpojumi; finanšu monetārie un banku pakalpojumi; investīciju banku pakalpojumi

---

(111) **Reģ. Nr.** M 82 433 (151) **Reģ. dat.** 20.11.2026
(210) **Pieteik. Nr.** M-26-809 (220) **Pieteik. dat.** 13.07.2026

SEADRONEX

(550) **Vārdiska zīme**

(732) **Īpašn.** LATVIJAS TEHNOLOĢISKAIS CENTRS, Nodibinājums; Brīvības gatve 223A, Rīga, LV-1039, Latvija (LV)
(511) **12** militārie droni; civilie droni; ar uzņemšanas kamerām aprīkoti droni; piegādes droni

---

(111) **Reģ. Nr.** M 82 434 (151) **Reģ. dat.** 20.11.2026
(210) **Pieteik. Nr.** M-26-819 (220) **Pieteik. dat.** 14.07.2026
(531) **CFE ind.** 5.1.11; 5.1.5; 5.3.2; 26.11.1; 27.5.1; 29.1.12



(550) **Figurāla zīme**
https://databases.lrpv.gov.lv/trademark/M-26-819
(591) **Krāsu salikums** tumši zaļš, smilškrāsa
(732) **Īpašn.** PRIMA SOUND, SIA; Kopiela 1C, Ozolnieki, Ozolnieku pag., Jelgavas nov., LV-3018, Latvija (LV)
(511) **35** reklāmas materiālu izplatīšana; reklāmas tekstu publicēšana; reklāma; radioreklāma; televīzijas reklāmas veidošana; reklāmas aģentūru pakalpojumi; reklāmas materiālu aktualizēšana; reklāma ar tiešā pasta starpniecību; modeļu pakalpojumi reklāmas nolūkiem un preču un pakalpojumu noieta veicināšanai; izstāžu organizēšana komerciāliem un reklāmas nolūkiem; reklāmas laukumu iznomāšana; reklāma tiešsaistē ar datortīklu starpniecību; reklāmas laika iznomāšana plašsaziņas līdzekļos; reklāma ar pasta starpniecību; reklāmas materiālu maketēšana; modes skašu organizēšana reklāmas nolūkiem; reklāmas filmu producēšana; reklāmas ideju izstrāde; ziņojumu (reklāmas) dēļu iznomāšana; tīmekļa vietņu satura indeksēšana komerciāliem un reklāmas nolūkiem; scenāriju rakstīšana reklāmas nolūkiem; informācijas rādītāju vākšana komerciāliem un reklāmas nolūkiem; konsultāciju sniegšana par reklāmas komunikācijas stratēģijām; vides reklāma; lietotāju atsauksmju sniegšanas komerciāliem un reklāmas nolūkiem nodrošināšana; lietotāju novērtējumu sniegšanas komerciāliem un reklāmas nolūkiem nodrošināšana; reklāmas pakalpojumi zīmola identitātes izveidei trešajām personām; komercstarpniecības pakalpojumi; darījumu informācijas sniegšana; starpniecības pakalpojumi uzņēmējdarbībā starp potenciālajiem privātajiem investoriem un uzņēmējiem, kam nepieciešams finansējums; uzņēmējdarbības starpniecības pakalpojumi starp dažādu specialitāšu profesionāļiem un klientiem; atbalsta sniegšana uzņēmējdarbības vadībā; uzņēmējdarbības uzziņu sniegšana; uzņēmējdarbības audita pakalpojumi; konsultāciju sniegšana uzņēmējdarbības vadībā; ekspertu pakalpojumi uzņēmējdarbības efektivitātes novērtēšanā; konsultāciju sniegšana par uzņēmējdarbības organizēšanu; uzņēmējdarbības izpēte; administratīvie pakalpojumi uzņēmējdarbības pārvietošanai; uzņēmējdarbības projektu vadības pakalpojumi būvniecības projektiem; uzņēmējdarbības informācijas sniegšana tīmekļa vietnēs; pagaidu uzņēmējdarbības vadība; uzņēmējdarbības konsultāciju sniegšana digitālai pārveidei; uzņēmējdarbības organizēšana; darījumu vadīšana, uzņēmējdarbības organizēšana un uzņēmumu pārvaldība; personu pārstāvēšana sarunās un komercdarījumu slēgšana trešo personu interesēs; tirgus izpēte; izsoļu organizēšana; iespiedprodukcijas mazumtirdzniecība; iespiedprodukcijas vairumtirdzniecība; iespiedprodukcijas mazumtirdzniecība ar interneta starpniecību; iespiedprodukcijas vairumtirdzniecība ar interneta starpniecību; preču un pakalpojumu noieta veicināšana trešajām personām; uzņēmumu apgāde (preču un pakalpojumu sagāde trešo personu interesēs); komerciālās informācijas un padomu sniegšana patērētājiem par preču un pakalpojumu izvēli; preču un pakalpojumu licencēšanas komerciālā pārvaldība; farmaceitisko, veterināro un higiēnas preparātu un medicīnas preču mazumtirdzniecības pakalpojumi; meklētājprogrammu optimizēšana preču un pakalpojumu noieta veicināšanai; tiešsaistes tirgus nodrošināšana preču un pakalpojumu pārdevējiem un pircējiem; preču un pakalpojumu noieta veicināšana, sponsorējot sporta pasākumus; farmaceitisko, veterināro un higiēnas preparātu un medicīnas preču vairumtirdzniecības pakalpojumi; preču un pakalpojumu noieta izpēte trešajām personām; lejupielādējamu digitālo attēlu failu, kas autentificējami ar neaizstājamiem blokķēžu žetoniem (NFT), tiešsaistes tirgus nodrošināšana preču un pakalpojumu pārdevējiem un pircējiem; tūrisma un aktīvās atpūtas preču mazumtirdzniecība; tūrisma un aktīvās atpūtas preču vairumtirdzniecība; tūrisma un aktīvās atpūtas preču mazumtirdzniecība ar interneta starpniecību; tūrisma un aktīvās atpūtas preču vairumtirdzniecība ar interneta starpniecību; mārketinga pētījumu izstrāde; mārketinga pakalpojumi; telemārketinga pakalpojumi; mērķa mārketinga pakalpojumi; mārketinga pakalpojumi programmatūras izdošanas jomā; patērētāju profilēšana komerciāliem un mārketinga nolūkiem; digitālā satura autoru mārketinga pakalpojumi; mārketinga koncepciju izstrāde; mārketinga pakalpojumi trešajām personām, izvietojot produktus virtuālajā vidē; sabiedrisko attiecību pakalpojumi; konsultāciju sniegšana par sabiedrisko attiecību komunikācijas stratēģijām

---

(111) **Reģ. Nr.** M 82 435 (151) **Reģ. dat.** 20.11.2026
(210) **Pieteik. Nr.** M-26-821 (220) **Pieteik. dat.** 15.07.2026

PHLOX

(550) **Vārdiska zīme**
(732) **Īpašn.** PERENNIAL AUTONOMY, LLC; 700 El Camino Real, Suite 120, #1148, Menlo Park, CA 94025, Amerikas Savienotās Valstis (US)
(740) **Pārstāvis** Aļona SIVCOVA, Patentu aģentūra "TRIA ROBIT"; Vīlandes iela 5 - 2, Rīga, LV-1010, Latvija (LV)
(511) **9** elektroniskās vadības ierīces, shēmas un sensori bruņošanas, drošinātāju un šaušanas vadībai, kas tiek piedāvāti kā modulāras sastāvdaļas integrācijai komerciālai lietošanai un ieroču sistēmās, to skaitā raķetēs un citās munīcijas platformās
13 šaujamieroči; munīcija; vadāmās raķetes

---

(111) **Reģ. Nr.** M 82 436 (151) **Reģ. dat.** 20.11.2026
(210) **Pieteik. Nr.** M-26-530 (220) **Pieteik. dat.** 01.05.2026
(531) **CFE ind.** 5.7.13; 5.7.23; 9.1.6; 9.5.1; 27.5.4; 27.5.5; 29.1.12



(550) **Figurāla zīme**
https://databases.lrpv.gov.lv/trademark/M-26-530
(591) **Krāsu salikums** melns, sarkans
(732) **Īpašn.** Dainis KRIEVIŅŠ; Sauleskalni - 1, Priekuļu pag., Cēsu nov., LV-4126, Latvija (LV)
(511) **40** izšūšana

---

(111) **Reģ. Nr.** M 82 437 (151) **Reģ. dat.** 20.11.2026
(210) **Pieteik. Nr.** M-26-828 (220) **Pieteik. dat.** 17.07.2026

MUU Valmieras saldējums

(550) **Vārdiska zīme**
(732) **Īpašn.** VICANDO, SIA; Akācijas, Valmiermuiža, Valmieras pag., Valmieras nov., LV-4219, Latvija (LV)
(511) **30** saldējums, saldēts jogurts (saldējums); saldētas sulas saldējums uz kociņa; saistvielas saldējumam; pulveri saldējuma pagatavošanai
43 kafejnīcu pakalpojumi; ēdināšanas pakalpojumi, piedāvājot ēdienu pēc pasūtījuma līdzņemšanai

---

(111) **Reģ. Nr.** M 82 438 (151) **Reģ. dat.** 20.11.2026
(210) **Pieteik. Nr.** M-26-1257 (220) **Pieteik. dat.** 05.11.2026

ZSK

(550) **Vārdiska zīme**
(732) **Īpašn.** NIQUIX, SIA; Ozolciema iela 46 k-5 - 21, Rīga, LV-1058, Latvija (LV)
(511) **35** komerciālās informācijas un uzņēmumu kontaktinformācijas sniegšana; uzņēmējdarbības izpēte
42 programmatūra kā pakalpojums (SaaS); informācijas tehnoloģiju (IT) pakalpojumi

---

(111) **Reģ. Nr.** M 82 439 (151) **Reģ. dat.** 20.11.2026
(210) **Pieteik. Nr.** M-26-1199 (220) **Pieteik. dat.** 24.10.2026

Aizmugure

(550) **Vārdiska zīme**
(732) **Īpašn.** Uldis STRAUTMANIS; Pavasara gatve 1 - 16, Rīga, LV-1082, Latvija (LV)
(511) **35** reklāma; TV veikalu programmu veidošana; informācijas apkopošana datoru datubāzēs; informācijas sistematizēšana datoru datubāzēs; tekstu apstrāde; reklāmas tekstu publicēšana; publicitātes veicināšanai paredzētu tekstu rakstīšana; televīzijas reklāmas veidošana; reklāmas aģentūru pakalpojumi; reklāmas laukumu iznomāšana; reklāmas laika iznomāšana plašsaziņas līdzekļos; reklāmas ideju izstrāde; reklāmas filmu producēšana; scenāriju rakstīšana reklāmas nolūkiem; reklāma tiešsaistē ar datortīklu starpniecību; sponsoru meklēšana; mārketinga pakalpojumi; mārketinga pakalpojumi trešajām personām, izvietojot produktus virtuālajā vidē; digitālā satura autoru mārketinga pakalpojumi; komerciālu pasākumu rīkošana un vadīšana; plašsaziņas līdzekļu attiecību pakalpojumi; preču un pakalpojumu noieta veicināšana, sponsorējot sporta pasākumus
41 radio un televīzijas programmu veidošana; nelejupielādējamu televīzijas raidījumu nodrošināšana, izmantojot pieprasījumvideo pakalpojumus; tekstu, izņemot reklāmas tekstus, publicēšana; tekstu rakstīšana; scenāriju rakstīšanas pakalpojumi, izņemot pakalpojumus reklāmas nolūkiem; nelejupielādējamu elektronisku publikāciju nodrošināšana tiešsaistē; nelejupielādējamu videomateriālu nodrošināšana tiešsaistē; fotoreportāžu veidošana; fotografēšana; videoierakstu rediģēšana; videoierakstu veikšana; sporta pasākumu rīkošana; sporta pasākumu rīkošana un vadīšana; sporta un kultūras pasākumu rīkošana; sporta komentēšanas pakalpojumi

---

(111) **Reģ. Nr.** M 82 440 (151) **Reģ. dat.** 20.11.2026
(210) **Pieteik. Nr.** M-26-1130 (220) **Pieteik. dat.** 08.10.2026

ELPO

(550) **Vārdiska zīme**
(732) **Īpašn.** Mārtiņš MAKRECKIS; Pīpiķu iela 5E, Ventspils, LV-3604, Latvija (LV)
Amanda BAŠMAKOVA; Laurencenes iela 2 - 8, Alūksne, Alūksnes nov., LV-4301, Latvija (LV)
(511) **9** skaņuplates un skaņu ieraksta diski; skaņu ierakstu nesēji; lejupielādējami mūzikas faili; lejupielādējami digitālās mūzikas ieraksti, kas autentificējami ar neaizstājamiem blokķēžu žetoniem (NFT); audio un video ierakstu kompaktdiski; lejupielādējami video faili; audioieraksta lentes
25 apģērbi; apģērbi, apavi, galvassegas
41 koncertu rīkošana un vadīšana; mūzikas producēšana; nelejupielādējamu digitālās mūzikas ierakstu nodrošināšana tiešsaistē; mūzikas apmācība; dziesmu rakstīšana; izklaides pakalpojumi; mākslinieciskās izklaides pakalpojumi; radio izklaides pakalpojumi; televīzijas izklaides pakalpojumi; izklaides pasākumu plānošana; naktsklubu pakalpojumi izklaides nolūkiem; biļešu aģentūru pakalpojumi (izklaides pasākumiem); izklaides pakalpojumi virtuālajā vidē; diskžokeju pakalpojumi; skaņdarbu komponēšana

---

(111) **Reģ. Nr.** M 82 441 (151) **Reģ. dat.** 20.11.2026
(210) **Pieteik. Nr.** M-26-1146 (220) **Pieteik. dat.** 12.10.2026

ZDRAVOPHARM

(550) **Vārdiska zīme**
(732) **Īpašn.** GLOBAL MEDICUS, SIA; Kandavas iela 39, Rīga, LV-1083, Latvija (LV)
(740) **Pārstāvis** Gatis MERŽVINSKIS, AAA LAW LATVIA; Citadeles iela 12, Rīga, LV-1010, Latvija (LV)
(511) **5** uzturvielas medicīniskiem nolūkiem; diētiskie pārtikas produkti medicīniskiem nolūkiem; zāles (medikamenti) cilvēkam; farmaceitiskie preparāti veterināriem nolūkiem; uztura piedevas, kas satur bioloģiski aktīvas minerālvielas; uztura bagātinātāji cilvēkam; preparāti ar mikroelementiem cilvēkam un dzīvniekiem; preparāti no mikroorganismiem medicīniskiem un veterināriem nolūkiem; sīrupi farmaceitiskiem nolūkiem; farmaceitiskie preparāti; ķīmiskie un farmaceitiskie preparāti; konfektes terapeitiskiem nolūkiem

---

(111) **Reģ. Nr.** M 82 442 (151) **Reģ. dat.** 20.11.2026
(210) **Pieteik. Nr.** M-26-901 (220) **Pieteik. dat.** 10.08.2026
(531) **CFE ind.** 2.1.1; 5.7.2; 6.7.11; 24.5.7; 25.1.15; 26.1.3; 27.5.1; 29.1.15

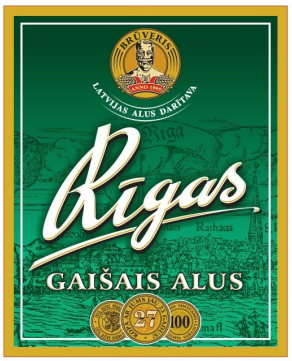

(550) **Figurāla zīme**
https://databases.lrpv.gov.lv/trademark/M-26-901
(591) **Krāsu salikums** zaļš, gaiši zaļš, tumši zaļš, balts, melns, zeltains, sarkans

(732) **Īpašn.** BRŪVERIS, SIA; Daugavgrīvas iela 152, Rīga, LV-1007, Latvija (LV)
(740) **Pārstāvis** Broņislavs BALTRUMOVIČS, Patentu aģentūra "TRIA ROBIT"; Vīlandes iela 5 - 2, Rīga, LV-1010, Latvija (LV)
(511) **32** alus

---

(111) **Reģ. Nr.** M 82 443 (151) **Reģ. dat.** 20.11.2026
(210) **Pieteik. Nr.** M-26-727 (220) **Pieteik. dat.** 18.06.2026

VIRŠI

(550) **Vārdiska zīme**
(732) **Īpašn.** VIRŠI-A, AS; Kalna iela 17, Aizkraukle, Aizkraukles pag., Aizkraukles nov., LV-5101, Latvija (LV)
(740) **Pārstāvis** Alīna BOGDANOVIČA, Patentu aģentūra "TRIA ROBIT"; Vīlandes iela 5 - 2, Rīga, LV-1010, Latvija (LV)
(511) **3** vējstiklu tīrīšanas šķidrumi
9 elektroniski nolasāmas klientu kartes ar atlaižu punktu krāšanas un norēķinu karšu funkciju; datorprogrammas degvielas un preču tirdzniecības uzskaitei un kontrolei; elektrisko transportlīdzekļu uzlādes stacijas
16 plakāti; bukleti; iepirkumu maisiņi no papīra
21 krūzes, to skaitā kartona, papīra un plastmasas krūzes
29 žāvēti (kaltēti) augļi, to skaitā aprikozes bez kauliņiem, dateles bez kauliņiem un plūmes bez kauliņiem, dzērvenes, āboli, fizāļi, ķirši, rozīnes, ananasi, vīģes un banāni; termiski apstrādātu riekstu un augļu maisījumi; grauzdēti, sālīti un/vai ar garšvielām pagatavoti Brazīlijas rieksti, Indijas rieksti, lazdu rieksti, zemesrieksti, pekanrieksti, ciedru rieksti, valrieksti, pistācijas un mandeles; kartupeļu čipsi; piens un piena produkti; lietošanai gatavi ēdieni, salāti un sviestmaižu pildījumi, kas pamatā sastāv no viena vai vairākiem produktiem, proti, gaļas, arī mājputnu gaļas un medījumu gaļas, zivīm, konservētiem, žāvētiem (kaltētiem) un termiski apstrādātiem augļiem un dārzeņiem, želejām, ievārījumiem, olām un piena produktiem; cīsiņi hotdogiem
30 kafija, tēja, kakao, kafijas aizstājēji; karstā šokolāde; maize un maizes izstrādājumi; miltu konditorejas izstrādājumi; pīrāgi; smalkmaizītes; cepumi; sviestmaizes; sendviči; hamburgeri; hotdogu maizītes; kruasāni; picas
32 bezalkoholiskie dzērieni
35 tehnisko eļļu, smērvielu, degvielu, cietā, šķidrā un gāzveida kurināmā un transporta līdzekļu apkopes preču mazumtirdzniecības un vairumtirdzniecības pakalpojumi, arī ar interneta starpniecību; autotransportam paredzēto preču, arī pirmās palīdzības aptieciņu, spuldžu, akumulatoru, stikla tīrītāju, sūkļu, autotransportam paredzēto ķīmijas preču, tehnisko eļļu, dzesēšanas šķidrumu, automašīnu stiklu, to skaitā vējstiklu, mazgāšanas šķidrumu, trošu, gatavu ēdienu un lietošanai gatavu pārtikas produktu, dzērienu, higiēnas preču, tabakas, žurnālu, bateriju, tabakas izstrādājumu, smēķēšanas piederumu, elektrības un gāzes mazumtirdzniecības pakalpojumi, arī ar interneta starpniecību
37 degvielas uzpildes pakalpojumi; transportlīdzekļu tehniskā apkope un remonts, arī garantijas apkalpošana, eļļošana un mazgāšana; automobiļu salonu tīrīšana; elektrisko transportlīdzekļu uzlādes pakalpojumi; dabasgāzes uzpildes pakalpojumi transportlīdzekļiem
39 autotransporta pakalpojumi; preču iesaiņošana un uzglabāšana
41 izpriecu pakalpojumi; sporta un kultūras pasākumu rīkošana; loteriju rīkošana; izložu rīkošana

---

(111) **Reģ. Nr.** M 82 444 (151) **Reģ. dat.** 20.11.2026
(210) **Pieteik. Nr.** M-26-902 (220) **Pieteik. dat.** 10.08.2026
(531) **CFE ind.** 26.4.18; 26.4.3; 27.5.1; 29.1.13



(550) **Figurāla zīme**
https://databases.lrpv.gov.lv/trademark/M-26-902
(591) **Krāsu salikums** tumši zils, sarkans, balts
(732) **Īpašn.** NODIBINĀJUMS HOKEJA KLUBS "PRIZMA"; Margrietas iela 7, Rīga, LV-1083, Latvija (LV)
(740) **Pārstāvis** Gunta LAPSA; Margrietas iela 7, Rīga, LV-1083, Latvija (LV)
(511) **41** sporta izglītība; sporta sacensību organizēšana; sporta nometņu pakalpojumi; hokeja treniņu organizēšana; fiziskās kultūras pasākumu organizēšana; hokeja un daiļslidošanas skolu pakalpojumi; slidošanas apmācība; sporta un kultūras pasākumu organizēšana un vadīšana; apmācība praktisko iemaņu apgūšanā ar demonstrēšanas palīdzību; sporta un brīvdienu nometņu pakalpojumi; bērnu, jaunatnes un pieaugušo hokeja komandu organizēšana un vadīšana; apbalvošanas ceremoniju organizēšana, nodrošināšana un vadīšana; informācijas sniegšana un apmācība fiziski aktīva dzīvesveida popularizēšanas un veselīga dzīvesveida veicināšanas nolūkiem

---

(111) **Reģ. Nr.** M 82 445 (151) **Reģ. dat.** 20.11.2026
(210) **Pieteik. Nr.** M-26-773 (220) **Pieteik. dat.** 03.07.2026

UNCE

(550) **Vārdiska zīme**
(732) **Īpašn.** VESELĪBAS VĒSTNIECĪBA, SIA; Meteora iela 3 - 12, Rīga, LV-1002, Latvija (LV)
(740) **Pārstāvis** Ieva Mona MACKAITE, INTELLECTUAL AGENCY; Raņķa dambis 30 - 111, Rīga, LV-1048, Latvija (LV)
(511) **10** ortopēdiskās preces; medicīniskās rehabilitācijas ierīces; masāžas aparāti; vibromasāžas aparāti
25 jogas zeķes; neslīdošas zeķes; sporta apģērbi; treniņu apģērbi; sporta apavi; galvassegas
28 fitnesa aprīkojums; vingrošanas inventārs; pretestības gumijas fiziskiem vingrinājumiem; hanteles; masāžas ruļļi fiziskiem vingrinājumiem; inventārs fizisko vingrinājumu veikšanai; sporta inventārs; sensorās rotaļlietas; bērnu attīstošās rotaļlietas
35 mazumtirdzniecības pakalpojumi attiecībā uz šādām precēm: sporta preces, fitnesa inventārs, rehabilitācijas preces, ortopēdiskie izstrādājumi un rotaļlietas; mazumtirdzniecības pakalpojumi tiešsaistē attiecībā uz šādām precēm: sporta preces, rehabilitācijas preces, ortopēdiskie izstrādājumi un rotaļlietas

---

(111) **Reģ. Nr.** M 82 446 (151) **Reģ. dat.** 20.11.2026
(210) **Pieteik. Nr.** M-26-774 (220) **Pieteik. dat.** 03.07.2026
(531) **CFE ind.** 27.5.24; 29.1.12



(550) **Figurāla zīme**
https://databases.lrpv.gov.lv/trademark/M-26-774
(591) **Krāsu salikums** tumši brūns, smilškrāsa
(732) **Īpašn.** VESELĪBAS VĒSTNIECĪBA, SIA; Meteora iela 3 - 12, Rīga, LV-1002, Latvija (LV)
(740) **Pārstāvis** Ieva Mona MACKAITE, INTELLECTUAL AGENCY; Raņķa dambis 30 - 111, Rīga, LV-1048, Latvija (LV)
(511) **10** ortopēdiskās preces; medicīniskās rehabilitācijas ierīces; masāžas aparāti; vibromasāžas aparāti
25 jogas zeķes; neslīdošas zeķes; sporta apģērbi; treniņu apģērbi; sporta apavi; galvassegas
28 fitnesa aprīkojums; vingrošanas inventārs; pretestības gumijas fiziskiem vingrinājumiem; hanteles; masāžas ruļļi fiziskiem vingrinājumiem; inventārs fizisko vingrinājumu veikšanai; sporta inventārs; sensorās rotaļlietas; bērnu attīstošās rotaļlietas
35 mazumtirdzniecības pakalpojumi attiecībā uz šādām precēm: sporta preces, fitnesa inventārs, rehabilitācijas preces, ortopēdiskie izstrādājumi un rotaļlietas; mazumtirdzniecības pakalpojumi tiešsaistē attiecībā uz šādām precēm: sporta preces, rehabilitācijas preces, ortopēdiskie izstrādājumi un rotaļlietas

---

(111) **Reģ. Nr.** M 82 447 (151) **Reģ. dat.** 20.11.2026
(210) **Pieteik. Nr.** M-26-1251 (220) **Pieteik. dat.** 04.11.2026

PARADISA

(550) **Vārdiska zīme**
(300) **Prioritāte** 99812756; 08.05.2026; US
(732) **Īpašn.** YCA, SIA; Šarlotes iela 18A - 3, Rīga, LV-1001, Latvija (LV)
(740) **Pārstāvis** Maija LIBERTE; Strēlnieku iela 75, Sigulda, Siguldas nov., LV-2150, Latvija (LV)
(511) **35** tiešsaistes publikāciju abonēšanas organizēšana trešajām personām; multivides satura abonēšanas organizēšana trešajām personām; tīmekļvietņu nodrošināšana pārdevēju un pircēju savienošanai; informācijas starpniecības pakalpojumi, proti, darījumu veicināšana starp pircējiem un pārdevējiem, sniedzot pircējiem informāciju par pārdevējiem, precēm un/vai pakalpojumiem; tiešsaistes tirdzniecības vietu nodrošināšana citu personu radīta izklaides satura pircējiem un pārdevējiem
41 tīmekļvietnes nodrošināšana, kurā pieejami nelejupielādējami videomateriāli izklaides jomā; tiešsaistes nelejupielādējamu videomateriālu nodrošināšana izklaides jomā; nelejupielādējamu videomateriālu nodrošināšana izklaides jomā, izmantojot straumēšanas pārraides pakalpojumus; tiešsaistes nelejupielādējamu attēlu nodrošināšana izklaides jomā; tiešsaistes nelejupielādējamu fotogrāfiju nodrošināšana; tiešsaistes nelejupielādējamu audiovizuālo ierakstu nodrošināšana izklaides jomā; tiešsaistes nelejupielādējamu audioierakstu nodrošināšana izklaides jomā; tīmekļvietnes nodrošināšana, kurā pieejami emuāri un nelejupielādējamas publikācijas, proti, raksti izklaides jomā
42 programmatūra kā pakalpojums (SaaS), kas ietver programmatūru, kura lietotājiem ļauj augšupielādēt, tiešraidē straumēt, publicēt, pārvaldīt, kontrolēt piekļuvi, izplatīt un monetizēt digitālo saturu, kā arī mijiedarboties ar citiem lietotājiem; interaktīvu tīmekļvietņu nodrošināšana, kas ietver tehnoloģiju, kura ļauj lietotājiem augšupielādēt, publicēt, pārvaldīt, kontrolēt piekļuvi, izplatīt, tiešraidē straumēt un monetizēt digitālo saturu, kā arī mijiedarboties ar citiem lietotājiem

---

(111) **Reģ. Nr.** M 82 448 (151) **Reģ. dat.** 20.11.2026
(210) **Pieteik. Nr.** M-26-907 (220) **Pieteik. dat.** 12.08.2026

BL WORKSHOP

(550) **Vārdiska zīme**
(732) **Īpašn.** Linda BRODIŅA; Briežu iela 15, Ulbroka, Stopiņu pag., Ropažu nov., LV-2130, Latvija (LV)
(511) **37** mehānisko transportlīdzekļu apkope un remonts

---

(111) **Reģ. Nr.** M 82 449 (151) **Reģ. dat.** 20.11.2026
(210) **Pieteik. Nr.** M-26-768 (220) **Pieteik. dat.** 03.07.2026

TVNET MEDIA

(550) **Vārdiska zīme**
(732) **Īpašn.** TVNET GRUPA, SIA; Satekles iela 2B, Rīga, LV-1050, Latvija (LV)
(511) **35** reklāmas pakalpojumu un komercinformācijas sniegšana, izmantojot interneta tīklu; vides reklāma
38 telesakari, ziņu pārraide, izmantojot interneta tīklu; videopārraide pēc pieprasījuma
41 izklaides programmu veidošana

Zīmes reģistrācijas procedūras pabeigšanas datums

(Preču zīmju likuma 26. panta otrā daļa)

Tiek norādīts zīmes reģistrācijas numurs un reģistrācijas procedūras pabeigšanas datums

M 80 575	20.07.2025
M 81 918	20.10.2026
M 81 919	20.10.2026
M 81 920	20.10.2026
M 81 921	20.10.2026
M 81 922	20.10.2026
M 81 923	20.10.2026
M 81 924	20.10.2026
M 81 925	20.10.2026
M 81 926	20.10.2026
M 81 928	20.10.2026
M 81 930	20.10.2026
M 81 931	20.10.2026
M 81 932	20.10.2026
M 81 933	20.10.2026
M 81 934	20.10.2026
M 81 935	20.10.2026
M 81 936	20.10.2026
M 81 937	20.10.2026
M 81 938	20.10.2026
M 81 939	20.10.2026
M 81 940	20.10.2026
M 81 941	20.10.2026
M 81 942	20.10.2026
M 81 943	20.10.2026
M 81 944	20.10.2026
M 81 945	20.10.2026
M 81 946	20.10.2026
M 81 947	20.10.2026
M 81 948	20.10.2026
M 81 949	20.10.2026
M 81 950	20.10.2026
M 81 951	20.10.2026
M 81 952	20.10.2026
M 81 953	20.10.2026
M 81 954	20.10.2026
M 81 955	20.10.2026
M 81 956	20.10.2026
M 81 957	20.10.2026
M 81 958	20.10.2026
M 81 959	20.10.2026
M 81 960	20.10.2026
M 81 961	20.10.2026
M 81 962	20.10.2026
M 81 963	20.10.2026
M 81 964	20.10.2026
M 81 965	20.10.2026
M 81 966	20.10.2026
M 81 967	20.10.2026
M 81 968	20.10.2026
M 81 969	20.10.2026
M 81 970	20.10.2026
M 81 971	20.10.2026
M 81 972	20.10.2026
M 81 973	20.10.2026
M 81 974	20.10.2026
M 81 975	20.10.2026
M 81 976	20.10.2026
M 81 977	20.10.2026
M 81 978	20.10.2026
M 81 979	20.10.2026
M 81 980	20.10.2026
M 81 981	20.10.2026
M 81 982	20.10.2026
M 81 983	20.10.2026
M 81 984	20.10.2026
M 81 985	20.10.2026
M 81 986	20.10.2026
M 81 987	20.10.2026
M 81 988	20.10.2026
M 81 989	20.10.2026
M 81 990	20.10.2026
M 81 991	20.10.2026
M 81 992	20.10.2026
M 81 993	20.10.2026
M 81 994	20.10.2026
M 81 995	20.10.2026
M 81 996	20.10.2026
M 81 998	20.10.2026
M 81 999	20.10.2026
M 82 000	20.10.2026
M 82 001	20.10.2026
M 82 002	20.10.2026
M 82 003	20.10.2026

Preču zīmju pieteikumu numerācijas rādītājs

(210) Pieteikuma numurs	(111) Reģistrācijas numurs	(210) Pieteikuma numurs	(111) Reģistrācijas numurs	(210) Pieteikuma numurs	(111) Reģistrācijas numurs
M-25-1078	M 82 369	M-26-832	M 82 364	M-26-1242	M 82 316
M-25-1079	M 82 370	M-26-835	M 82 363	M-26-1251	M 82 447
M-26-235	M 82 371	M-26-840	M 82 362	M-26-1257	M 82 438
M-26-259	M 82 372	M-26-841	M 82 361		
M-26-261	M 82 373	M-26-842	M 82 360		
M-26-403	M 82 374	M-26-845	M 82 359		
M-26-404	M 82 375	M-26-846	M 82 358		
M-26-406	M 82 376	M-26-850	M 82 357		
M-26-407	M 82 377	M-26-851	M 82 356		
M-26-441	M 82 378	M-26-853	M 82 355		
M-26-442	M 82 379	M-26-854	M 82 354		
M-26-443	M 82 380	M-26-855	M 82 353		
M-26-444	M 82 381	M-26-856	M 82 352		
M-26-506	M 82 382	M-26-857	M 82 351		
M-26-520	M 82 383	M-26-858	M 82 350		
M-26-530	M 82 436	M-26-869	M 82 349		
M-26-534	M 82 384	M-26-876	M 82 348		
M-26-538	M 82 385	M-26-877	M 82 347		
M-26-552	M 82 386	M-26-878	M 82 346		
M-26-589	M 82 388	M-26-880	M 82 345		
M-26-602	M 82 389	M-26-881	M 82 344		
M-26-607	M 82 390	M-26-887	M 82 343		
M-26-611	M 82 391	M-26-888	M 82 342		
M-26-635	M 82 392	M-26-895	M 82 341		
M-26-640	M 82 393	M-26-901	M 82 442		
M-26-646	M 82 394	M-26-902	M 82 444		
M-26-647	M 82 395	M-26-907	M 82 448		
M-26-650	M 82 396	M-26-932	M 82 340		
M-26-653	M 82 397	M-26-934	M 82 339		
M-26-658	M 82 398	M-26-939	M 82 338		
M-26-681	M 82 399	M-26-940	M 82 337		
M-26-690	M 82 401	M-26-941	M 82 336		
M-26-696	M 82 402	M-26-942	M 82 335		
M-26-698	M 82 403	M-26-943	M 82 334		
M-26-699	M 82 404	M-26-955	M 82 333		
M-26-700	M 82 405	M-26-960	M 82 332		
M-26-719	M 82 406	M-26-966	M 82 331		
M-26-720	M 82 407	M-26-967	M 82 330		
M-26-721	M 82 408	M-26-968	M 82 329		
M-26-724	M 82 409	M-26-969	M 82 328		
M-26-727	M 82 443	M-26-970	M 82 327		
M-26-739	M 82 410	M-26-971	M 82 326		
M-26-741	M 82 411	M-26-972	M 82 325		
M-26-742	M 82 412	M-26-977	M 82 324		
M-26-743	M 82 413	M-26-982	M 82 323		
M-26-744	M 82 414	M-26-993	M 82 322		
M-26-745	M 82 415	M-26-1067	M 82 321		
M-26-746	M 82 416	M-26-1094	M 82 320		
M-26-747	M 82 417	M-26-1107	M 82 319		
M-26-748	M 82 418	M-26-1114	M 82 318		
M-26-750	M 82 419	M-26-1120	M 82 317		
M-26-751	M 82 420	M-26-1130	M 82 440		
M-26-757	M 82 421	M-26-1133	M 82 315		
M-26-759	M 82 422	M-26-1140	M 82 314		
M-26-765	M 82 423	M-26-1146	M 82 441		
M-26-766	M 82 424	M-26-1147	M 82 313		
M-26-767	M 82 425	M-26-1154	M 82 312		
M-26-768	M 82 449	M-26-1155	M 82 311		
M-26-769	M 82 426	M-26-1157	M 82 310		
M-26-770	M 82 427	M-26-1158	M 82 309		
M-26-773	M 82 445	M-26-1159	M 82 308		
M-26-774	M 82 446	M-26-1163	M 82 307		
M-26-775	M 82 428	M-26-1186	M 82 306		
M-26-778	M 82 400	M-26-1191	M 82 305		
M-26-780	M 82 429	M-26-1199	M 82 439		
M-26-783	M 82 430	M-26-1200	M 82 387		
M-26-797	M 82 431	M-26-1201	M 82 304		
M-26-803	M 82 432	M-26-1206	M 82 303		
M-26-809	M 82 433	M-26-1219	M 82 302		
M-26-819	M 82 434	M-26-1221	M 82 301		
M-26-821	M 82 435	M-26-1225	M 82 300		
M-26-826	M 82 366	M-26-1226	M 82 299		
M-26-827	M 82 367	M-26-1227	M 82 298		
M-26-828	M 82 437	M-26-1233	M 82 297		
M-26-829	M 82 368	M-26-1234	M 82 296		
M-26-830	M 82 365	M-26-1235	M 82 295		

Preču zīmju īpašnieku rādītājs

(732) Īpašnieks	(210) Pieteikuma numurs
A4 STUDIO, SIA	M-26-520
ACKORD, SIA	M-26-696
AI CONSULTING SOLUTIONS, SIA	M-26-878
ALL MEDIA LATVIA, SIA	M-26-607
AMBER LATVIJAS BALZAMS, AS	M-26-441
	M-26-442
	M-26-443
	M-26-444
AMRANTHE, SIA	M-26-765
ANDRŽEJEVSKIS Jānis	M-26-1191
ART44, SIA	M-26-876
	M-26-877
BALTIC FISH PROCESSING, SIA	M-26-743
	M-26-744
	M-26-745
	M-26-746
	M-26-747
BALTSTOR, SIA	M-26-826
	M-26-827
	M-26-829
	M-26-830
	M-26-832
BAŠMAKOVA Amanda	M-26-1130
BIOFARM SP. Z O.O.	M-26-972
BONDUELLE POLSKA S.A.	M-26-690
BRODIŅA Linda	M-26-907
BRŪVERIS, SIA	M-26-901
BURIOLLO Jacopo	M-26-1159
BYD COMPANY LIMITED	M-26-757
CARGO TRADE, SIA	M-26-506
CENTRS ZIN, SIA	M-26-1107
CHANGSHA SINOCARE INC	M-26-845
CLARUS MANAGEMENT, SIA	M-26-1235
CRB SOLUTIONS, SIA	M-26-739
DAUKŠTA Elisa	M-26-640
DEALIO, SIA	M-26-1157
DZ 36, SIA	M-26-759
ERASER, SIA	M-26-960
ETEX N.V.	M-26-589
FULMEN IT, SIA	M-26-1233
GALANTUS DĀRZI, SIA	M-26-681
GERMAN PRODUCTS BALTICS, SIA	M-26-939
	M-26-940
	M-26-966
	M-26-967
	M-26-968
	M-26-969
	M-26-970
GLOBAL MEDICUS, SIA	M-26-1146
GREENCOSMETICS EUROPE, SIA	M-26-1133
GREMOŠANAS SLIMĪBU CENTRS "GASTRO", SIA	M-26-955
GULBIS Juris	M-26-778
ILGEZEEM, SIA	M-26-719
	M-26-724
INDEXO ASSET MANAGEMENT IPAS	M-26-846
J. GARCIA CARRION, S.A.	M-26-635
KONOVALOVA Kristīne	M-26-1163
KOTRYNA, SIA	M-26-750
KRAJUCA Kristīna	M-26-932
	M-26-934
KRIEVIŅŠ Dainis	M-26-530
ĶEKAVA FOODS, AS	M-26-835
ĶERSELE Elīna	M-26-1201
LATALKO, SIA	M-26-797
	M-26-888
LATRAPS, LAUKSAIMNIECĪBAS PAKALPOJUMU KOOPERATĪVĀ SABIEDRĪBA	M-26-770
	M-26-780
	M-26-783
LATVIJAS TEHNOLOĢISKAIS CENTRS, NODIBINĀJUMS	M-26-809
	M-26-887
LIELBRIEDE Linda	M-26-1158
LINDENBLATE Kristīne	M-26-653
LINSTOW BALTIC, SIA	M-26-403
	M-26-404
	M-26-406
	M-26-407
LITTLE&CUTE 17, SIA	M-26-538
LIVIKO, SIA	M-26-698
	M-26-699
	M-26-700
ĻAŠENKO Artjoms Artūrs	M-26-259
ĻITVĪNOVA Laura	M-26-1147
MAD FORMAT, SIA	M-26-1140
MAGRINA Sņežana	M-26-1067
MAKRECKIS Mārtiņš	M-26-1130
MAMMA MIA, SIA	M-26-1120
MEIJERS Juris	M-26-534
MG EPIC, SIA	M-26-611
MINIDATA, SIA	M-26-1234
MITTETULUNDUSÜHING EESTI E-KAUBANDUSE LIIT	M-26-235
NBC.LV, SIA	M-26-850
	M-26-851
NIQUIX, SIA	M-26-1257
NODIBINĀJUMS HOKEJA KLUBS "PRIZMA"	M-26-902
NOĶER MANI, SIA	M-26-1219
OGRESGALA PAGASTA ZEMNIEKU SAIMNIECĪBA "MĒTRAS"	M-26-1206
ORKLA LATVIJA, SIA	M-26-869
PADEL ARENA, SIA	M-26-841
PEKUR Petro	M-26-803
PERENNIAL AUTONOMY, LLC	M-26-821
PETROVSKIS Vitālijs	M-26-1200
PRIMA SOUND, SIA	M-26-819
PUČKA Arta	M-26-1186
PURE WATER, SIA	M-26-775
PUTĀNE Elīna Kjago	M-26-602
PUTNIŅŠ Krišjānis Zintis	M-26-1154
	M-26-1155
RIMI BALTIC, SIA	M-26-993
RĪGAS ŪDENS, SIA	M-26-766
	M-26-767
RUNGIS, SIA	M-26-1114
RUSANOVS Egons	M-26-1158
RVT, SIA	M-26-720
	M-26-721
SALIENA ESTATE, SIA	M-26-658
SANDOZ AG	M-26-646
	M-26-647
	M-26-650
	M-26-751
SEFINANCE, SIA	M-26-853
SICHUAN AYU CATERING MANAGEMENT CO., LTD.	M-26-840
SIMEKS, SIA	M-26-942
	M-26-943
SIX, SIA	M-26-741
	M-26-742
SKATUVE, SIA	M-26-552
SPM ORTOTO, SIA	M-25-1078
	M-25-1079
SPORTA 2, SIA	M-26-854
	M-26-855
	M-26-856
	M-26-857
	M-26-858
STRADIVARIUS, SIA	M-26-1221
STRATILINK, SIA	M-26-748
STRAUTMANIS Uldis	M-26-1199
THE BED LV, SIA	M-26-982
TJUTJUNOVA Jeļena	M-26-1242
TM TECH, SIA	M-26-1225
	M-26-1226
	M-26-1227
TORONI Marina	M-26-971
TUČS Valdis	M-26-842
TVNET GRUPA, SIA	M-26-768
	M-26-769
UVAROVS Jānis	M-26-941
VAKSE Inese	M-26-261
VALDMANIS Pēteris	M-26-1147
VELNAKMENS, SIA	M-26-880
	M-26-881
VESELĪBAS VĒSTNIECĪBA, SIA	M-26-773
	M-26-774
VICANDO, SIA	M-26-828
VIDEA, SIA	M-26-895
VIRŠI-A, AS	M-26-727
WWW.ŽALUZI.EU, SIA	M-26-977
YCA, SIA	M-26-1251
ŽIZŅEVSKIS Aleksejs	M-26-1094

Preču zīmju rādītājs pēc preču un pakalpojumu klasēm

(511) Nicas klasifikācijas indekss	(111) Reģistrācijas numurs
1	M 82 427
3	M 82 315
	M 82 316
	M 82 373
	M 82 389
	M 82 391
	M 82 423
	M 82 443
4	M 82 427
5	M 82 313
	M 82 316
	M 82 325
	M 82 359
	M 82 391
	M 82 394
	M 82 395
	M 82 396
	M 82 420
	M 82 441
6	M 82 324
	M 82 360
7	M 82 324
	M 82 427
9	M 82 298
	M 82 299
	M 82 300
	M 82 309
	M 82 343
	M 82 344
	M 82 345
	M 82 359
	M 82 369
	M 82 370
	M 82 383
	M 82 400
	M 82 410
	M 82 411
	M 82 412
	M 82 435
	M 82 440
	M 82 443
10	M 82 359
	M 82 369
	M 82 370
	M 82 445
	M 82 446
11	M 82 360
	M 82 428
12	M 82 332
	M 82 407
	M 82 408
	M 82 421
	M 82 433
13	M 82 435
16	M 82 371
	M 82 393
	M 82 443
17	M 82 388
18	M 82 302
19	M 82 324
	M 82 341
	M 82 360
	M 82 384
	M 82 388
20	M 82 314
	M 82 323
	M 82 324
21	M 82 443
22	M 82 324
24	M 82 324
	M 82 393
25	M 82 302
	M 82 321
	M 82 326
	M 82 339

(511) Nicas klasifikācijas indekss	(111) Reģistrācijas numurs
25	M 82 340
	M 82 373
	M 82 393
	M 82 440
	M 82 445
	M 82 446
27	M 82 369
	M 82 370
28	M 82 326
	M 82 369
	M 82 370
	M 82 445
	M 82 446
29	M 82 303
	M 82 337
	M 82 363
	M 82 382
	M 82 401
	M 82 402
	M 82 413
	M 82 414
	M 82 415
	M 82 416
	M 82 417
	M 82 443
30	M 82 303
	M 82 306
	M 82 307
	M 82 317
	M 82 322
	M 82 326
	M 82 327
	M 82 328
	M 82 329
	M 82 330
	M 82 331
	M 82 337
	M 82 338
	M 82 349
	M 82 382
	M 82 401
	M 82 406
	M 82 413
	M 82 414
	M 82 415
	M 82 416
	M 82 417
	M 82 437
	M 82 443
31	M 82 399
	M 82 401
	M 82 427
	M 82 429
	M 82 430
32	M 82 303
	M 82 311
	M 82 312
	M 82 318
	M 82 326
	M 82 334
	M 82 335
	M 82 337
	M 82 391
	M 82 409
	M 82 428
	M 82 442
	M 82 443
33	M 82 318
	M 82 337
	M 82 364
	M 82 365
	M 82 366
	M 82 367
	M 82 368
	M 82 378

(511) Nicas klasifikācijas indekss	(111) Reģistrācijas numurs
33	M 82 379
	M 82 380
	M 82 381
	M 82 392
	M 82 403
	M 82 404
	M 82 405
	M 82 431
35	M 82 295
	M 82 296
	M 82 298
	M 82 299
	M 82 300
	M 82 302
	M 82 305
	M 82 306
	M 82 307
	M 82 310
	M 82 312
	M 82 314
	M 82 315
	M 82 318
	M 82 320
	M 82 323
	M 82 324
	M 82 334
	M 82 335
	M 82 339
	M 82 340
	M 82 341
	M 82 342
	M 82 346
	M 82 350
	M 82 351
	M 82 352
	M 82 353
	M 82 354
	M 82 355
	M 82 356
	M 82 357
	M 82 358
	M 82 360
	M 82 369
	M 82 370
	M 82 371
	M 82 374
	M 82 375
	M 82 376
	M 82 377
	M 82 385
	M 82 387
	M 82 390
	M 82 393
	M 82 398
	M 82 399
	M 82 400
	M 82 407
	M 82 408
	M 82 411
	M 82 412
	M 82 419
	M 82 426
	M 82 427
	M 82 434
	M 82 438
	M 82 439
	M 82 443
	M 82 445
	M 82 446
	M 82 447
	M 82 449
36	M 82 305
	M 82 308
	M 82 318
	M 82 350

(511) Nicas klasifikācijas indekss	(111) Reģistrācijas numurs
36	M 82 351
	M 82 352
	M 82 353
	M 82 354
	M 82 358
	M 82 374
	M 82 375
	M 82 376
	M 82 377
	M 82 387
	M 82 398
	M 82 410
	M 82 411
	M 82 412
	M 82 427
	M 82 432
37	M 82 301
	M 82 318
	M 82 324
	M 82 341
	M 82 343
	M 82 350
	M 82 351
	M 82 352
	M 82 353
	M 82 354
	M 82 360
	M 82 374
	M 82 375
	M 82 376
	M 82 377
	M 82 398
	M 82 407
	M 82 408
	M 82 443
	M 82 448
38	M 82 298
	M 82 299
	M 82 300
	M 82 390
	M 82 411
	M 82 412
	M 82 426
	M 82 449
39	M 82 336
	M 82 350
	M 82 351
	M 82 352
	M 82 353
	M 82 354
	M 82 374
	M 82 375
	M 82 376
	M 82 377
	M 82 424
	M 82 425
	M 82 427
	M 82 429
	M 82 430
	M 82 443
40	M 82 388
	M 82 436
41	M 82 298
	M 82 299
	M 82 300
	M 82 304
	M 82 305
	M 82 309
	M 82 318
	M 82 319
	M 82 336
	M 82 344
	M 82 345
	M 82 350
	M 82 351
	M 82 352
	M 82 353
	M 82 354
	M 82 361
	M 82 369
	M 82 370

(511) Nicas klasifikācijas indekss	(111) Reģistrācijas numurs
41	M 82 374
	M 82 375
	M 82 376
	M 82 377
	M 82 383
	M 82 386
	M 82 390
	M 82 393
	M 82 397
	M 82 426
	M 82 439
	M 82 440
	M 82 443
	M 82 444
	M 82 447
	M 82 449
42	M 82 295
	M 82 296
	M 82 297
	M 82 298
	M 82 299
	M 82 300
	M 82 308
	M 82 309
	M 82 310
	M 82 324
	M 82 339
	M 82 340
	M 82 341
	M 82 346
	M 82 358
	M 82 371
	M 82 383
	M 82 393
	M 82 398
	M 82 400
	M 82 410
	M 82 411
	M 82 412
	M 82 418
	M 82 438
	M 82 447
43	M 82 306
	M 82 307
	M 82 318
	M 82 347
	M 82 348
	M 82 351
	M 82 352
	M 82 353
	M 82 354
	M 82 362
	M 82 372
	M 82 374
	M 82 375
	M 82 376
	M 82 377
	M 82 393
	M 82 422
	M 82 437
44	M 82 333
	M 82 389
	M 82 398
	M 82 399
	M 82 427
	M 82 429
	M 82 430
45	M 82 295
	M 82 296
	M 82 298
	M 82 299
	M 82 300
	M 82 309
	M 82 356
	M 82 357
	M 82 398
	M 82 411
	M 82 412

Reģistrētie dizainparaugi

Šajā sadaļā Patentu valde turpina publicēt oficiālos paziņojumus par dizainparaugu reģistrācijām, kas veiktas atbilstoši 2004. gada 28. oktobra Dizainparaugu likumam. Publikācijas ir sakārtotas reģistrācijas numuru secībā. Katra publikācija satur datus, kas dizainparauga reģistrācijas brīdī iekļauti Dizainparaugu reģistra ziņās, kā arī dizainparauga attēlu vai attēlus.

Dizainparauga reģistrācija ir spēkā piecus gadus, skaitot no pieteikuma datuma. Šim termiņam beidzoties, reģistrāciju var atjaunot ikreiz uz jaunu piecu gadu periodu līdz dizainparaugu aizsardzības maksimālajam termiņam – 25 gadiem no pieteikuma datuma (Dizainparaugu likums, 31. pants). Ar dienu, kad reģistrētais dizainparaugs publicēts (datums, kas norādīts katras lappuses augšmalā), pilnā apjomā stājas spēkā dizainparauga īpašnieka tiesības (Dizainparaugu likums, 12. pants).

Ar publikācijas dienu iestājas iebildumu periods. Iebilduma iesniegumu var iesniegt triju mēnešu laikā pēc publikācijas, pamatojoties uz Dizainparaugu likuma 37. panta pirmās daļas 1., 2., 4., 5., 6., 7. vai 8. punkta noteikumiem (Dizainparaugu likums, 28. pants; Rūpnieciskā īpašuma institūciju un procedūru likums, 60., 61. un 62. pants).

Starptautiski pieņemtie kodi (INID kodi), kas izmantoti dizainparaugu bibliogrāfisko datu identificēšanai:

(11) Reģistrācijas numurs
Registration number

(15) Reģistrācijas datums
Registration date

(21) Pieteikuma numurs
Application number

(22) Pieteikuma datums
Filing date of the application

(23) Izstādes prioritātes dati
Exhibition priority data

(28) Dizainparaugu skaits kompleksā reģistrācijā
Number of designs included (in case of multiple registration)

(30) Konvencijas prioritātes dati:
pieteikuma numurs, pieteikuma datums, valsts kods
Convention priority data:
application number, filing date, code of country

(46) Publikācijas atlikšanas termiņš
Deferment expiration term

(51) Dizainparaugu starptautiskās klasifikācijas (Lokarno klasifikācijas, saīs. LOC) indeksi: klase, apakšklase
Indication of International Classification for Industrial Designs (Locarno Classification – LOC): class, subclass

(54) Izstrādājuma nosaukums / izstrādājumu nosaukumi
Indication of product(s) covered

(58) Reģistrācijas grozījumu ieraksta datums (īpašumtiesību pāreja, grozījumi vārdos, nosaukumos vai adresēs, reģistrācijas darbības pārtraukšana u.tml.)
Date of recording of a transaction in respect of the registration (change in ownership, change in name or address, termination of protection, etc.)

(62) Dati par sākotnējo pieteikumu, no kura šis pieteikums nodalīts
Data of the initial application from which the present application has been divided up

(72) Dizainers / dizaineri, valsts kods
Designer(s), code of country

(73) Īpašnieks / īpašnieki, adrese, valsts kods
Name and address of the owner(s), code of country

(74) Patentpilnvarnieks vai cits pārstāvis, adrese
Patent attorney or other representative, address

(78) Jaunais īpašnieks / jaunie īpašnieki, adrese, valsts kods (īpašumtiesību maiņas gadījumā)
Name and address of the new owner(s), code of country (in case of change in ownership)

---

(51) **LOC kl.** 9-09, 23-08
(11) **Reģ. Nr.** D 16 035 (15) **Reģ. dat.** 20.11.2026
(21) **Pieteik. Nr.** D-26-14 (22) **Pieteik. dat.** 20.08.2026
(72) **Dizainers** Everts SMUDZIS (LV)
(73) **Īpašnieks** Everts SMUDZIS; Saules iela 41B - 2, Madona, Madonas nov., LV-4801, Latvija (LV)
(54) **HIGIĒNAS PIEDERUMU DOZATORA UN ATKRITUMU TVERTNES MODUĻU SISTĒMA UN ATSEVIŠĶI TĀS MODUĻI**
(28) **Dizainparaugu skaits** 4

1.01

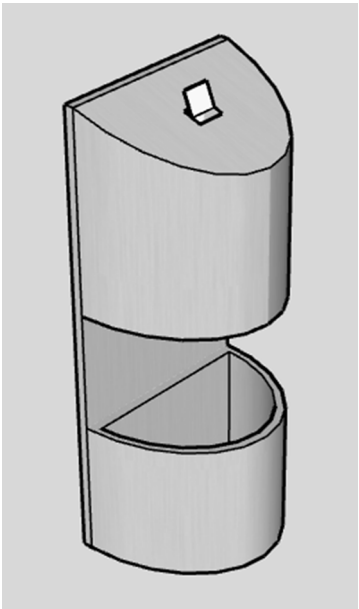

1.02

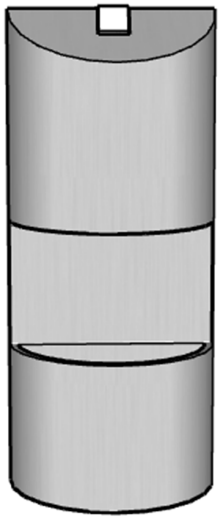

2.02



1.03

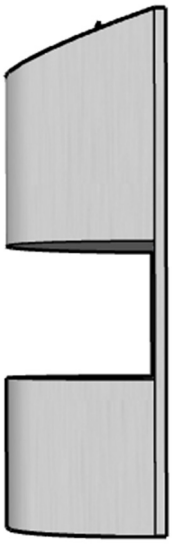

2.03

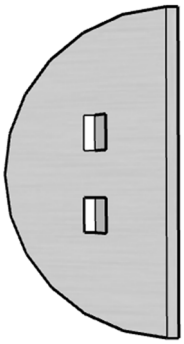

3.01

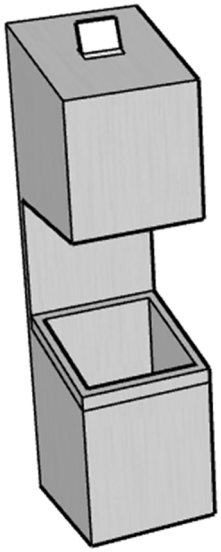

2.01

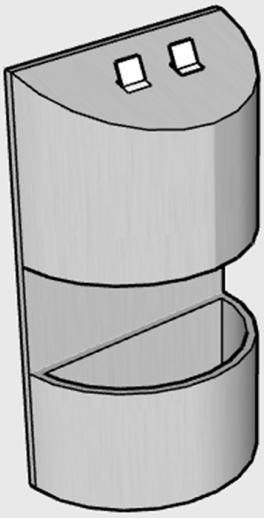

3.02

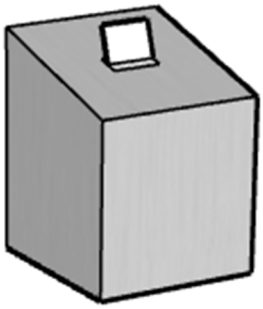

3.03

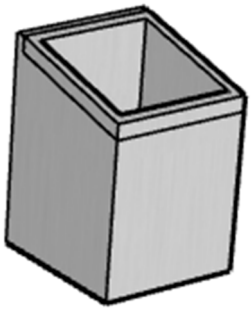

4.01

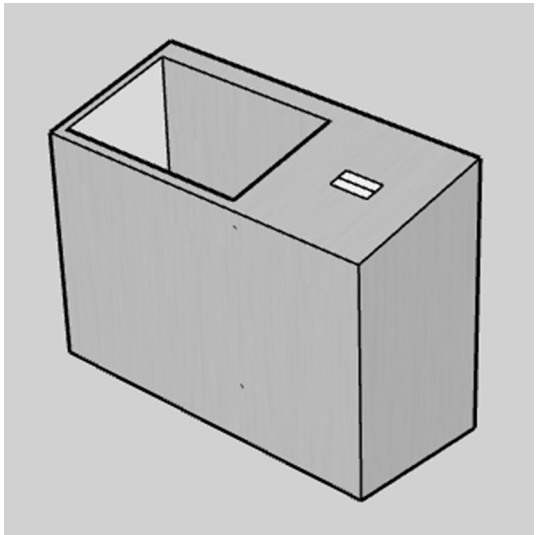

4.02

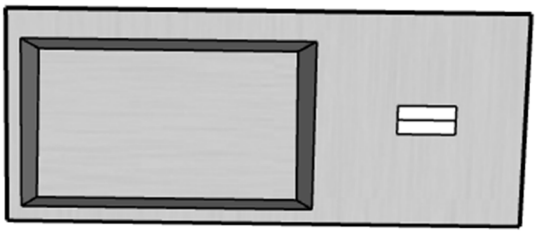

(51) **LOC kl.** 6-05
(11) **Reģ. Nr.** D 16 036 (15) **Reģ. dat.** 20.11.2026
(21) **Pieteik. Nr.** D-26-32 (22) **Pieteik. dat.** 08.09.2026
(72) **Dizainers** Renāte SMILGA (LV)
(73) **Īpašnieks** Renāte SMILGA; Murjāņu iela 68 - 13, Rīga, LV-1064, Latvija (LV)
(54) **DAUDZFUNKCIONĀLS MĒBEĻU KOMPLEKTS**

1.01



1.02



1.03



1.04



1.05



---

(51) **LOC kl.** 32-01
(11) **Reģ. Nr.** D 16 037 (15) **Reģ. dat.** 20.11.2026
(21) **Pieteik. Nr.** D-26-36 (22) **Pieteik. dat.** 30.09.2026
(72) **Dizainers** Elizabete LAZDIŅA (LV)
(73) **Īpašnieks** VALSTS DIGITĀLĀS ATTĪSTĪBAS AĢENTŪRA; Alberta iela 10, Rīga, LV-1010, Latvija (LV)
(54) **LOGOTIPS**

1.01



---

(51) **LOC kl.** 6-07
(11) **Reģ. Nr.** D 16 038 (15) **Reģ. dat.** 20.11.2026
(21) **Pieteik. Nr.** D-26-43 (22) **Pieteik. dat.** 06.11.2026
(72) **Dizainers** Monta BLUMBERGA (LV)
(73) **Īpašnieks** Monta BLUMBERGA; Uzvaras iela 2 - 35, Jelgava, LV-3001, Latvija (LV)
(54) **DEKORATĪVI MĀKSLAS DARBU RĀMJI**
(28) **Dizainparaugu skaits** 5

1.01



1.02



2.01



3.01



4.01



5.01



GROZĪJUMI PATENTU REĢISTRĀ

Patenta īpašnieka maiņa
(Patentu likuma 51. panta otrā daļa)

(11) **EP 2704798, EP 3311834, EP 3329965, EP 4403579**
(73) Takeda Pharmaceuticals U.S.A., Inc.; 500 Kendall Street, Cambridge, MA 02142, US
Ieraksts reģistrā: 13.10.2026

(11) **EP 3655396**
(73) ADAMA Agricultural Solutions Ltd.; 1 Golan St., POB 298, 7015103 Airport City, IL
Ieraksts reģistrā: 15.10.2026

(11) **EP 2928495**
(73) Sanofi-Aventis U.S. LLC.; 100 Morris Street, Morristown, NJ 07960, US
The Regents of The University of California; 12th Floor, 1111 Franklin Street, Oakland, CA 94607-5200, US
Ieraksts reģistrā: 22.10.2026

(11) **EP 3975561**
(73) Honor Device Co., Ltd.; Suite 3401, Unit A, Building 6, Shum Yip Sky Park, No. 8089, Hongli West Road, Xiangmihu Street, Futian District, Shenzhen, Guangdong, 518040, CN
Ieraksts reģistrā: 23.10.2026

(11) **EP 3783210**
(73) NED SOCIETA' PER AZIONI; Via Giacomo Leopardi 7, 20123 Milano (MI), IT
Ieraksts reģistrā: 27.10.2026

(11) **EP 3060226**
(73) PHAGENIX; 60 Avenue Rockefeller, 69008 Lyon, FR
Ieraksts reģistrā: 28.10.2026

(11) **EP 3215607**
(73) PHAGENIX; 60 Avenue Rockefeller, 69008 Lyon, FR
Ieraksts reģistrā: 28.10.2026

(11) **EP 3083681**
(73) Neurimmune ATRB US LLC; Wagistrasse 18, 8952 Schlieren, DE
Ieraksts reģistrā: 03.11.2026

Patenta īpašnieka nosaukuma un adreses maiņa
(Patentu likuma 47. panta trešā daļa)

(11) **EP 3614862**
(73) GEA Liquid Technologies Germany GmbH; Voss-Strasse 11/13, 31157 Sarstedt, DE
Ieraksts reģistrā: 08.10.2026

(11) **EP 3793943**
(73) Metso Finland Oy; Rauhalanpuisto 9, 02230 Espoo, FI
Ieraksts reģistrā: 20.10.2026

Patenta īpašnieka adreses maiņa
(Patentu likuma 47. panta trešā daļa)

(11) **EP 3219756**
(73) BAKELITE POLSKA SP. Z O.O.; ul. Lipcowa 64, 32-540 Trzebinia, PL
Ieraksts reģistrā: 15.10.2026

(11) **EP 2997035**
(73) Intercept Pharmaceuticals, Inc.; 305 Madison Avenue, Morristown, NJ 07960, US
Ieraksts reģistrā: 21.10.2026

(11) **EP 4028388**
(73) Mirati Therapeutics, Inc.; Route 206 and Province Line Road, Princeton, New Jersey 08543, US
Ieraksts reģistrā: 23.10.2026

(11) **EP 4003988**
(73) Les Laboratoires Servier; 35, rue de Verdun, 92284 Suresnes Cedex, FR
Vernalis (R&D) Limited; Granta Park, Cambridge CB21 6GB, GB
Ieraksts reģistrā: 26.10.2026

(11) **EP 2780027**
(73) Stillwaters Bioscience Group, LLC; 1918 Olive St., #3302, Dallas, Texas, 75201, US
Ieraksts reģistrā: 27.10.2026

(11) **EP 3217998**
(73) Stillwaters Bioscience Group, LLC; 1918 Olive St., #3302, Dallas, Texas, 75201, US
Ieraksts reģistrā: 27.10.2026

(11) **EP 3436077, EP 3688162**
(73) Intellia Therapeutics, Inc.; 400 Technology Square, Suite 100, Cambridge, MA 02139, US
Ieraksts reģistrā: 27.10.2026

(11) **EP 2150275**
(73) Valneva SE; Îlot Saint-Joseph, Bureaux Convergence, Bât. 12 ter Quai Perrache, 69002 Lyon, FR
Ieraksts reģistrā: 03.11.2026

Latvijas patentu pirmstermiņa atzīšana par spēkā neesošu
(Patentu likuma 55. panta pirmās daļas 2. punkts)

Tiek norādīts patenta numurs un tā darbības termiņa beigu datums

15125	08.03.2026
15362	09.03.2026
15542	19.03.2026
15878	12.03.2026

Eiropas patentu darbības beigas
(Patentu likuma 18. panta pirmā daļa)

Tiek norādīts patenta numurs un tā darbības termiņa beigu datums

1931704	04.10.2026
1933843	12.10.2026
1934174	05.10.2026
1937276	12.10.2026
1937281	20.10.2026
1937301	18.10.2026
1940349	06.10.2026
1940409	06.10.2026
1940465	24.10.2026
1940813	23.10.2026
1942163	05.10.2026
1942967	23.10.2026
1945367	19.10.2026
1951684	26.10.2026
1963354	11.10.2026
1993406	26.10.2026
2004892	16.10.2026
2086755	30.10.2026
2236608	04.10.2026

2450041	12.10.2026
2848258	24.10.2026
2860192	12.10.2026

Latvijā apstiprināto Eiropas patentu pirmstermiņa atzīšana par spēkā neesošu
(Patentu likuma 55. panta pirmās daļas 2. punkts un 73. panta pirmā daļa)

Tiek norādīts patenta numurs un tā darbības termiņa beigu datums

1998783	09.03.2026
2019974	16.03.2026
2103875	19.03.2026
2116204	27.03.2026
2139998	20.03.2026
2239397	12.03.2026
2257263	27.03.2026
2403556	03.03.2026
2406225	11.03.2026
2406528	08.03.2026
2438585	18.03.2026
2474309	22.03.2026
2542145	07.03.2026
2542154	07.03.2026
2542256	01.03.2026
2542529	02.03.2026
2544657	10.03.2026
2547364	15.03.2026
2553517	29.03.2026
2555882	04.03.2026
2567690	10.03.2026
2684880	09.03.2026
2691410	28.03.2026
2796171	10.03.2026
2796467	30.03.2026
2825868	12.03.2026
2827838	08.03.2026
2827860	19.03.2026
2828217	11.03.2026
2847259	14.03.2026
2918731	12.03.2026
2968369	13.03.2026
2970127	12.03.2026
2970202	10.03.2026
2970303	14.03.2026
2970336	04.03.2026
2970390	13.03.2026
2972050	10.03.2026
2978752	26.03.2026
3011975	02.03.2026
3116486	13.03.2026
3119410	17.03.2026
3122310	20.03.2026
3122773	27.03.2026
3125871	31.03.2026
3126391	31.03.2026
3129770	30.03.2026
3178851	30.03.2026
3184136	25.03.2026
3213974	03.03.2026
3219321	14.03.2026
3225858	30.03.2026
3268555	09.03.2026
3270029	10.03.2026
3271453	17.03.2026
3274479	22.03.2026
3275883	25.03.2026
3277839	30.03.2026
3408260	07.03.2026
3423497	02.03.2026
3426243	08.03.2026
3428603	11.03.2026
3429596	17.03.2026
3429947	15.03.2026
3436022	31.03.2026
3436048	31.03.2026
3461834	13.03.2026
3537056	07.03.2026
3537654	08.03.2026
3545753	27.03.2026
3601296	30.03.2026
3701971	13.03.2026
3722527	10.03.2026
3765447	15.03.2026
3765992	12.03.2026
3773498	29.03.2026
3774791	29.03.2026
3885501	03.03.2026
3932932	13.03.2026
3969618	09.03.2026
4188332	23.03.2026
4212529	29.03.2026

Licences
(Patentu likuma 52. panta ceturtā daļa)

(11) **EP 2121716**
(54) STABILU TIAKUMICĪNU KOMPOZĪCIJAS
(73) MERCK SHARP & DOHME LLC; 126 East Lincoln Avenue, Rahway, New Jersey, 07065, US
Licenciāts: MSD International Business GmbH; Buergenstrasse 8, 6005 Luzern, CH
Licences veids: Vienkāršā
Licences darbības laiks: no 12.10.2026 līdz 17.01.2028
Licences darbības vieta: Latvija
Ieraksts reģistrā: 30.10.2026

(11) **EP 2121716**
(54) STABILU TIAKUMICĪNU KOMPOZĪCIJAS
(73) MERCK SHARP & DOHME LLC; 126 East Lincoln Avenue, Rahway, New Jersey, 07065, US
Licenciāts: MSD International Business GmbH; Buergenstrasse 8, 6005 Luzern, CH
Apakšlicences turētājs: Tillotts Pharma AG; Baslerstrasse 15, 4310 Rheinfelden, CH
Licences (apakšlicences) veids: Vienkāršā
Licences (apakšlicences) darbības laiks: no 10.09.2026 līdz 17.01.2028
Licences (apakšlicences) darbības vieta: Latvija
Licences līguma noslēgšanas datums: 22.10.2026
Ieraksts reģistrā: 04.11.2026

(11) **EP 2125850**
(54) MAKROCIKLISKAS POLIMORFAS FORMAS, ŠĀDAS POLIMORFAS FORMAS SATUROŠAS KOMPOZĪCIJAS UN TO RAŽOŠANAS METODES UN PIELIETOJUMS
(73) MERCK SHARP & DOHME LLC; 126 East Lincoln Avenue, Rahway, New Jersey, 07065, US
Licenciāts: MSD International Business GmbH; Buergenstrasse 8, 6005 Luzern, CH
Licences veids: Vienkāršā
Licences darbības laiks: no 12.10.2026 līdz 22.01.2028
Licences darbības vieta: Latvija
Ieraksts reģistrā: 30.10.2026

(11) **EP 2125850**
(54) MAKROCIKLISKAS POLIMORFAS FORMAS, ŠĀDAS POLIMORFAS FORMAS SATUROŠAS KOMPOZĪCIJAS UN TO RAŽOŠANAS METODES UN PIELIETOJUMS
(73) MERCK SHARP & DOHME LLC; 126 East Lincoln Avenue, Rahway, New Jersey, 07065, US
Licenciāts: MSD International Business GmbH; Buergenstrasse 8, 6005 Luzern, CH

Apakšlicences turētājs: Tillotts Pharma AG; Baslerstrasse 15, 4310 Rheinfelden, CH
Licences (apakšlicences) veids: Vienkāršā
Licences (apakšlicences) darbības laiks: no 10.09.2026 līdz 22.01.2028
Licences (apakšlicences) darbības vieta: Latvija
Licences līguma noslēgšanas datums: 22.10.2026
Ieraksts reģistrā: 04.11.2026

GROZĪJUMI DIZAINPARAUGU REĢISTRĀ

Dizainparauga reģistrācijas atjaunošana
(Dizainparaugu likuma 31. pants, Pārejas noteikumu 7. punkts)

Tiek norādīts dizainparauga reģistrācijas numurs un reģistrācijas atjaunošanas datums

D 15 894	23.11.2026
D 15 895	23.11.2026
D 15 896	23.11.2026

Dizainparauga izslēgšana no reģistra
(Dizainparaugu likuma 40. pants)

Tiek norādīts dizainparauga reģistrācijas numurs un reģistrācijas beigu datums

D 15 607	18.04.2026
D 15 609	22.04.2026
D 15 873	08.05.2026

Dizainparaugs izslēgts no reģistra pēc īpašnieka iniciatīvas
(Dizainparaugu likuma 36. pants)

Tiek norādīts dizainparauga reģistrācijas numurs un reģistrācijas beigu datums

D 16 027	21.10.2026

GROZĪJUMI PREČU ZĪMJU REĢISTRĀ

Zīmes reģistrācijas atjaunošana
(Preču zīmju likuma 45. pants)

Tiek norādīts zīmes reģistrācijas numurs un reģistrācijas atjaunošanas datums

M 38 832	22.08.2027
M 39 240	17.04.2026
M 39 242	17.04.2026
M 39 243	17.04.2026
M 40 388	21.10.2026
M 40 713	13.01.2027
M 40 786	11.12.2026
M 40 787	11.12.2026
M 40 932	23.10.2026
M 41 251	04.11.2026
M 41 523	03.03.2027
M 41 650	08.04.2027
M 41 768	07.11.2026
M 41 774	18.08.2027
M 42 209	12.06.2027
M 42 637	03.01.2027
M 43 213	28.12.2026
M 57 303	15.11.2026
M 57 550	09.01.2027
M 57 555	08.02.2027
M 57 981	27.04.2027
M 58 549	17.10.2026
M 58 596	20.10.2026
M 58 597	20.10.2026
M 58 744	07.09.2026
M 58 772	25.10.2026
M 58 783	09.11.2026
M 58 805	09.01.2027
M 58 882	29.09.2026
M 58 934	02.12.2026
M 58 946	27.12.2026
M 58 989	08.12.2026
M 59 010	15.12.2026
M 59 012	23.01.2027
M 59 018	03.10.2026
M 59 482	08.02.2027
M 59 514	01.02.2027
M 59 700	15.03.2027
M 59 720	07.06.2027
M 59 822	19.03.2027
M 59 851	18.12.2026
M 59 860	30.07.2027
M 65 622	20.11.2026
M 71 000	27.10.2026
M 71 014	08.11.2026
M 71 079	19.09.2026
M 71 105	07.11.2026
M 71 106	07.11.2026
M 71 122	29.11.2026
M 71 125	05.12.2026
M 71 145	27.12.2026
M 71 201	19.09.2026
M 71 229	02.11.2026
M 71 230	02.11.2026
M 71 231	02.11.2026
M 71 232	02.11.2026
M 71 233	03.11.2026
M 71 234	03.11.2026
M 71 235	03.11.2026
M 71 245	21.11.2026
M 71 290	15.02.2027
M 71 291	15.02.2027
M 71 301	23.02.2027
M 71 336	03.11.2026
M 71 337	03.11.2026
M 71 338	03.11.2026
M 71 339	03.11.2026
M 71 377	13.02.2027
M 71 389	11.01.2027
M 71 397	20.02.2027
M 71 432	21.03.2027
M 71 433	21.03.2027
M 71 451	11.11.2026
M 71 576	18.01.2027
M 71 632	06.02.2027
M 71 633	07.02.2027
M 71 660	22.03.2027
M 71 666	31.03.2027
M 71 679	18.04.2027
M 71 687	24.04.2027
M 71 732	04.11.2026
M 71 733	07.11.2026
M 71 767	10.02.2027
M 72 247	17.08.2027
M 72 372	13.07.2027

Zīmes reģistrācijas spēka zaudēšana
(Preču zīmju likuma 60. pants)

Tiek norādīts zīmes reģistrācijas numurs un reģistrācijas beigu datums

M 39 176	12.04.2026
M 39 177	12.04.2026
M 39 180	12.04.2026
M 39 241	17.04.2026
M 39 361	24.04.2026
M 39 422	24.04.2026
M 39 496	10.04.2026
M 39 500	10.04.2026
M 39 501	10.04.2026
M 39 552	08.04.2026
M 39 928	08.04.2026
M 39 934	08.04.2026
M 39 936	08.04.2026
M 39 939	08.04.2026
M 39 941	08.04.2026
M 39 945	08.04.2026
M 39 947	08.04.2026
M 39 948	08.04.2026
M 39 949	08.04.2026
M 39 962	25.04.2026
M 39 963	26.04.2026
M 56 834	25.04.2026
M 56 839	20.04.2026
M 57 250	10.04.2026
M 57 727	27.04.2026
M 57 797	07.04.2026
M 57 905	12.04.2026
M 57 915	13.04.2026
M 57 950	21.04.2026
M 57 952	25.04.2026
M 57 957	26.04.2026
M 58 001	11.04.2026
M 58 003	19.04.2026
M 58 521	21.04.2026
M 58 522	21.04.2026
M 59 160	19.04.2026
M 59 370	19.04.2026
M 59 882	19.04.2026
M 60 330	12.04.2026
M 62 650	13.04.2026
M 69 995	08.04.2026
M 69 996	18.04.2026
M 69 997	18.04.2026
M 69 998	19.04.2026
M 69 999	20.04.2026
M 70 222	20.04.2026
M 70 402	11.04.2026
M 70 403	11.04.2026
M 70 448	08.04.2026
M 70 449	08.04.2026
M 70 450	08.04.2026
M 70 451	11.04.2026
M 70 452	19.04.2026
M 70 471	20.04.2026
M 70 479	11.04.2026
M 70 517	07.04.2026
M 70 519	11.04.2026
M 70 521	18.04.2026
M 70 522	25.04.2026
M 70 523	25.04.2026
M 70 524	25.04.2026
M 70 525	25.04.2026
M 70 526	25.04.2026
M 70 527	27.04.2026
M 70 528	27.04.2026
M 70 529	28.04.2026
M 70 531	29.04.2026
M 70 556	11.04.2026
M 70 557	11.04.2026
M 70 561	18.04.2026
M 70 586	11.04.2026
M 70 596	29.04.2026
M 70 614	08.04.2026
M 70 615	08.04.2026
M 70 616	08.04.2026
M 70 617	21.04.2026
M 70 619	22.04.2026
M 70 620	28.04.2026
M 70 622	29.04.2026
M 70 623	29.04.2026
M 70 678	26.04.2026
M 70 679	26.04.2026
M 70 680	26.04.2026
M 70 684	12.04.2026
M 70 715	13.04.2026
M 70 716	26.04.2026
M 70 810	12.04.2026
M 70 811	25.04.2026
M 70 845	12.04.2026
M 70 951	18.04.2026
M 70 952	18.04.2026
M 70 954	29.04.2026
M 71 019	08.04.2026
M 71 058	19.04.2026
M 71 187	25.04.2026
M 71 189	29.04.2026
M 72 002	15.04.2026
M 72 003	16.04.2026

Zīmes reģistrācijas spēka zaudēšana
(atteikšanās no reģistrācijas)
(Preču zīmju likuma 59. pants)

(111)	**M 81 459**
(141)	21.10.2026
(580)	21.10.2026

Reģistrācijas atzīšana par spēkā neesošu
(Rūpnieciskā īpašuma institūciju un procedūru likuma 100. panta pirmā daļa)

Tiek norādīts zīmes reģistrācijas numurs un reģistrācijas beigu datums

M 81 089	20.09.2025
M 81 090	20.09.2025

Zīmes īpašnieka maiņa
(Preču zīmju likuma 28. pants)

(111)	**M 13 137, M 44 253, M 44 254, M 44 482, M 44 483**
(732)	ADAMA AGRICULTURAL SOLUTIONS LTD.; Golan St., POB 2981, Airport City, 7015103, IL
(740)	Inese LEIMANE, AAA LAW LATVIA; Citadeles iela 12, Rīga, LV-1010, LV
(580)	05.11.2026

(111)	**M 32 024, M 44 250, M 68 737, M 76 120, M 77 551, M 78 495**
(732)	ADAMA AGRICULTURAL SOLUTIONS LTD.; Golan St., POB 2981, Airport City, 7015103, IL
(740)	Inese LEIMANE, AAA LAW LATVIA; Citadeles iela 12, Rīga, LV-1010, LV
(580)	06.11.2026

(111)	**M 47 740, M 52 595, M 52 596, M 59 545, M 59 565**
(732)	PBFS SP. Z O.O.; ul. Jagodne 1, Karczew, woj. Mazowieckie, 05-480, PL

(740) Inese PĒTERSONE, AĢENTŪRA INTELS LATVIJA; Plostnieku iela 42, Rīga, LV-1063, LV
(580) 20.10.2026

---

(111) **M 49 547**
(732) EH LAUNDRY LIMITED; One Ludlow, Ludlow Road, Maidenhead, Berkshire, SL6 2SL, GB
(740) Natālija ANOHINA, Patentu aģentūra "TRIA ROBIT"; Vīlandes iela 5 - 2, Rīga, LV-1010, LV
(580) 27.10.2026

---

(111) **M 58 684**
(732) Dace LITAVNIECE; Matīsa iela 47 - 10, Rīga, LV-1009, LV
(580) 29.10.2026

---

(111) **M 58 934**
(732) Junsuk PARK; 149 dong, 2104 ho, 333 Godeok-ro, Gangdong-gu, Seoul, 05224, KR
(740) Inese LEIMANE, AAA LAW LATVIA; Citadeles iela 12, Rīga, LV-1010, LV
(580) 28.10.2026

---

(111) **M 62 457, M 64 032, M 65 788, M 66 781, M 78 313, M 78 314, M 78 315, M 78 316**
(732) GECO, SIA; Buļļu iela 47A, Rīga, LV-1067, LV
(740) Gunta ZARIŅA, AAA LAW LATVIA; Citadeles iela 12, Rīga, LV-1010, LV
(580) 05.11.2026

---

(111) **M 69 931, M 72 199, M 72 220, M 72 290, M 72 549, M 73 131, M 73 683, M 73 831, M 74 067, M 74 327**
(732) AMAZON TECHNOLOGIES, INC.; 410 Terry Avenue North, Seattle, WA 98109, US
(740) Aleksandra FORTŪNA, "FORAL INTELEKTUĀLĀ ĪPAŠUMA AĢENTŪRA", SIA; Kalēju iela 14 - 7, Rīga, LV-1050, LV
(580) 27.10.2026

---

(111) **M 71 079, M 71 201**
(732) HIBELT, SIA; Šķūņu iela 19, Rīga, LV-1050, LV
(740) Dina ABAJA; Šķūņu iela 19, Rīga, LV-1050, LV
(580) 15.10.2026

---

(111) **M 71 245**
(732) SCM METAL PRODUCTS, LLC; 2601 Weck Drive, Research Triangle Park, NC, 27709, US
(740) Gatis MERŽVINSKIS, AAA LAW LATVIA; Citadeles iela 12, Rīga, LV-1010, LV
(580) 27.10.2026

---

(111) **M 73 064**
(732) SP LEĢIONS, SIA; Slokas iela 48A - 601, Rīga, LV-1007, LV
(740) Igors SOROKINS; Zeltiņu iela 58 - 23, Rīga, LV-1035, LV
(580) 26.10.2026

---

(111) **M 76 441, M 76 491**
(732) MANFUL COSMETICS, SIA; Ganu iela 2 - 23, Rīga, LV-1010, LV
(580) 26.10.2026

---

(111) **M 78 153**
(732) EH PEST LIMITED; One Ludlow, Ludlow Road, Maidenhead, Berkshire, SL6 2SL, GB
(740) Natālija ANOHINA, Patentu aģentūra "TRIA ROBIT"; Vīlandes iela 5 - 2, Rīga, LV-1010, LV
(580) 27.10.2026

---

(111) **M 78 449, M 78 450**
(732) BYTES GROUP B.V.; Jaarbeursplein 6, Utrecht, 3521 AL, NL
(740) Rūta OLMANE, METIDA, SIA; Krišjāņa Barona iela 119, Rīga, LV-1012, LV
(580) 21.10.2026

---

(111) **M 81 316**
(732) EBRO MOTORS GROUP EV, S.A.; C/Joan De La Cierva, 2, Martorell (Barcelona), ES
(740) Aleksandra FORTŪNA, "FORAL INTELEKTUĀLĀ ĪPAŠUMA AĢENTŪRA", SIA; Kalēju iela 14 - 7, Rīga, LV-1050, LV
(580) 13.11.2026

Zīmes īpašnieka nosaukuma maiņa
(Preču zīmju likuma 41. panta piektā daļa)

(111) **M 14 208**
(732) SOLSTICE SPECIALTY CHEMICALS SEELZE GMBH; Wunstorfer Strasse 40, Seelze, 30926, DE
(580) 27.10.2026

---

(111) **M 17 648**
(732) VEH CALGON B.V.; Schiphol Boulevard 267, Schiphol, 1118 BH, NL
(580) 28.10.2026

---

(111) **M 36 124, M 54 541, M 54 542**
(732) VEH POWER CLEANERS B.V.; Schiphol Boulevard 267, Schiphol, 1118 BH, NL
(580) 29.10.2026

---

(111) **M 36 127, M 59 609**
(732) VEH LAUNDRY DETERGENTS (No. 1) B.V.; Schiphol Boulevard 267, Schiphol, 1118 BH, NL
(580) 29.10.2026

---

(111) **M 52 313, M 76 324, M 78 532**
(732) VEH IP UK LIMITED; One Ludlow, Ludlow Road, Maidenhead, Berkshire, SL6 2SL, GB
(580) 27.10.2026

---

(111) **M 70 743**
(732) WANLI TIRE CORPORATION LIMITED; No. 3 Wanli Road, Aotou, Conghua, Guangdong, Guangzhou, 510940, CN
(580) 10.11.2026

Zīmes īpašnieka adreses maiņa
(Preču zīmju likuma 41. panta piektā daļa)

(111) **M 15 078, M 15 104, M 15 105, M 17 708, M 42 248**
(732) CONOPCO, INC.; 111 River Street, Hoboken, NJ 07030, US
(580) 15.10.2026

---

(111) **M 18 680, M 18 683**
(732) GENERALE BISCUIT; 65 quai Georges Gorse, Boulogne Billancourt, 92100, FR
(580) 27.10.2026

---

(111) **M 32 518**
(732) JANSPORT APPAREL CORP.; 675 North Grant Street, Denver, CO 80203, US
(580) 22.10.2026

---

(111) **M 41 650**
(732) GRÜNE FEE MARKETING OY; Länsitie 372, Laihia, 66400, FI
(580) 27.10.2026

(111) **M 57 555**
(732) STIPRO, SIA; Ganību dambis 40C, Rīga, LV-1005, LV
(580) 21.10.2026

(111) **M 59 010**
(732) SAMPO OYJ; Fabianinkatu 21, Helsinki, 00130, FI
(580) 21.10.2026

(111) **M 59 057**
(732) RIX FLOW, SIA; Krišjāņa Barona iela 30A, Rīga, LV-1011, LV
(580) 09.11.2026

(111) **M 60 365, M 60 366, M 60 367**
(732) THE NORTH FACE APPAREL CORP.; 675 North Grant Street, Denver, CO 80203, US
(580) 21.10.2026

(111) **M 64 855**
(732) ALBERTO-CULVER INTERNATIONAL, INC.; 111 River Street, Hoboken, NJ 07030, US
(580) 15.10.2026

(111) **M 69 359**
(732) THE NORTH FACE APPAREL Corp.; 675 North Grant Street, Denver, CO 80203, US
(580) 23.10.2026

(111) **M 71 014**
(732) BAIRONS LBC, SIA; Piparu iela 4, Iecēni, Cenu pag., Jelgavas nov., LV-3018, LV
(580) 23.10.2026

(111) **M 71 125**
(732) LEVERSA, SIA; Uriekstes iela 12C, Rīga, LV-1005, LV
(580) 30.10.2026

(111) **M 71 632, M 71 633**
(732) COLLIERS INTERNATIONAL ADVISORS, SIA; Satekles iela 2B, Rīga, LV-1050, LV
(580) 20.10.2026

(111) **M 71 767**
(732) SIA "AKSO" FILIĀLE "AKSO PLUS", Ārvalsts komersanta filiāle; Klievu iela 2, Smiltene, Smiltenes nov., LV-4729, LV
(580) 16.10.2026

(111) **M 71 874**
(732) LATVIJAS HOKEJA LĪGA, Biedrība; Grodu iela 1, Upesciems, Garkalnes pag., Ropažu nov., LV-2137, LV
(580) 09.11.2026

(111) **M 72 792**
(732) NEON PLUS, SIA; Kalētu iela 17, Rīga, LV-1004, LV
(580) 12.11.2026

(111) **M 73 709**
(732) SCIVATION, INC.; 332 Grace Lane, Austin, TX 78746, US
(580) 14.10.2026

Pārstāvja maiņa
(Preču zīmju likuma 41. panta piektā daļa)

(111) **M 10 634, M 10 647, M 11 045, M 11 046, M 11 054, M 11 056, M 11 060, M 11 061, M 11 063, M 11 065, M 11 067, M 11 242, M 12 396, M 12 400, M 12 401, M 12 402, M 14 530, M 17 434, M 17 645, M 17 795, M 17 806, M 17 816, M 32 768, M 32 771, M 32 772, M 33 463, M 33 692, M 36 183, M 45 575, M 45 816, M 49 052, M 51 183, M 55 950, M 55 953, M 60 870, M 61 495, M 62 345, M 67 336**
(740) Artūrs ZVIRGZDS, "Agency ARNOPATENTS", SIA; Brīvības iela 162 k-2 - 17, Rīga, LV-1012, LV
(580) 13.10.2026

(111) **M 11 905, M 12 599, M 13 532, M 14 261, M 14 479, M 17 095, M 17 096, M 18 597, M 38 565, M 42 883, M 43 788, M 43 790, M 43 812, M 44 617, M 45 269, M 45 810, M 46 197, M 46 231, M 47 689, M 48 185, M 48 986, M 49 095, M 49 096, M 49 715, M 50 471, M 52 442, M 59 741, M 59 742, M 62 182, M 63 736, M 65 781, M 65 864, M 65 865, M 65 914, M 65 920**
(740) Ieva ANDERSONE, Zvērinātu advokātu birojs "SORAINEN"; Antonijas iela 21, Rīga, LV-1010, LV
(580) 16.10.2026

(111) **M 34 952, M 71 043, M 71 400, M 75 891, M 79 941**
(740) Andris TAURIŅŠ, Zvērinātu advokātu birojs "SORAINEN"; Antonijas iela 21, Rīga, LV-1010, LV
(580) 19.10.2026

(111) **M 37 713, M 37 717, M 38 667, M 38 669, M 39 530, M 61 280, M 64 103, M 67 575, M 67 795, M 68 751, M 71 015, M 72 175, M 73 452, M 79 699**
(740) Edvīns DRABA, Zvērinātu advokātu birojs "SORAINEN"; Antonijas iela 21, Rīga, LV-1010, LV
(580) 19.10.2026

(111) **M 40 786, M 40 787**
(740) Aleksandra FORTŪNA, "FORAL INTELEKTUĀLĀ ĪPAŠUMA AĢENTŪRA", SIA; Kalēju iela 14 - 7, Rīga, LV-1050, LV
(580) 27.10.2026

(111) **M 41 251**
(740) Aleksandra FORTŪNA, "FORAL INTELEKTUĀLĀ ĪPAŠUMA AĢENTŪRA", SIA; Kalēju iela 14 - 7, Rīga, LV-1050, LV
(580) 23.10.2026

(111) **M 49 484**
(740) Baiba KRAVALE, PATENTU BIROJS "ALFA-PATENTS", SIA; Ēvalda Valtera iela 46 - 65, Rīga, LV-1021, LV
(580) 12.11.2026

(111) **M 58 744, M 59 018**
(740) Aleksandra FORTŪNA, "FORAL INTELEKTUĀLĀ ĪPAŠUMA AĢENTŪRA", SIA; Kalēju iela 14 - 7, Rīga, LV-1050, LV
(580) 11.11.2026

(111) **M 58 772**
(740) Aleksandra FORTŪNA, "FORAL INTELEKTUĀLĀ ĪPAŠUMA AĢENTŪRA", SIA; Kalēju iela 14 - 7, Rīga, LV-1050, LV
(580) 25.10.2026

(111) **M 58 989**
(740) Aleksandra FORTŪNA, "FORAL INTELEKTUĀLĀ ĪPAŠUMA AĢENTŪRA", SIA; Kalēju iela 14 - 7, Rīga, LV-1050, LV
(580) 05.11.2026

(111) **M 59 010**
(740) Inese LEIMANE, AAA LAW LATVIA; Citadeles iela 12, Rīga, LV-1010, LV
(580) 25.10.2026

---

(111) **M 59 012**
(740) Aleksandra FORTŪNA, "FORAL INTELEKTUĀLĀ ĪPAŠUMA AĢENTŪRA", SIA; Kalēju iela 14 - 7, Rīga, LV-1050, LV
(580) 23.10.2026

---

(111) **M 59 720**
(740) Aleksandra FORTŪNA, "FORAL INTELEKTUĀLĀ ĪPAŠUMA AĢENTŪRA", SIA; Kalēju iela 14 - 7, Rīga, LV-1050, LV
(580) 12.11.2026

---

(111) **M 65 921, M 65 922, M 65 923, M 65 927, M 66 917, M 67 189, M 69 274, M 69 414, M 70 706, M 70 707, M 72 947, M 73 002, M 73 972, M 74 294, M 74 405, M 74 543, M 75 092, M 75 128, M 75 330, M 75 481, M 75 482, M 75 779, M 75 983, M 76 397, M 77 651, M 77 825, M 77 827, M 80 350, M 80 498, M 80 602, M 80 657, M 80 866, M 80 867, M 81 020**
(740) Ieva ANDERSONE, Zvērinātu advokātu birojs "SORAINEN"; Antonijas iela 21, Rīga, LV-1010, LV
(580) 19.10.2026

---

(111) **M 66 817, M 67 437, M 69 578, M 69 718, M 69 869, M 69 870, M 71 496, M 75 019, M 76 214, M 76 391, M 76 392, M 76 652, M 76 793, M 76 833, M 79 505, M 81 008, M 81 160**
(740) Juris STEŅINS, Zvērinātu advokātu birojs "SORAINEN"; Antonijas iela 21, Rīga, LV-1010, LV
(580) 19.10.2026

---

(111) **M 71 145**
(740) NAV PĀRSTĀVJA
(580) 04.11.2026

---

(111) **M 71 732**
(740) Aleksandra FORTŪNA, "FORAL INTELEKTUĀLĀ ĪPAŠUMA AĢENTŪRA", SIA; Kalēju iela 14 - 7, Rīga, LV-1050, LV
(580) 03.11.2026

---

(111) **M 71 733**
(740) Aleksandra FORTŪNA, "FORAL INTELEKTUĀLĀ ĪPAŠUMA AĢENTŪRA", SIA; Kalēju iela 14 - 7, Rīga, LV-1050, LV
(580) 03.11.2026

---

(111) **M 71 874**
(740) NAV PĀRSTĀVJA
(580) 09.11.2026

---

(111) **M 79 758, M 79 759**
(740) Ieva Mona MACKAITE, INTELLECTUAL AGENCY; Raņķa dambis 30 - 111, Rīga, LV-1048, LV
(580) 21.10.2026

Grozījumi preču sarakstā
(Preču zīmju likuma 41. panta piektā daļa)

---

(111) **M 43 213**
(511) 9
visas preces svītrotas ar 28.12.2026
16
līdzšinējā redakcija
25
līdzšinējā redakcija
38
visas preces svītrotas ar 28.12.2026
41
līdzšinējā redakcija
(580) 05.11.2026

Grozījumi preču sarakstā
(Rūpnieciskā īpašuma institūciju un procedūru likuma 100. panta pirmā daļa)

---

(111) **M 80 575**
(511) 19
visas preces svītrotas ar 20.04.2025
22
līdzšinējā redakcija
(580) 29.10.2026

Ķīlas tiesība
(Preču zīmju likuma 27. panta piektā daļa)

---

(111) **M 52 393**
(732) LINSTOW, SIA; Audēju iela 16, Rīga, LV-1050, LV
Komercķīlas ņēmējs: DANSKE BANK A/S; Holmens Kanal 2-12, Copenhagen K, DK-1092, DK
SEB BANKA, AS; Meistaru iela 1, Valdlauči, Ķekavas pag., Ķekavas nov., LV-1076, LV
Komercķīlas reģistrācijas Nr. 100196565
Komercķīlas atzīmes dzēšanas ieraksta pamats: Uzņēmumu reģistra 2023. gada 10. maija lēmums par komercķīlas Nr. 100196565 dzēšanu
Ķīlas tiesības dzēšanas datums: 10.05.2023
(580) 10.11.2026

---

(111) **M 52 393**
(732) LINSTOW, SIA; Audēju iela 16, Rīga, LV-1050, LV
Komercķīlas ņēmējs: SEB BANKA, AS; Meistaru iela 1, Valdlauči, Ķekavas pag., Ķekavas nov., LV-1076, LV
Komercķīlas reģistrācijas Nr. 100201583
Komercķīlas grozījuma ieraksta pamats: Uzņēmumu reģistra 2023. gada 10. maija lēmums par komercķīlas Nr. 100196566 dzēšanu un komercķīlas pārjaunojuma reģistrāciju, piešķirot komercķīlai reģistrācijas Nr. 100201583
(580) 12.11.2026

---

(111) **M 52 393**
(732) LINSTOW, SIA; Audēju iela 16, Rīga, LV-1050, LV
Komercķīlas ņēmējs: SEB BANKA, AS; Meistaru iela 1, Valdlauči, Ķekavas pag., Ķekavas nov., LV-1076, LV
Komercķīlas reģistrācijas Nr. 100201583
Komercķīlas atzīmes dzēšanas ieraksta pamats: Uzņēmumu reģistra 2026. gada 6. novembra lēmums par komercķīlas Nr. 100201583 dzēšanu
Ķīlas tiesības dzēšanas datums: 06.11.2026
(580) 13.11.2026

---

(111) **M 57 923**
(732) LINSTOW, SIA; Audēju iela 16, Rīga, LV-1050, LV
Komercķīlas ņēmējs: DANSKE BANK A/S; Holmens Kanal 2-12, Copenhagen K, DK-1092, DK
SEB BANKA, AS; Meistaru iela 1, Valdlauči, Ķekavas pag., Ķekavas nov., LV-1076, LV
Komercķīlas reģistrācijas Nr. 100196565
Komercķīlas atzīmes dzēšanas ieraksta pamats: Uzņēmumu reģistra 2023. gada 10. maija lēmums par komercķīlas Nr. 100196565 dzēšanu
Ķīlas tiesības dzēšanas datums: 10.05.2023
(580) 10.11.2026

---

(111) **M 57 923**
(732) LINSTOW, SIA; Audēju iela 16, Rīga, LV-1050, LV
Komercķīlas ņēmējs: SEB BANKA, AS; Meistaru iela 1, Valdlauči, Ķekavas pag., Ķekavas nov., LV-1076, LV
Komercķīlas reģistrācijas Nr. 100201583
Komercķīlas grozījuma ieraksta pamats: Uzņēmumu reģistra 2023. gada 10. maija lēmums par komercķīlas Nr. 100196566 dzēšanu un komercķīlas pārjaunojuma reģistrāciju, piešķirot komercķīlai reģistrācijas Nr. 100201583
(580) 12.11.2026

---

(111) **M 57 923**
(732) LINSTOW, SIA; Audēju iela 16, Rīga, LV-1050, LV
Komercķīlas ņēmējs: SEB BANKA, AS; Meistaru iela 1, Valdlauči, Ķekavas pag., Ķekavas nov., LV-1076, LV
Komercķīlas reģistrācijas Nr. 100201583
Komercķīlas atzīmes dzēšanas ieraksta pamats: Uzņēmumu reģistra 2026. gada 6. novembra lēmums par komercķīlas Nr. 100201583 dzēšanu
Ķīlas tiesības dzēšanas datums: 06.11.2026
(580) 13.11.2026

---

(111) **M 71 286**
(732) ALŪKSNES PUTNU FERMA, SIA; Kārļa Ulmaņa gatve 119, Mārupe, Mārupes nov., LV-2167, LV
Komercķīlas ņēmējs: SWEDBANK, AS; Balasta dambis 15, Rīga, LV-1048, LV
Komercķīlas reģistrācijas Nr. 100218306
Komercķīlas reģistrācijas ieraksta pamats: Uzņēmumu reģistra 2026. gada 13. oktobra lēmums par komercķīlas Nr. 100218306 reģistrāciju
(580) 15.10.2026

---

(111) **M 71 287**
(732) ALŪKSNES PUTNU FERMA, SIA; Kārļa Ulmaņa gatve 119, Mārupe, Mārupes nov., LV-2167, LV
Komercķīlas ņēmējs: SWEDBANK, AS; Balasta dambis 15, Rīga, LV-1048, LV
Komercķīlas reģistrācijas Nr. 100218306
Komercķīlas reģistrācijas ieraksta pamats: Uzņēmumu reģistra 2026. gada 13. oktobra lēmums par komercķīlas Nr. 100218306 reģistrāciju
(580) 15.10.2026

---

(111) **M 71 372**
(732) ALŪKSNES PUTNU FERMA, SIA; Kārļa Ulmaņa gatve 119, Mārupe, Mārupes nov., LV-2167, LV
Komercķīlas ņēmējs: SWEDBANK, AS; Balasta dambis 15, Rīga, LV-1048, LV
Komercķīlas reģistrācijas Nr. 100218306
Komercķīlas reģistrācijas ieraksta pamats: Uzņēmumu reģistra 2026. gada 13. oktobra lēmums par komercķīlas Nr. 100218306 reģistrāciju
(580) 15.10.2026

---

(111) **M 71 373**
(732) ALŪKSNES PUTNU FERMA, SIA; Kārļa Ulmaņa gatve 119, Mārupe, Mārupes nov., LV-2167, LV
Komercķīlas ņēmējs: SWEDBANK, AS; Balasta dambis 15, Rīga, LV-1048, LV
Komercķīlas reģistrācijas Nr. 100218306
Komercķīlas reģistrācijas ieraksta pamats: Uzņēmumu reģistra 2026. gada 13. oktobra lēmums par komercķīlas Nr. 100218306 reģistrāciju
(580) 15.10.2026

---

(111) **M 72 264**
(732) LINSTOW, SIA; Stacijas laukums 4, Rīga, LV-1050, LV
Komercķīlas ņēmējs: DANSKE BANK A/S; Holmens Kanal 2-12, Copenhagen K, DK-1092, DK
SEB BANKA, AS; Meistaru iela 1, Valdlauči, Ķekavas pagasts, Ķekavas novads, LV-1076, LV
Komercķīlas reģistrācijas Nr. 100196565
Komercķīlas atzīmes dzēšanas ieraksta pamats: Uzņēmumu reģistra 2023. gada 10. maija lēmums par komercķīlas Nr. 100196565 dzēšanu
Ķīlas tiesības dzēšanas datums: 10.05.2023
(580) 10.11.2026

---

(111) **M 72 264**
(732) LINSTOW, SIA; Stacijas laukums 4, Rīga, LV-1050, LV
Komercķīlas ņēmējs: SEB BANKA, AS; Meistaru iela 1, Valdlauči, Ķekavas pag., Ķekavas nov., LV-1076, LV
Komercķīlas reģistrācijas Nr. 100201583
Komercķīlas grozījuma ieraksta pamats: Uzņēmumu reģistra 2023. gada 10. maija lēmums par komercķīlas Nr. 100196566 dzēšanu un komercķīlas pārjaunojuma reģistrāciju, piešķirot komercķīlai reģistrācijas Nr. 100201583
(580) 12.11.2026

---

(111) **M 72 264**
(732) LINSTOW, SIA; Stacijas laukums 4, Rīga, LV-1050, LV
Komercķīlas ņēmējs: SEB BANKA, AS; Meistaru iela 1, Valdlauči, Ķekavas pag., Ķekavas nov., LV-1076, LV
Komercķīlas reģistrācijas Nr. 100201583
Komercķīlas atzīmes dzēšanas ieraksta pamats: Uzņēmumu reģistra 2026. gada 6. novembra lēmums par komercķīlas Nr. 100201583 dzēšanu
Ķīlas tiesības dzēšanas datums: 06.11.2026
(580) 13.11.2026

---

(111) **M 72 265**
(732) LINSTOW, SIA; Stacijas laukums 4, Rīga, LV-1050, LV
Komercķīlas ņēmējs: DANSKE BANK A/S; Holmens Kanal 2-12, Copenhagen K, DK-1092, DK
SEB BANKA, AS; Meistaru iela 1, Valdlauči, Ķekavas pag., Ķekavas nov., LV-1076, LV
Komercķīlas reģistrācijas Nr. 100196565
Komercķīlas atzīmes dzēšanas ieraksta pamats: Uzņēmumu reģistra 2023. gada 10. maija lēmums par komercķīlas Nr. 100196565 dzēšanu
Ķīlas tiesības dzēšanas datums: 10.05.2023
(580) 10.11.2026

---

(111) **M 72 265**
(732) LINSTOW, SIA; Stacijas laukums 4, Rīga, LV-1050, LV
Komercķīlas ņēmējs: SEB BANKA, AS; Meistaru iela 1, Valdlauči, Ķekavas pag., Ķekavas nov., LV-1076, LV
Komercķīlas reģistrācijas Nr. 100201583
Komercķīlas grozījuma ieraksta pamats: Uzņēmumu reģistra 2023. gada 10. maija lēmums par komercķīlas Nr. 100196566 dzēšanu un komercķīlas pārjaunojuma reģistrāciju, piešķirot komercķīlai reģistrācijas Nr. 100201583
(580) 12.11.2026

---

(111) **M 72 265**
(732) LINSTOW, SIA; Stacijas laukums 4, Rīga, LV-1050, LV
Komercķīlas ņēmējs: SEB BANKA, AS; Meistaru iela 1, Valdlauči, Ķekavas pag., Ķekavas nov., LV-1076, LV
Komercķīlas reģistrācijas Nr. 100201583
Komercķīlas atzīmes dzēšanas ieraksta pamats: Uzņēmumu reģistra 2026. gada 6. novembra lēmums par komercķīlas Nr. 100201583 dzēšanu
Ķīlas tiesības dzēšanas datums: 06.11.2026
(580) 13.11.2026

---

(111) **M 73 804**
(732) DELFI, AS; Dēļu iela 4, Rīga, LV-1004, LV
Komercķīlas ņēmējs: SEB PANK AS; Tornimäe tn 2, Tallinn, Harju maakond, Kesklinna linnaosa, 15010, EE
Komercķīlas reģistrācijas Nr. 100218342
Komercķīlas reģistrācijas ieraksta pamats: Uzņēmumu reģistra 2026. gada 14. oktobra lēmums par komercķīlas Nr. 100218342 reģistrāciju
(580) 15.10.2026

---

(111) **M 73 906**
(732) LINSTOW, SIA; Stacijas laukums 4, Rīga, LV-1050, LV
Komercķīlas ņēmējs: DANSKE BANK A/S; Holmens Kanal 2-12, Copenhagen K, DK-1092, DK
SEB BANKA, AS; Meistaru iela 1, Valdlauči, Ķekavas pag., Ķekavas nov., LV-1076, LV
Komercķīlas reģistrācijas Nr. 100196565
Komercķīlas atzīmes dzēšanas ieraksta pamats: Uzņēmumu reģistra 2023. gada 10. maija lēmums par komercķīlas Nr. 100196565 dzēšanu
Ķīlas tiesības dzēšanas datums: 10.05.2023
(580) 10.11.2026

---

(111) **M 73 906**
(732) LINSTOW, SIA; Stacijas laukums 4, Rīga, LV-1050, LV
Komercķīlas ņēmējs: SEB BANKA, AS; Meistaru iela 1, Valdlauči, Ķekavas pag., Ķekavas nov., LV-1076, LV
Komercķīlas reģistrācijas Nr. 100201583
Komercķīlas grozījuma ieraksta pamats: Uzņēmumu reģistra 2023. gada 10. maija lēmums par komercķīlas Nr. 100196566 dzēšanu un komercķīlas pārjaunojuma reģistrāciju, piešķirot komercķīlai reģistrācijas Nr. 100201583
(580) 12.11.2026

---

(111) **M 73 906**
(732) LINSTOW, SIA; Stacijas laukums 4, Rīga, LV-1050, LV
Komercķīlas ņēmējs: SEB BANKA, AS; Meistaru iela 1, Valdlauči, Ķekavas pag., Ķekavas nov., LV-1076, LV
Komercķīlas reģistrācijas Nr. 100201583
Komercķīlas atzīmes dzēšanas ieraksta pamats: Uzņēmumu reģistra 2026. gada 6. novembra lēmums par komercķīlas Nr. 100201583 dzēšanu
Ķīlas tiesības dzēšanas datums: 06.11.2026
(580) 13.11.2026

---

(111) **M 73 907**
(732) LINSTOW, SIA; Stacijas laukums 4, Rīga, LV-1050, LV
Komercķīlas ņēmējs: DANSKE BANK A/S; Holmens Kanal 2-12, Copenhagen K, DK-1092, DK
SEB BANKA, AS; Meistaru iela 1, Valdlauči, Ķekavas pag., Ķekavas nov., LV-1076, LV
Komercķīlas reģistrācijas Nr. 100196565
Komercķīlas atzīmes dzēšanas ieraksta pamats: Uzņēmumu reģistra 2023. gada 10. maija lēmums par komercķīlas Nr. 100196565 dzēšanu
Ķīlas tiesības dzēšanas datums: 10.05.2023
(580) 10.11.2026

---

(111) **M 73 907**
(732) LINSTOW, SIA; Stacijas laukums 4, Rīga, LV-1050, LV
Komercķīlas ņēmējs: SEB BANKA, AS; Meistaru iela 1, Valdlauči, Ķekavas pag., Ķekavas nov., LV-1076, LV
Komercķīlas reģistrācijas Nr. 100201583
Komercķīlas grozījuma ieraksta pamats: Uzņēmumu reģistra 2023. gada 10. maija lēmums par komercķīlas Nr. 100196566 dzēšanu un komercķīlas pārjaunojuma reģistrāciju, piešķirot komercķīlai reģistrācijas Nr. 100201583
(580) 12.11.2026

---

(111) **M 73 907**
(732) LINSTOW, SIA; Stacijas laukums 4, Rīga, LV-1050, LV
Komercķīlas ņēmējs: SEB BANKA, AS; Meistaru iela 1, Valdlauči, Ķekavas pag., Ķekavas nov., LV-1076, LV
Komercķīlas reģistrācijas Nr. 100201583
Komercķīlas atzīmes dzēšanas ieraksta pamats: Uzņēmumu reģistra 2026. gada 6. novembra lēmums par komercķīlas Nr. 100201583 dzēšanu
Ķīlas tiesības dzēšanas datums: 06.11.2026
(580) 13.11.2026

---

(111) **M 73 908**
(732) LINSTOW, SIA; Stacijas laukums 4, Rīga, LV-1050, LV
Komercķīlas ņēmējs: DANSKE BANK A/S; Holmens Kanal 2-12, Copenhagen K, DK-1092, DK
SEB BANKA, AS; Meistaru iela 1, Valdlauči, Ķekavas pag., Ķekavas nov., LV-1076, LV
Komercķīlas reģistrācijas Nr. 100196565
Komercķīlas atzīmes dzēšanas ieraksta pamats: Uzņēmumu reģistra 2023. gada 10. maija lēmums par komercķīlas Nr. 100196565 dzēšanu
Ķīlas tiesības dzēšanas datums: 10.05.2023
(580) 10.11.2026

---

(111) **M 73 908**
(732) LINSTOW, SIA; Stacijas laukums 4, Rīga, LV-1050, LV
Komercķīlas ņēmējs: SEB BANKA, AS; Meistaru iela 1, Valdlauči, Ķekavas pag., Ķekavas nov., LV-1076, LV
Komercķīlas reģistrācijas Nr. 100201583
Komercķīlas grozījuma ieraksta pamats: Uzņēmumu reģistra 2023. gada 10. maija lēmums par komercķīlas Nr. 100196566 dzēšanu un komercķīlas pārjaunojuma reģistrāciju, piešķirot komercķīlai reģistrācijas Nr. 100201583
(580) 12.11.2026

---

(111) **M 73 908**
(732) LINSTOW, SIA; Stacijas laukums 4, Rīga, LV-1050, LV
Komercķīlas ņēmējs: SEB BANKA, AS; Meistaru iela 1, Valdlauči, Ķekavas pag., Ķekavas nov., LV-1076, LV
Komercķīlas reģistrācijas Nr. 100201583
Komercķīlas atzīmes dzēšanas ieraksta pamats: Uzņēmumu reģistra 2026. gada 6. novembra lēmums par komercķīlas Nr. 100201583 dzēšanu
Ķīlas tiesības dzēšanas datums: 06.11.2026
(580) 13.11.2026

---

(111) **M 74 120**
(732) LINSTOW, SIA; Audēju iela 16, Rīga, LV-1050, LV
Komercķīlas ņēmējs: DANSKE BANK A/S; Holmens Kanal 2-12, Copenhagen K, DK-1092, DK
SEB BANKA, AS; Meistaru iela 1, Valdlauči, Ķekavas pag., Ķekavas nov., LV-1076, LV
Komercķīlas reģistrācijas Nr. 100196565
Komercķīlas atzīmes dzēšanas ieraksta pamats: Uzņēmumu reģistra 2023. gada 10. maija lēmums par komercķīlas Nr. 100196565 dzēšanu
Ķīlas tiesības dzēšanas datums: 10.05.2023
(580) 10.11.2026

---

(111) **M 74 120**
(732) LINSTOW, SIA; Audēju iela 16, Rīga, LV-1050, LV
Komercķīlas ņēmējs: SEB BANKA, AS; Meistaru iela 1, Valdlauči, Ķekavas pag., Ķekavas nov., LV-1076, LV

Komercķīlas reģistrācijas Nr. 100201583
Komercķīlas grozījuma ieraksta pamats: Uzņēmumu reģistra 2023. gada 10. maija lēmums par komercķīlas Nr. 100196566 dzēšanu un komercķīlas pārjaunojuma reģistrāciju, piešķirot komercķīlai reģistrācijas Nr. 100201583
(580) 12.11.2026

---

(111) **M 74 120**
(732) LINSTOW, SIA; Audēju iela 16, Rīga, LV-1050, LV
Komercķīlas ņēmējs: SEB BANKA, AS; Meistaru iela 1, Valdlauči, Ķekavas pag., Ķekavas nov., LV-1076, LV
Komercķīlas reģistrācijas Nr. 100201583
Komercķīlas atzīmes dzēšanas ieraksta pamats: Uzņēmumu reģistra 2026. gada 6. novembra lēmums par komercķīlas Nr. 100201583 dzēšanu
Ķīlas tiesības dzēšanas datums: 06.11.2026
(580) 13.11.2026

---

(111) **M 74 121**
(732) LINSTOW, SIA; Audēju iela 16, Rīga, LV-1050, LV
Komercķīlas ņēmējs: DANSKE BANK A/S; Holmens Kanal 2-12, Copenhagen K, DK-1092, DK
SEB BANKA, AS; Meistaru iela 1, Valdlauči, Ķekavas pag., Ķekavas nov., LV-1076, LV
Komercķīlas reģistrācijas Nr. 100196565
Komercķīlas atzīmes dzēšanas ieraksta pamats: Uzņēmumu reģistra 2023. gada 10. maija lēmums par komercķīlas Nr. 100196565 dzēšanu
Ķīlas tiesības dzēšanas datums: 10.05.2023
(580) 10.11.2026

---

(111) **M 74 121**
(732) LINSTOW, SIA; Audēju iela 16, Rīga, LV-1050, LV
Komercķīlas ņēmējs: SEB BANKA, AS; Meistaru iela 1, Valdlauči, Ķekavas pag., Ķekavas nov., LV-1076, LV
Komercķīlas reģistrācijas Nr. 100201583
Komercķīlas grozījuma ieraksta pamats: Uzņēmumu reģistra 2023. gada 10. maija lēmums par komercķīlas Nr. 100196566 dzēšanu un komercķīlas pārjaunojuma reģistrāciju, piešķirot komercķīlai reģistrācijas Nr. 100201583
(580) 12.11.2026

---

(111) **M 74 121**
(732) LINSTOW, SIA; Audēju iela 16, Rīga, LV-1050, LV
Komercķīlas ņēmējs: SEB BANKA, AS; Meistaru iela 1, Valdlauči, Ķekavas pag., Ķekavas nov., LV-1076, LV
Komercķīlas reģistrācijas Nr. 100201583
Komercķīlas atzīmes dzēšanas ieraksta pamats: Uzņēmumu reģistra 2026. gada 6. novembra lēmums par komercķīlas Nr. 100201583 dzēšanu
Ķīlas tiesības dzēšanas datums: 06.11.2026
(580) 13.11.2026

---

(111) **M 74 122**
(732) LINSTOW, SIA; Audēju iela 16, Rīga, LV-1050, LV
Komercķīlas ņēmējs: DANSKE BANK A/S; Holmens Kanal 2-12, Copenhagen K, DK-1092, DK
SEB BANKA, AS; Meistaru iela 1, Valdlauči, Ķekavas pag., Ķekavas nov., LV-1076, LV
Komercķīlas reģistrācijas Nr. 100196565
Komercķīlas atzīmes dzēšanas ieraksta pamats: Uzņēmumu reģistra 2023. gada 10. maija lēmums par komercķīlas Nr. 100196565 dzēšanu
Ķīlas tiesības dzēšanas datums: 10.05.2023
(580) 10.11.2026

---

(111) **M 74 122**
(732) LINSTOW, SIA; Audēju iela 16, Rīga, LV-1050, LV
Komercķīlas ņēmējs: SEB BANKA, AS; Meistaru iela 1, Valdlauči, Ķekavas pag., Ķekavas nov., LV-1076, LV
Komercķīlas reģistrācijas Nr. 100201583
Komercķīlas grozījuma ieraksta pamats: Uzņēmumu reģistra 2023. gada 10. maija lēmums par komercķīlas Nr. 100196566 dzēšanu un komercķīlas pārjaunojuma reģistrāciju, piešķirot komercķīlai reģistrācijas Nr. 100201583
(580) 12.11.2026

---

(111) **M 74 122**
(732) LINSTOW, SIA; Audēju iela 16, Rīga, LV-1050, LV
Komercķīlas ņēmējs: SEB BANKA, AS; Meistaru iela 1, Valdlauči, Ķekavas pag., Ķekavas nov., LV-1076, LV
Komercķīlas reģistrācijas Nr. 100201583
Komercķīlas atzīmes dzēšanas ieraksta pamats: Uzņēmumu reģistra 2026. gada 6. novembra lēmums par komercķīlas Nr. 100201583 dzēšanu
Ķīlas tiesības dzēšanas datums: 06.11.2026
(580) 13.11.2026

---

(111) **M 75 041**
(732) LINSTOW, SIA; Stacijas laukums 4, Rīga, LV-1050, LV
Komercķīlas ņēmējs: DANSKE BANK A/S; Holmens Kanal 2-12, Copenhagen K, DK-1092, DK
SEB BANKA, AS; Meistaru iela 1, Valdlauči, Ķekavas pag., Ķekavas nov., LV-1076, LV
Komercķīlas reģistrācijas Nr. 100196565
Komercķīlas atzīmes dzēšanas ieraksta pamats: Uzņēmumu reģistra 2023. gada 10. maija lēmums par komercķīlas Nr. 100196565 dzēšanu
Ķīlas tiesības dzēšanas datums: 10.05.2023
(580) 10.11.2026

---

(111) **M 75 041**
(732) LINSTOW, SIA; Stacijas laukums 4, Rīga, LV-1050, LV
Komercķīlas ņēmējs: SEB BANKA, AS; Meistaru iela 1, Valdlauči, Ķekavas pag., Ķekavas nov., LV-1076, LV
Komercķīlas reģistrācijas Nr. 100201583
Komercķīlas grozījuma ieraksta pamats: Uzņēmumu reģistra 2023. gada 10. maija lēmums par komercķīlas Nr. 100196566 dzēšanu un komercķīlas pārjaunojuma reģistrāciju, piešķirot komercķīlai reģistrācijas Nr. 100201583
(580) 12.11.2026

---

(111) **M 75 041**
(732) LINSTOW, SIA; Stacijas laukums 4, Rīga, LV-1050, LV
Komercķīlas ņēmējs: SEB BANKA, AS; Meistaru iela 1, Valdlauči, Ķekavas pag., Ķekavas nov., LV-1076, LV
Komercķīlas reģistrācijas Nr. 100201583
Komercķīlas atzīmes dzēšanas ieraksta pamats: Uzņēmumu reģistra 2026. gada 6. novembra lēmums par komercķīlas Nr. 100201583 dzēšanu
Ķīlas tiesības dzēšanas datums: 06.11.2026
(580) 13.11.2026

---

(111) **M 76 885**
(732) DELFI, AS; Dēļu iela 4, Rīga, LV-1004, LV
Komercķīlas ņēmējs: SEB PANK AS; Tornimäe tn 2, Tallinn, Harju maakond, Kesklinna linnaosa, 15010, EE
Komercķīlas reģistrācijas Nr. 100218342
Komercķīlas reģistrācijas ieraksta pamats: Uzņēmumu reģistra 2026. gada 14. oktobra lēmums par komercķīlas Nr. 100218342 reģistrāciju
(580) 15.10.2026

---

(111) **M 77 727**
(732) AGROVA BALTICS, AS; Malduguņu iela 4, Mārupe, Mārupes nov., LV-2167, LV

Komercķīlas ņēmējs: SWEDBANK, AS; Balasta dambis 15, Rīga, LV-1048, LV
Komercķīlas reģistrācijas Nr. 100218311
Komercķīlas reģistrācijas ieraksta pamats: Uzņēmumu reģistra 2026. gada 13. oktobra lēmums par komercķīlas Nr. 100218311 reģistrāciju
(580) 15.10.2026

---

(111) **M 77 728**
(732) AGROVA BALTICS, AS; Malduguņu iela 4, Mārupe, Mārupes nov., LV-2167, LV
Komercķīlas ņēmējs: SWEDBANK, AS; Balasta dambis 15, Rīga, LV-1048, LV
Komercķīlas reģistrācijas Nr. 100218311
Komercķīlas reģistrācijas ieraksta pamats: Uzņēmumu reģistra 2026. gada 13. oktobra lēmums par komercķīlas Nr. 100218311 reģistrāciju
(580) 15.10.2026

---

(111) **M 78 030**
(732) LINSTOW, SIA; Stacijas laukums 4, Rīga, LV-1050, LV
Komercķīlas ņēmējs: SEB BANKA, AS; Meistaru iela 1, Valdlauči, Ķekavas pagasts, Ķekavas novads, LV-1076, LV
Komercķīlas reģistrācijas Nr. 100201583
Komercķīlas atzīmes dzēšanas ieraksta pamats: Uzņēmumu reģistra 2026. gada 6. novembra lēmums par komercķīlas Nr. 100201583 dzēšanu
Ķīlas tiesības dzēšanas datums: 06.11.2026
(580) 13.11.2026

---

(111) **M 78 031**
(732) LINSTOW, SIA; Stacijas laukums 4, Rīga, LV-1050, LV
Komercķīlas ņēmējs: SEB BANKA, AS; Meistaru iela 1, Valdlauči, Ķekavas pagasts, Ķekavas novads, LV-1076, LV
Komercķīlas reģistrācijas Nr. 100201583
Komercķīlas atzīmes dzēšanas ieraksta pamats: Uzņēmumu reģistra 2026. gada 6. novembra lēmums par komercķīlas Nr. 100201583 dzēšanu
Ķīlas tiesības dzēšanas datums: 06.11.2026
(580) 13.11.2026

---

(111) **M 79 030**
(732) AGROVA BALTICS, AS; Malduguņu iela 4, Mārupe, Mārupes nov., LV-2167, LV
Komercķīlas ņēmējs: SWEDBANK, AS; Balasta dambis 15, Rīga, LV-1048, LV
Komercķīlas reģistrācijas Nr. 100218311
Komercķīlas reģistrācijas ieraksta pamats: Uzņēmumu reģistra 2026. gada 13. oktobra lēmums par komercķīlas Nr. 100218311 reģistrāciju
(580) 15.10.2026

---

(111) **M 79 747**
(732) AGROVA BALTICS, AS; Malduguņu iela 4, Mārupe, Mārupes nov., LV-2167, LV
Komercķīlas ņēmējs: SWEDBANK, AS; Balasta dambis 15, Rīga, LV-1048, LV
Komercķīlas reģistrācijas Nr. 100218311
Komercķīlas reģistrācijas ieraksta pamats: Uzņēmumu reģistra 2026. gada 13. oktobra lēmums par komercķīlas Nr. 100218311 reģistrāciju
(580) 15.10.2026

---

(111) **M 79 933**
(732) AGROVA BALTICS, AS; Malduguņu iela 4, Mārupe, Mārupes nov., LV-2167, LV
Komercķīlas ņēmējs: SWEDBANK, AS; Balasta dambis 15, Rīga, LV-1048, LV
Komercķīlas reģistrācijas Nr. 100218311
Komercķīlas reģistrācijas ieraksta pamats: Uzņēmumu reģistra 2026. gada 13. oktobra lēmums par komercķīlas Nr. 100218311 reģistrāciju
(580) 15.10.2026

---

(111) **M 79 934**
(732) AGROVA BALTICS, AS; Malduguņu iela 4, Mārupe, Mārupes nov., LV-2167, LV
Komercķīlas ņēmējs: SWEDBANK, AS; Balasta dambis 15, Rīga, LV-1048, LV
Komercķīlas reģistrācijas Nr. 100218311
Komercķīlas reģistrācijas ieraksta pamats: Uzņēmumu reģistra 2026. gada 13. oktobra lēmums par komercķīlas Nr. 100218311 reģistrāciju
(580) 15.10.2026

---

(111) **M 80 099**
(732) AGROVA BALTICS, AS; Malduguņu iela 4, Mārupe, Mārupes nov., LV-2167, LV
Komercķīlas ņēmējs: SWEDBANK, AS; Balasta dambis 15, Rīga, LV-1048, LV
Komercķīlas reģistrācijas Nr. 100218311
Komercķīlas reģistrācijas ieraksta pamats: Uzņēmumu reģistra 2026. gada 13. oktobra lēmums par komercķīlas Nr. 100218311 reģistrāciju
(580) 15.10.2026

Zīmes elementu maiņa

(Preču zīmju likuma 41. panta piektā daļa)

---

(111) **M 59 057**
(540)



(531) CFE ind. 26.1.3; 26.13.1; 27.5.1; 29.1.14
(591) Krāsu sal. zils, violets, melns, balts
(580) 09.11.2026

---

(111) **M 71 874**
(540)



(580) 09.11.2026

Aizlieguma atzīmes

(Preču zīmju likuma 27. panta trešā daļa)

---

(111) **M 68 327**
Dzēsta 20.07.2026 reģistrā iekļautā aizlieguma atzīme
Aizlieguma darbības izbeigšanas datums: 02.11.2026
(580) 03.11.2026

---

(111) **M 68 328**
Dzēsta 20.07.2026 reģistrā iekļautā aizlieguma atzīme
Aizlieguma darbības izbeigšanas datums: 02.11.2026
(580) 03.11.2026

---

(111) **M 70 010**
Dzēsta 20.07.2026 reģistrā iekļautā aizlieguma atzīme
Aizlieguma darbības izbeigšanas datums: 02.11.2026
(580) 03.11.2026

---

(111) **M 70 928**
Dzēsta 20.07.2026 reģistrā iekļautā aizlieguma atzīme
Aizlieguma darbības izbeigšanas datums: 02.11.2026
(580) 03.11.2026

---

(111) **M 71 445**
Dzēsta 20.07.2026 reģistrā iekļautā aizlieguma atzīme
Aizlieguma darbības izbeigšanas datums: 02.11.2026
(580) 03.11.2026

---

(111) **M 78 790**
Dzēsta 20.07.2026 reģistrā iekļautā aizlieguma atzīme
Aizlieguma darbības izbeigšanas datums: 02.11.2026
(580) 03.11.2026

Atbildīgā par izdevumu K. Libarte
Izdevuma reģistrācijas Nr. 000701174